Cámaras domo de red PTZ AXIS M5013-V/M5014-V

Domos PTZ a prueba de agresiones que proporcionan una visión global.

- Movimiento horizontal/vertical y zoom en una carcasa a prueba de agresiones
- HDTV 720p/SVGA y H.264
- Clasificación IP66 e IK10
- Alimentación a través de Ethernet (IEEE 802.3af)
- Uso en interiores

Con su vigilancia de 360°, las cámaras AXIS M50-V se pueden usar para crear un entorno seguro identificando posibles amenazas y estando un paso por delante del vandalismo y la delincuencia.

Las AXIS M5013-V/M5014-V, resistentes a las agresiones y con montaje en techo duro, permiten abarcar de forma flexible un área de 400 m², con movimiento horizontal de ±180°, inclinación de 90° y zoom digital de 3x. Las cámaras ayudan a supervisar de forma económica como por ejemplo en zonas de andenes y embarque, así como a gestionar una o más ubicaciones mejorando la seguridad.

La AXIS M5013-V proporciona vídeo con frecuencia de imagen máxima en SVGA con resolución 800x600. La AXIS M5014-V proporciona HDTV 720p, que ofrece una resolución de 1280x720, barrido progresivo, fidelidad de color HDTV, frecuencia de imagen máxima y formato 16:9.

Con una clasificación IP66, las cámaras están protegidas frente al polvo y a chorros de agua de alta presión desde cualquier dirección. La AXIS M50-V también cuenta con la clasificación IK10 de protección a prueba de impactos y actos vandálicos. La instalación es rápida y sencilla gracias a que se instala un único cable con alimentación a través de Ethernet.

Las AXIS M50-V admiten múltiples transmisiones de vídeo H.264 y Motion JPEG. La compresión H.264 optimiza en gran medida el ancho de banda y el uso de almacenamiento sin que la calidad de imagen se vea afectada. La ranura para tarjeta de memoria permite almacenar varios días de grabaciones en una tarjeta de memoria SD.

54534/ES/M1.2/1102013

Especificaciones técnicas – Cámaras domo de red PTZ AXIS M5013-V/M5014-V

Cámara	
Sensor de imagen	CMOS RGB de barrido progresivo de 1/4"
Lente	3,6 mm, F1.8 **AXIS M5013-V**: Ángulo de visión horizontal de 45° **AXIS M5014-V**: Ángulo de visión horizontal de 60°
Iluminación mínima	1,4 lux, F1.8
Velocidad de obturación	1/25000 s a 1/6 s
Movimiento horizontal/vertical y zoom	25 posiciones predefinidas; horizontal: ±180°, 100°/s; vertical: 90°, 100°/s Zoom: Zoom digital de 3x y total de 216x
Vídeo	
Compresión de vídeo	H.264 (MPEG-4 Parte 10/AVC) Motion JPEG
Resoluciones	**AXIS M5013-V**: SVGA 800x600 a 320x180 **AXIS M5014-V**: HDTV 720p 1280x720 a 320x180
Velocidad de imagen	H.264: 25/30 imágenes por segundo en todas las resoluciones Motion JPEG: 25/30 imágenes por segundo en todas las resoluciones
Transmisión de vídeo	Múltiples secuencias configurables individualmente en H.264 y Motion JPEG Frecuencia de imagen y ancho de banda controlables, VBR/CBR H.264
Parámetros de la imagen	Velocidad de obturación manual, compresión, color, brillo, nitidez, contraste, balance de blancos, control y zonas de exposición, rotación, compensación de contraluz, configuración más precisa del comportamiento con poca luz, superposición de texto
Red	
Seguridad	Protección por contraseña, filtro de direcciones IP, cifrado HTTPS[a] control de acceso a la red IEEE 802.1X[a], autenticación Digest, registro de acceso de usuarios
Protocolos compatibles	IPv4/v6, HTTP, HTTPS[a], SSL/TLS[a], QoS Layer 3 DiffServ, FTP, CIFS/SMB, SMTP, Bonjour, UPnP™, SNMPv1/v2c/v3 (MIB-II), DNS, DynDNS, NTP, RTSP, RTP, TCP, UDP, IGMP, RTCP, ICMP, DHCP, ARP, SOCKS
Integración de sistemas	
Interfaz de programación de aplicaciones	API abierta para la integración de software, incluida VAPIX® y la Plataforma de aplicaciones de cámara AXIS; las especificaciones están disponibles en www.axis.com ONVIF Profile S, las especificaciones están disponibles en www.onvif.org AXIS Video Hosting System (AVHS) con conexión de cámara con un solo clic.
Vídeo inteligente	Detección de movimiento por vídeo, Plataforma de aplicaciones de cámara AXIS que permite la instalación de aplicaciones adicionales
Activadores de evento	Detección de movimiento por vídeo, Plataforma de aplicaciones de cámara AXIS, posición predefinida PTZ, tarjeta de memoria llena
Acciones de evento	Carga de archivos: FTP, HTTP, recurso compartido de red y correo electrónico Notificación: correo electrónico, HTTP y TCP Ir a posición predefinida PTZ; grabación de vídeo en el almacenamiento local Memoria de vídeo previa y posterior a la alarma
Ayuda integrada para la instalación	Contador de píxeles
General	
Carcasa	Carcasa de plástico a prueba de impactos IK10 y clasificación IP66, domo transparente
Memoria	256 MB de RAM, 128 MB de Flash
Alimentación	Alimentación a través de Ethernet IEEE 802.3af/802.3at Tipo 1 Clase 3
Conectores	RJ45 10BASE-T/100BASE-TX PoE
Almacenamiento local	Ranura para tarjetas de memoria microSD/microSDHC/microSDXC de hasta 64 GB (tarjeta no incluida) Compatible con la grabación en recursos compartidos de red (almacenamiento conectado a la red o servidor de archivos)
Condiciones de funcionamiento	0 °C a 40 °C Humedad relativa del 10 al 85 % (sin condensación)
Homologaciones	EN 55022 Clase A, EN 61000-6-1, EN 61000-6-2, EN 55024, FCC Parte 15 Subparte B Clase B, ICES-003 Clase B, VCCI Clase B, C-tick AS/NZS CISPR 22, KCC KN22 Clase A, KN24, EN 60950-1, IEC 60529 IP66, IEC 62262 IK10
Peso	940 g
Accesorios incluidos	Guía de instalación, CD del software de instalación y gestión, descodificador de Windows (1 licencia de usuario)
Software de gestión de vídeo	AXIS Camera Companion (incluido), AXIS Camera Station y software de gestión de vídeo de los socios desarrolladores de aplicaciones de Axis (no incluido). Para obtener más información, visite *www.axis.com/products/video/software*
Garantía	Garantía de Axis de un (1) año; vea *www.axis.com/warranty*

a. *Este producto incluye software desarrollado por OpenSSL Project para su uso en el kit de herramientas OpenSSL (www.openssl.org), y software criptográfico escrito por Eric Young (eay@cryptsoft.com).*

Más información disponible en www.axis.com

Dimensiones

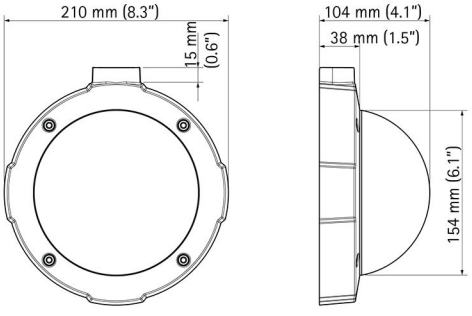

Accesorios opcionales

1. *AXIS T8414*
2. *Midspan AXIS T8120*
3. *Iluminadores LED blancos AXIS T90A*

©2013 Axis Communications AB. AXIS COMMUNICATIONS, AXIS, ETRAX, ARTPEC y VAPIX son marcas comerciales registradas o solicitudes de registro de marca comercial de Axis AB en diferentes jurisdicciones. Todos los demás nombres de empresas, productos y denominaciones sociales son marcas comerciales registradas de su respectivo titular. Nos reservamos el derecho de introducir modificaciones sin previo aviso.