AXIS M3138-LVE Dome Camera

Kamera typu turret o rozdzielczości 8 MP wsparta sztuczną inteligencją

Kamera jest wyposażona w funkcje AI i nadaje się do montażu zarówno wewnątrz, jak i na zewnątrz budynków. Konstrukcja przypominająca wieżyczkę zapobiega odbijaniu światła i zapewnia bardzo dobrą jakość i użyteczność obrazu o rozdzielczości 4K. Technologia Axis OptimizedIR umożliwia dozór w całkowitej ciemności. Kamera dostarczana jest z zainstalowaną fabrycznie aplikacją AXIS Object Analytics. Oraz czujnikiem akustycznym współpracującym z aplikacją AXIS Audio Analytics. Urządzenie zabezpiecza sprzętowa platforma cyberbezpieczeństwa Axis Edge Vault, która obejmuje bezpieczny magazyn i obsługę kluczy z certyfikatem FIPS 140-3 poziom 3. Na wybranych rynkach dostępna jest funkcja bezpośredniego podglądu obrazu w trakcie instalacji w aplikacji AXIS Installer. Ta odporna na warunki atmosferyczne kamera zawiera obudowę z możliwością przemalowania, a ponadto spełnia wymagania stopnia ochrony IP66, a zakres temperatury jej pracy wynosi od -30 do +50°C (-22 do 122°F).

- > Świetna jakość obrazu w rozdzielczości 8 MP
- > Konstrukcja z płaską powierzchnią okna
- > Technologie Forensic WDR i OptimizedIR
- > Funkcje analizy audio i wideo wykorzystujące sztuczną inteligencję
- > Wbudowane cyberzabezpieczenia z funkcją Axis Edge Vault





FIPS 140-3 Inside #5139

AXIS M3138-LVE Dome Camera

Kamera

Przetwornik obrazu
1/1,8" skanowanie progresywne RGB CMOS
Rozmiar piksela 2,0 µm

Obiektyw
Zmiennoogniskowy, 3,7 mm, F2.0
Pole widzenia w poziomie: 126°
Pole widzenia w pionie: 67°
Minimalna odległość ostrości: 0,5 m (1,6 ft)
Stała przysłona, korekcja podczerwieni

Dzień i noc
Automatyczny filtr odcinający promieniowanie IR
Hybrydowy filtr podczerwieni

Minimalne oświetlenie
kolor: 0,18 luksa przy 50 IRE F2.0
cz.-b.: 0,04 luksa przy 50 IRE, F2.0
0 luksów przy włączonym oświetleniu w podczerwieni

Szybkość migawki
Od 1/112000 s do 1/2 s

Regulacja kamery
Obrót ±180°, pochylenie 0 ÷ +60°, azymut ±95°

System on chip (SoC)

Model
CV75

Pamięć
2 GB RAM, 8 GB Flash

Możliwości obliczeniowe
Jednostka głębokiego uczenia (DLPU)

Nagranie wideo

Kompresja obrazu
H.264 (MPEG-4 część 10/AVC), profile Main i High
H.265 (MPEG-H część 2/HEVC) Main profile
MJPEG

Rozdzielczość
16:9: od 3840x2160 do 640x360
4:3: Od 1440x1080 do 320x240

Liczba klatek przesyłanych w ciągu zadanej jednostki czasu
Maks. 25 / 30 obrazów/s (50 / 60 Hz) w trybie 4 MP
Maks. 12,5 / 15 obrazów/s (50 / 60 Hz) w trybie 8 MP

Strumieniowanie wideo
Wiele osobno konfigurowanych strumieni H.264, H.265 i MJPEG
Technologia Axis Zipstream w standardach H.264 i H.265
Kontrola poklatkowości i przepustowości
VBR/ABR/MBR H.264/H.265

WDR
WDR: Maksymalnie 120 dB w zależności od sceny

Strumieniowanie multi-view
Dwa pojedynczo kadrowane obszary obserwacji

Ustawienia obrazu
Nasycenie, kontrast, jasność, ostrość, balans bieli, próg dzień/noc, kontrast lokalny, mapowanie tonalne, tryb ekspozycji, strefy ekspozycji, kompresja, obrót: 0°, 90°, 180°, 270°, w tym corridor format, odbicie lustrzane obrazu, nakładanie tekstu i obrazu, dynamiczne nakładanie tekstu i obrazu, maski prywatności
Profile scen: do celów postępowania dowodowego, wyraźne szczegóły

Przetwarzanie obrazu
Axis Zipstream, Forensic WDR, Lightfinder 2.0, OptimizedIR

Pan/Tilt/Zoom — funkcja panoramowania, pochylenia i zbliżenia
Cyfrowy PTZ
Trasa prepozycji

Sieć

Protokoły sieciowe
IPv4, IPv6 USGv6, ICMPv4/ICMPv6, HTTP, HTTPS[1], HTTP/2, TLS[1], QoS Layer 3 DiffServ, FTP, SFTP, CIFS/SMB, SMTP, mDNS (Bonjour), UPnP®, SNMP v1/v2c/v3 (MIB-II), DNS/DNSv6, DDNS, NTP, NTS, PTP, RTSP, RTP, SRTP/RTSPS, TCP, UDP, IGMPv1/v2/v3, RTCP, ICMP, DHCPv4/v6, ARP, SSH, LLDP, CDP, MQTT v3.1.1, Secure syslog (RFC 3164/5424, UDP/TCP/TLS), adres Link-Local (ZeroConf)

integracji systemu;

Application Programming Interface (interfejs programowania aplikacji)
Otwarty interfejs API do integracji oprogramowania, w tym VAPIX® i AXIS Camera Application Platform (ACAP); specyfikacje znajdują się na stronie *axis.com/developer-community*.
Połączenie z chmurą jednym kliknięciem
ONVIF® Profile G, ONVIF® Profile M, ONVIF® Profile S i ONVIF® Profile T, specyfikacja pod adresem *onvif.org*

Systemy zarządzania dozorem wizyjnym
Zgodność z oprogramowaniem AXIS Camera Station Edge, AXIS Camera Station Pro i oprogramowaniem do zarządzania materiałem wizyjnym od partnerów Axis dostępnym na stronie *axis.com/vms*.

Kontrolki ekranowe
Zmiana dzień/noc
Szeroki zakres dynamiki
Oświetlenie w podczerwieni
Maski prywatności
Moduł grzewczy

Edge-to-edge
Parowanie sygnalizacji akustycznej i optycznej

Warunki zdarzeń
Aplikacja
Analiza dźwięku: poziom dźwięku powyżej progu, wykryto stłuczenie szkła, wykryto wrzask, wykryto krzyk, wykryto mowę, SPL: Powyżej progu górnego, SPL: Poniżej progu dolnego
Status urządzeń: powyżej / poniżej / w zakresie temperatury pracy, blokada adresu IP, usunięcie adresu IP, aktywny strumień na żywo, utrata połączenia sieciowego, nowy adres IP, gotowość systemu
Pamięć masowa typu Edge: nagrywanie w toku, zakłócenie pamięci masowej, wykryto problemy z kondycją pamięci masowej
We/wy: wyzwalacz ręczny, wirtualne wejście jest aktywne
MQTT: Klient MQTT połączony
Zaplanowane i cykliczne: harmonogram
Nagranie wideo: średnia degradacja przepływności bitowe, tryb dzień/noc, sabotaż

Mechanizmy zdarzeń
Tryb dzień/noc
Oświetlenie: używanie oświetlenia, używanie oświetlenia gdy reguła jest aktywna
Wskaźniki LED: miganie diodami statusu, miganie diodami statusu, gdy reguła jest aktywna
MQTT: wysyłanie wiadomości o publikacji MQTT
Powiadomienie: HTTP, HTTPS, TCP i e-mail
Nałożenie tekstu
Nagrania: rejestrowanie wideo, rejestrowanie wideo, gdy reguła jest aktywna
Bezpieczeństwo: kasowanie konfiguracji
Wiadomości pułapki SNMP: wysyłanie, wysyłanie gdy reguła jest aktywna
Obrazy lub klipy wideo: za pośrednictwem protokołu FTP, SFTP, HTTP lub HTTPS, udziału sieciowego oraz powiadomienia pocztą e-mail
Tryb WDR

Wbudowana pomoc podczas montażu
Licznik pikseli, siatka poziomu

Narzędzia analityczne

Aplikacje
W zestawie
AXIS Object Analytics, AXIS Image Health Analytics, AXIS Audio Analytics, AXIS Scene Metadata, AXIS Video Motion Detection
Obsługiwane
Obsługa AXIS Camera Application Platform umożliwia instalowanie aplikacji innych firm; szczegółowe informacje znajdują się na stronie *axis.com/acap*

1. *Ten produkt zawiera oprogramowanie opracowane przez OpenSSL Project do używania w zestawie narzędzi OpenSSL (openssl.org) i oprogramowanie kryptograficzne napisane przez Erica Younga (eay@cryptsoft.com).*

AXIS Object Analytics
Klasy obiektów: ludzie, pojazdy (rodzaje: samochody, autobusy, ciężarówki, jednoślady, inne)
Scenariusze: przekroczenie linii, obiekt na obszarze, czas przebywania na obszarze, zliczanie przekroczeń linii, obecność na obszarze, detekcja tailgatingu, monitorowanie PPE[BETA], ruch na obszarze, przekroczenie linii w ruchu
Maksymalnie 10 scenariuszy
inne funkcje: obiekty wyzwalające wizualizowane za pomocą obwiedni o przypisanej barwie
Wielokątne strefy detekcyjne/wykluczania
Konfiguracja perspektywy
Alarm wyzwolony ruchem ONVIF

AXIS Image Health Analytics
Detection settings (Ustawienia detekcji):
Sabotaż: zablokowany obraz, przekierowany obraz
Degradacja obrazu: rozmyty obraz, niedoświetlony obraz
Inne funkcje: czułość, okres walidacji

AXIS Audio Analytics
Funkcje: poziom ciśnienia akustycznego, adaptacyjna detekcja dźwięku, klasyfikacja dźwięku
Klasy audio: atak kaszlu, odgłos tłuczonego szkła, odgłos obecności człowieka, wrzask, krzyk, mowa
Metadane zdarzeń: detekcja dźwięku, klasyfikacje, poziom ciśnienia akustycznego

AXIS Scene Metadata
Klasy obiektów: ludzie, twarze, pojazdy (rodzaje: samochody, autobusy, ciężarówki, jednoślady), tablice rejestracyjne
Atrybuty obiektu: kolor pojazdu, kolor odzieży górnej / dolnej, torba, ufność, pozycja

Aprobaty

Oznaczenia produktów
UL / cUL, CE, KC, VCCI, RCM, BSMI, NCC, ICES, FCC, TELEC

Łańcuch dostaw
Zgodność ze standardami TAA

EMC
CISPR 35, CISPR 32 klasa B, EN 55035,
EN 55032 klasa B, EN 61000-6-1, EN 61000-6-2,
EN 61000-6-3
Australia / Nowa Zelandia:
RCM AS/NZS CISPR 32 klasa B
Kanada: ICES(B) / NMB(B)
Japonia: VCCI klasa B
Korea: KS C 9835, KS C 9832 klasa B
USA: FCC część 15 podczęść B klasa B

Bezpieczeństwo
CAN / CSA C22.2 No. 62368-1 wyd. 3,
IEC / EN / UL 62368-1 wyd. 3, IEC / EN 62471 grupa ryzyka wyłączona, EN 62311

Środowisko
IEC 60068-2-1, IEC 60068-2-2, IEC 60068-2-6,
IEC 60068-2-14, IEC 60068-2-27, IEC 60068-2-78,
IEC / EN 60529 IP66, IEC / EN 62262 IK08, NEMA 250 Type 4X

Bezprzewodowa
EN 62311, EN 300328, EN 301489-1, EN 301489-17,
FCC cz. 15 pkt C, FCC cz. 2 pkt J, MIC, NCC, RSS-247,
RSS-102, RSS-Gen

Sieć
IPv6 USGv6, NIST SP500-267

Cyberbezpieczeństwo
EN 18031-1, ETSI EN 303 645,
etykieta bezpieczeństwa IT BSI, FIPS 140

Cyberbezpieczeństwo

Bezpieczeństwo na obwodzie
Oprogramowanie: Podpisany system operacyjny (oprogramowanie układowe), ochrona przed atakami brute force, uwierzytelnianie Digest i OAuth 2.0 RFC6749 Client Credential Flow / OpenID Authorization Code Flow do scentralizowanego zarządzania kontami ADFS, ochrona hasłem, moduł kryptograficzny Axis (FIPS 140-2 Level 1)
Sprzęt: Platforma cyberbezpieczeństwa Axis Edge Vault Secure keystore (Bezpieczny magazyn kluczy): bezpieczny element (CC EAL 6+, FIPS 140-3 poziom 3), zabezpieczenia procesora System-on-Chip (TEE) Identyfikator urządzenia Axis, podpisane wideo, bezpieczny start, zaszyfrowany system plików (AES-XTS-Plain64 256 bitów)

Bezpieczeństwo sieci
IEEE 802.1x (EAP-TLS, PEAP-MSCHAPv2)[2], IEEE 802.1AE (MACsec PSK / EAP-TLS), IEEE 802.1AR, HTTPS / HSTS[2], TLS v1.2 / v1.3[2], Network Time Security (NTS), infrastruktura klucza publicznego z certyfikatami X.509, zapora sieciowa hosta

Dokumentacja
Zalecenia dotyczące zwiększenia funkcjonalności i bezpieczeństwa systemu AXIS OS
Zasady zarządzania podatnościami na zagrożenia w oprogramowaniu Axis
Model rozwoju bezpieczeństwa Axis
Wykaz komponentów oprogramowania w systemie operacyjnym AXIS OS
Aby pobrać dokumenty, przejdź do strony *axis.com/support/cybersecurity/resources*
Aby dowiedzieć się więcej o wsparciu w zakresie cyberbezpieczeństwa Axis, p. strona *axis.com/cybersecurity*

Zapisy ogólne

Obudowa
IP66, NEMA 4X i IK08
Powlekana kopułka z poliwęglanu
Obudowa z tworzywa sztucznego
Kolor: biały NCS S 1002-B
Instrukcje dotyczące przemalowywania są dostępne na stronie pomocy technicznej dotyczącej produktu. Aby uzyskać informacje na temat wpływu na gwarancję, przejdź na stronę *axis.com/warranty-implication-when-repainting*.

Zasilanie
Power over Ethernet (PoE) IEEE 802.3af / 802.3at typ 1 klasa 3, maks. 12,95 W, znam. (wyłączony grzejnik, wyłączone oświetlenie podczerwienią) 3,57 W
Cechy: tryb zasilania dynamicznego, tryb niskiego zużycia energii, miernik mocy

Interfejs bezprzewodowy
Bluetooth® 5.4 Low Energy
Profile Bluetooth: brak
Cechy: bezpośredni podgląd w trakcie instalacji w aplikacji mobilnej AXIS Installer

Czujniki środowiskowe
Czujniki środowiskowe dzięki akcesoriom z technologią portcast. Więcej informacji można znaleźć w części *Akcesoria opcjonalne*.

Złącza
Sieć: Ekranowany RJ45 10BASE-T/100BASE-TX/1000BASE-T PoE

Przetwornik obrazu
Czujnik akustyczny

Oświetlenie w podczerwieni
OptimizedIR z oszczędnymi diodami LED IR 850 nm o dużej żywotności
Zasięg 20 m (66 ft) lub więcej w zależności od sceny

Przechowywanie
Obsługa kart microSD/microSDHC/microSDXC
Obsługa szyfrowania kart SD (AES-XTS-Plain64 256-bitowa).
Rejestracja materiału w sieciowym zasobie dyskowym (NAS)
Zalecenia dotyczące kart SD i NAS można znaleźć w witrynie *axis.com*.

Warunki eksploatacji
Temperatura: -30 ÷ +50°C (-22 ÷ 122°F)
Temperatura maksymalna (praca przerywana): 65°C (140°F)
wilgotność względna: 10 – 100% (bez kondensacji)

Warunki przechowywania
Temperatura: -40 ÷ +65°C (-40 ÷ 149°F)
Wilgotność względna: 5 – 95% (bez kondensacji)

Wymiary
Ogólne wymiary produktu można znaleźć na rysunku wymiarowym w niniejszym arkuszu danych.
Maksymalna skuteczna powierzchnia rzutowania (EPA): 0,008 m^2 (0,09 ft^2)

Masa
362 g (0,8 lb)

Zawartość opakowania
kamera, instrukcja instalacji, zabezpieczenie złącza, przepusty kablowe, klucz uwierzytelniający OAK

Narzędzia systemowe
AXIS Site Designer, AXIS Device Manager, AXIS Installer, narzędzie wyboru produktów, narzędzie wyboru wyposażenia dodatkowego, kalkulator obiektywów
Dostępne na stronie *axis.com*

2. *Ten produkt zawiera oprogramowanie opracowane przez OpenSSL Project do używania w zestawie narzędzi OpenSSL (openssl.org) i oprogramowanie kryptograficzne napisane przez Erica Younga (eay@cryptsoft.com).*

Języki
angielski, niemiecki, francuski, hiszpański, włoski, rosyjski, chiński uproszczony, japoński, koreański, portugalski, polski, chiński tradycyjny, niderlandzki, czeski, szwedzki, fiński, turecki, tajski, wietnamski

Gwarancja
5-letnia gwarancja, zobacz *axis.com/warranty*

Wsparcie dla oprogramowania
Rozwój nowych funkcji do roku 2030 (AXIS OS Active 12, 13 i 14)
Wsparcie do 31.12.2035 (AXIS OS LTS 2030–2035)
Więcej informacji na temat okresu eksploatacji oprogramowania AXIS OS znajduje się na stronie *help.axis.com/axis-os*

Numery części
Dostępne na stronie *axis.com/products/axis-m3138-lve#part-numbers*

Akcesoria opcjonalne

Portcast
AXIS D6210 Air Quality Sensor

Instalacja
AXIS T8415 Wireless Installation Tool

Montaż
AXIS TM3218 Recessed Mount
Mocowanie sufitowe AXIS TM3401 Grid Ceiling Mount
AXIS T94B01P Conduit Back Box

Przechowywanie
AXIS Surveillance Cards

Szczegółowe informacje o wyposażeniu dodatkowym znajdują się na stronie *axis.com/products/axis-m3138-lve#compatible-products*

Zrównoważony rozwój

Kontrola substancji
Urządzenie wolne od związków PVC, urządzenie wolne od BFR / CFR zgodnie z normą JEDEC / ECA JS709
RoHS zgodnie z dyrektywą unijną RoHS 2011/65/EU i 2015/863 oraz norma EN IEC 63000:2018
Zgodność z rozporządzeniem REACH (KE) nr 1907/2006. Informacje o obsłudze protokołu SCIP UUID można znaleźć na stronie *echa.europa.eu*

Materiały
Zawartość odnawialnych węglopochodnych tworzyw sztucznych: 48% (pochodzące z recyklingu: 1%, biopochodne: 47%)
Sprawdzono pod kątem nienabywania surowców z terenów objętych konfliktami zbrojnymi zgodnie z wytycznymi OECD
Aby dowiedzieć się więcej o zrównoważonym rozwoju w firmie Axis, p. strona *axis.com/about-axis/sustainability*

Odpowiedzialność za środowisko
axis.com/environmental-responsibility
Axis Communications jest sygnatariuszem programu UN Global Compact. Więcej na stronie *unglobalcompact.org*

Detekcja, Obserwacja, Rozpoznanie, Identyfikacja (DORI)

	Definicja DORI	Odległość
Detekcja	25 px/m (8 px/ft)	70 m (230 ft)
Obserwacja	63 px/m (19 px/ft)	28 m (92 ft)
Rozpoznanie	125 px/m (38 px/ft)	14 m (46 ft)
Identyfikacja	250 px/m (76 px/ft)	7 m (20 ft)

Wartość DORI są obliczanie na podstawie gęstości pikseli dla różnych przypadków użycia, zgodnie z wytycznymi normy EN-62676-4. W obliczeniach rolę punktu odniesienia pełni środek obrazu oraz jest uwzględniane zniekształcenie powstające w obiektywie. Zdolność rozpoznania lub zidentyfikowania osoby lub obiektu zależy od czynników takich jak ruch obiektu, stopień kompresji obrazu wideo, warunki oświetleniowe i ostrość kamery. W trakcie planowania należy używać marginesów. Gęstość pikseli jest inna w różnych miejscach obrazu, a obliczone wartości mogą się różnić od rzeczywistych odległości.

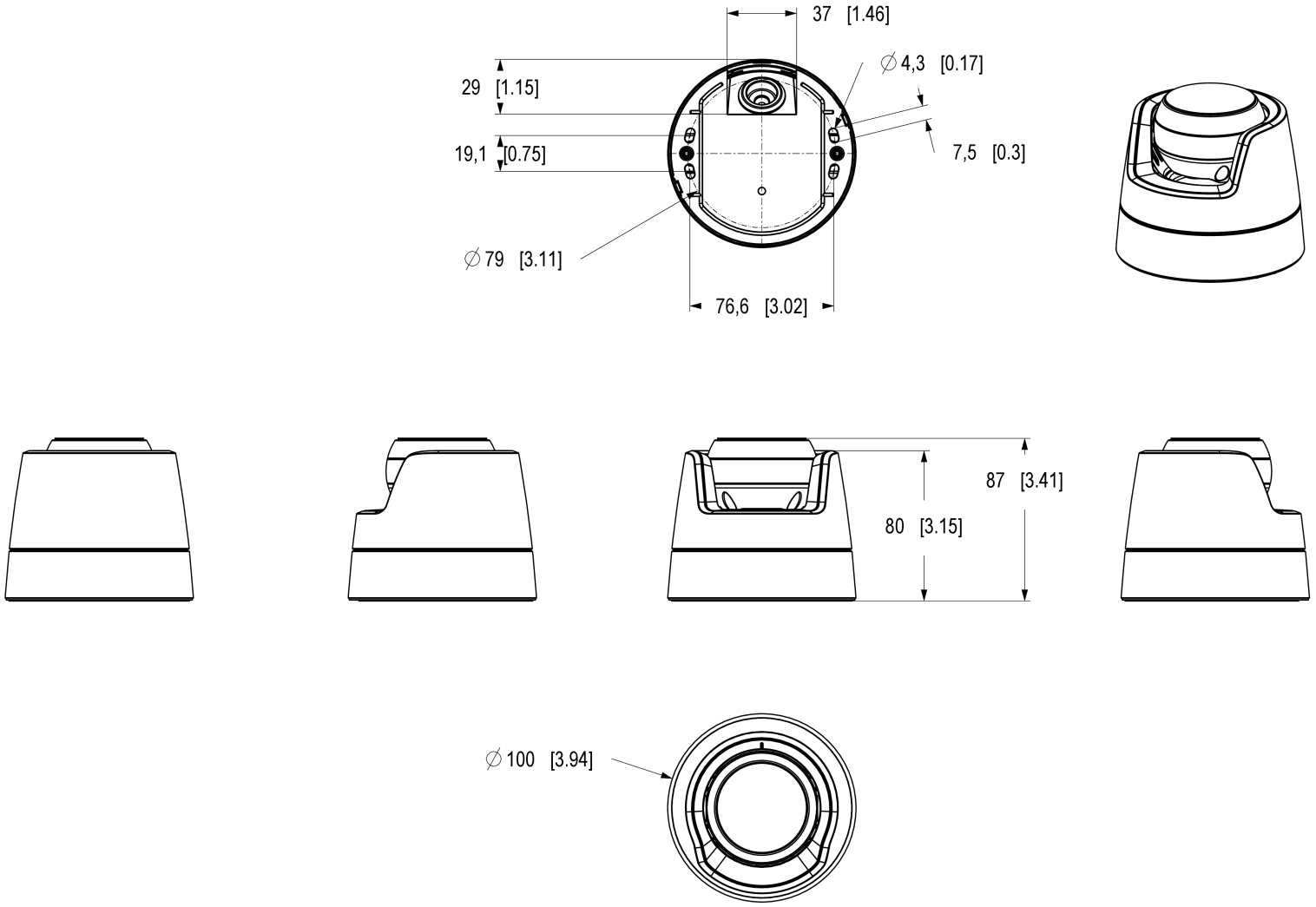

AXIS M3138-LVE Dome Camera

Dimensions in mm [inch]

Date	Version	Scale
2026 Apr-23	M1.5	1:2
Drawing Number	Size	Sheet
3581320	A3	1(2)

© 2026 Axis Communications AB. All rights reserved.

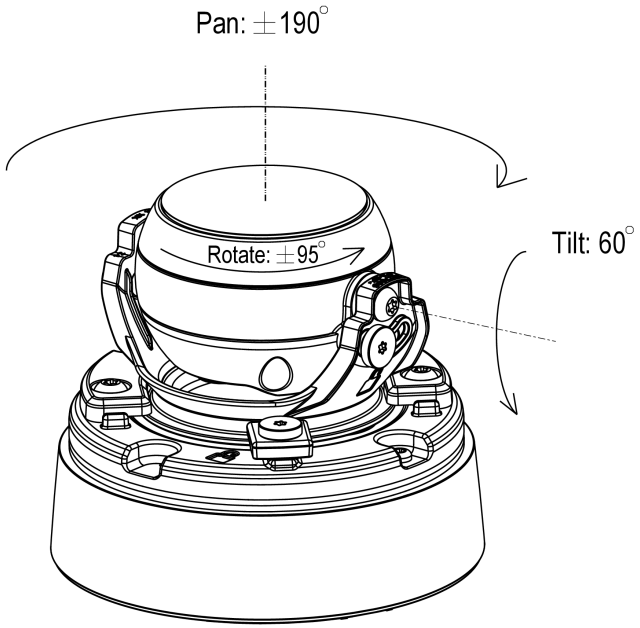

AXIS M3138-LVE Dome Camera

Dimensions in mm [inch]

Date	Version	Scale
2026 Apr-23	M1.5	1:2
Drawing Number	Size	Sheet
3581320	A3	2(2)

© 2026 Axis Communications AB. All rights reserved.

Wyróżnione funkcje

AXIS Audio Analytics

AXIS Audio Analytics wykorzystuje adaptacyjną detekcję dźwięku w celu generowania alarmu, gdy nastąpi nagły wzrost głośności dźwięku. Mechanizmy klasyfikacji oparte na AI wykrywają krzyk. Aby zyskać lepszy ogląd sytuacji, użytkownik może skorzystać z połączonych analiz dźwięku AXIS Audio Analytics i ścieżki wideo. Ta inteligentna aplikacja przesyła tylko metadane, zapewniając ochronę prywatności. Aplikacja AXIS Audio Analytics to podstawowa funkcja systemu operacyjnego (oprogramowania układowego) AXIS OS, nie trzeba za nią dodatkowo płacić.

Axis Edge Vault

Axis Edge Vault to sprzętowa platforma cyberbezpieczeństwa chroniąca urządzenie Axis. Stanowi podstawę, od której zależą wszystkie bezpieczne operacje; zapewnia funkcje ochrony tożsamości urządzenia, ochrony jego integralności oraz ochrony poufnych informacji przed nieautoryzowanym dostępem. Na przykład funkcja **bezpiecznego uruchamiania** zapewnia, że rozruch urządzenia jest możliwy wyłącznie za pomocą **podpisanego systemu operacyjnego**, co uniemożliwia fizyczne manipulacje na poziomie łańcucha dostaw. Dzięki podpisanemu systemowi operacyjnemu urządzenie może też zweryfikować swoje nowe oprogramowanie, zanim zezwoli na jego instalację. Newralgicznym elementem konstrukcyjnym systemu chroniącego informacje kryptograficzne wykorzystywane do zapewnienia bezpiecznej komunikacji (IEEE 802.1X, HTTPS, identyfikator urządzenia Axis, klucze kontroli dostępu itd.) przed wykradzeniem w razie naruszenia zabezpieczeń jest **bezpieczny magazyn kluczy**. Bezpieczny magazyn kluczy oraz bezpieczne połączenia są realizowane za pomocą wspólnych kryteriów oraz/lub sprzętowego kryptograficznego modułu obliczeniowego mającego certyfikat FIPS 140.

Podpisane wideo natomiast zapewnia możliwość dostarczenia materiału dowodowego do weryfikacji w stanie nienaruszonym. Wszystkie kamery używają unikalnego klucza podpisywania wideo. Jest on przechowywany w bezpiecznym magazynie kluczy i pozwala dodać podpis do strumienia wideo, co umożliwia prześledzenie drogi materiału wideo z powrotem do kamery Axis, z której pochodzi.

Więcej informacji o rozwiązaniu Axis Edge Vault można znaleźć na stronie *axis.com/solutions/edge-vault*.

AXIS Object Analytics

AXIS Object Analytics to instalowana fabrycznie wielofunkcyjna aplikacja do analizy materiału wizyjnego, która wykrywa ludzi, pojazdy oraz typy pojazdów i przypisuje te elementy do odpowiednich kategorii. Dzięki algorytmom opartym na AI i warunkom behawioralnym analizuje scenę i przestrzenne zachowanie w jej obrębie w sposób dostosowany do konkretnych potrzeb. Skalowalne i oparte na krawędziach, konfiguracja wymaga minimalnego wysiłku i obsługuje różne, uruchomione jednocześnie scenariusze.

Lightfinder

Technologia Axis Lightfinder umożliwia rejestrację kolorowych obrazów w pełnej rozdzielczości i z niewielkim stopniem rozmycia obiektów w ruchu nawet w niemal całkowitej ciemności. Dzięki usuwaniu szumu technologia Lightfinder pozwala rejestrować obraz z ciemnych obszarów sceny oraz uwidaczniać szczegóły nawet przy słabym oświetleniu. Kamery z technologią Lightfinder potrafią rozróżniać kolory przy słabym oświetleniu lepiej niż ludzkie oko. Podczas dozoru kolor może być krytycznym czynnikiem umożliwiającym identyfikację osoby, obiektu lub pojazdu.

OptimizedIR

Axis OptimizedIR to wyjątkowe, zaawansowane połączenie inteligencji kamery z najnowocześniejszą technologią LED, które zaowocowało naszymi najbardziej zaawansowanymi rozwiązaniami z użyciem podczerwieni zintegrowanymi z kamerami, umożliwiającymi rejestrację obrazu w zupełnych ciemnościach. W naszych kamerach typu PTZ (obrót, pochylanie zoom) z technologią OptimizedIR wiązka podczerwieni automatycznie dostosowuje się i staje się szersza lub węższa wraz z powiększaniem lub zmniejszaniem obrazu przez kamerę, aby mieć pewność, że całe pole widzenia kamery jest zawsze równomiernie oświetlone.

Bezpośredni podgląd obrazu w trakcie instalacji

Bezpośredni podgląd w trakcie instalacji to funkcja kamery, która umożliwia szybkie wykonanie konfiguracji za pomocą technologii Bluetooth® w celu wyświetlania strumienia obrazu z kamery w czasie rzeczywistym na etapie instalacji.

© 2026 Axis Communications AB. AXIS COMMUNICATIONS, AXIS, ARTPEC i VAPIX są zarejestrowanymi znakami towarowymi firmy Axis AB w różnych jurysdykcjach. Wszystkie inne znaki towarowe są własnością odpowiednich podmiotów.Zastrzegamy sobie prawo do wprowadzania zmian bez uprzedniego powiadomienia.