AXIS M3138-LVE Dome Camera

8-MP-Kamera mit KI-Unterstützung und Turret-Design

Diese KI-gesteuerte Kamera lässt sich sowohl im Innen- als auch im Außenbereich flexibel installieren. Mit ihrem Turret-Design unterdrückt sie Lichtreflexe und bietet eine erstklassige Bildqualität mit 4k und hohe Benutzerfreundlichkeit. Axis OptimizedIR ermöglicht die Überwachung bei kompletter Dunkelheit. Mit AXIS Object Analytics vorinstalliert. Sowie einem Akustiksensor mit AXIS Audio Analytics. Axis Edge Vault, eine hardwarebasierte Cybersicherheits-Plattform, schützt das Gerät und bietet sichere Schlüsselspeicherung und -operationen mit Zertifizierung nach FIPS 140-3 Stufe 3. Für ausgewählte Märkte wird in der AXIS Installer-App eine direkte Ansicht der Installation angezeigt. Darüber hinaus verfügt diese wetterfeste Kamera über ein lackierbares Gehäuse und entspricht der Schutzklasse IP66 mit einem Betriebstemperaturbereich von -30 °C bis 50 °C (-22 °F bis 122 °F).

- > Erstklassige Bildqualität mit 8 MP
- > Flaches Design
- > Forensic WDR und OptimizedIR
- > KI-basierte Audio- und Videoanalysefunktionen
- > Integrierte Cybersicherheitsfunktionen dank Axis Edge Vault





FIPS 140-3 Inside #5139

AXIS M3138-LVE Dome Camera

Kamera

Bildsensor
CMOS RGB mit progressiver Abtastung 1/1,8 Zoll
Pixelgröße 2,0 µm

Objektiv
Vario-Fokus, 3,7 mm, F2.0
Horizontales Sichtfeld: 126°
Vertikales Sichtfeld: 67°
Minimaler Fokusabstand: 0,5 m (1,6 ft)
Feste Blende und IR-korrigiert

Tag und Nacht
Automatischer Infrarot-Sperrfilter
Hybrider Infrarot-Filter

Minimale Ausleuchtung
Farbe: 0,18 Lux bei 50 IRE, F2.0
S/W: 0,04 Lux bei 50 IRE, F2.0
0 Lux mit aktivierter IR-Beleuchtung

Verschlusszeit
1/112000 s bis 1/2 s

Ausrichtung der Kamera
Schwenken ±180°, Neigen 0 bis +60°, Drehen ±95°

System-on-Chip (SoC)

Modell
CV75

Speicher
2 GB RAM, 8 GB Flash

Rechenleistung
Deep Learning Processing Unit (DLPU)

Video

Videokomprimierung
H.264 (MPEG-4 Teil 10/AVC) Profile Main und High
H.265 (MPEG-H Part 2/HEVC) Main-Profile
Motion JPEG

Auflösung
16:9: 3840x2160 bis 640x360
4:3: 1440x1080 bis 320x240

Bildfrequenz
Bis zu 25/30 Bilder pro Sekunde (50/60 Hz) im 4-MP-Modus
Bis zu 12,5/15 Bilder pro Sekunde (50/60 Hz) im 8-MP-Modus

Video-Streaming
Mehrere, einzeln konfigurierbare Videostreams in H.264, H.265 und Motion JPEG
Axis Zipstream technology in H.264 und H.265
Steuerbare Bildfrequenz und Bandbreite
VBR/ABR/MBR H.264/H.265

WDR
WDR: Bis zu 120 dB je nach Szene

Streaming mit mehreren Ansichten
Zwei individuell zuschneidbare Sichtbereiche

Bildeinstellungen
Sättigung, Kontrast, Helligkeit, Schärfe, Weißabgleich, Tag-Nacht-Grenzschaltung, lokaler Kontrast, Tone-Mapping, Belichtungsart, Belichtungsbereiche, Komprimierung, Bilddrehung: 0°, 90°, 180°, 270°, einschließlich Corridor Format, Bildspiegelung, Text- und Bild-Overlay, dynamisches Text- und Bild-Overlay, Privatzonenmasken
Szenenprofile: Forensisch, belebt

Bildverarbeitung
Axis Zipstream, Forensic WDR, Lightfinder 2.0, OptimizedIR

Schwenken/Neigen/Zoomen
Digitales PTZ
Voreingestellte Tour-Position

Netzwerk

Netzwerkprotokolle
IPv4, IPv6 USGv6, ICMPv4/ICMPv6, HTTP, HTTPS[1], HTTP/2, TLS[1], QoS Layer 3 DiffServ, FTP, SFTP, CIFS/SMB, SMTP, mDNS (Bonjour), UPnP®, SNMP v1/v2c/v3 (MIB-II), DNS/DNSv6, DDNS, NTP, NTS, PTP, RTSP, RTP, SRTP/RTSPS, TCP, UDP, IGMPv1/v2/v3, RTCP, ICMP, DHCPv4/v6, ARP, SSH, LLDP, CDP, MQTT v3.1.1, Secure syslog (RFC 3164/5424, UDP/TCP/TLS), verbindungslokale Adresse (ZeroConf)

Systemintegration

Anwendungsprogrammierschnittstelle (engl. Application Programming Interface)
Offene API für Softwareintegration, einschließlich VAPIX® und AXIS Camera Application Platform (ACAP). Technische Daten auf *axis.com/developer-community*.
Cloud-Anbindung mit einem Klick
ONVIF®-Profile G, ONVIF®-Profile M, ONVIF®-Profile S und ONVIF®-Profile T, technische Daten auf *onvif.org*

Videoverwaltungssysteme
Kompatibel mit AXIS Camera Station Edge, AXIS Camera Station Pro und Video Management Software von Axis Partnern, erhältlich unter *axis.com/vms*.

Bildschirm-Bedienelemente
Wechsel Tag/Nacht
Wide Dynamic Range
Infrarot Beleuchtung
Privatzonenmasken
Heizung

Edge-to-Edge
Kopplung Sirene und Licht

Ereignisbedingungen
Anwendung
Audioanalyse: Geräuschpegel über dem Grenzwert, Glasbruch erkannt, Schrei erkannt, Rufen erkannt, Sprache erkannt, Schalldruckpegel (SPL): Oberhalb des oberen Grenzwerts, SPL: Unterhalb des unteren Grenzwerts
Gerätestatus: oberhalb/unterhalb/innerhalb der Betriebstemperatur, IP-Adresse blockiert/entfernt, Livestream aktiv, Netzwerkausfall, neue IP-Adresse, System bereit
Edge Storage: Laufende Aufzeichnung, Speicherstörung, Erkennung von Speicherproblemen
I/O: manueller Auslöser, virtueller Eingang ist aktiv
MQTT: MQTT-Client verbunden
Geplant und wiederkehrend: Zeitplan
Video: Durchschnittlicher Bitratenabfall, Tag/Nacht-Modus, Manipulation

Ereignisaktionen
Tag/Nacht-Modus
Lichtstärke: Beleuchtung, Beleuchtung bei aktiver Regel
LEDs: LED-Blinkstatus, LED-Blinkstatus bei aktiver Regel
MQTT: MQTT-Veröffentlichungsnachricht senden
Benachrichtigung über: HTTP, HTTPS, TCP und E-Mail
Overlay-Text
Aufzeichnungen: Video aufzeichnen, Video aufzeichnen, während die Regel aktiv ist
Sicherheit: Löschen der Konfiguration
Senden von SNMP-Trap-Nachrichten: senden, bei aktiver Regel senden
Bilder oder Videoclips: FTP, SFTP, HTTP, HTTPS, Netzwerk-Freigabe und E-Mail
WDR-Modus

Eingebaute Installationshilfen
Pixelzähler, Nivellierraster

Analysefunktionen

Anwendungen
Eingeschlossen
AXIS Object Analytics, AXIS Image Health Analytics, AXIS Audio Analytics, AXIS Scene Metadata, AXIS Video Motion Detection
Unterstützt
Unterstützt AXIS Camera Application Platform zur Installation von Anwendungen anderer Hersteller. Siehe dazu *axis.com/acap*

1. *Dieses Produkt enthält Software, die vom OpenSSL Project zur Verwendung im OpenSSL Toolkit. (openssl.org) entwickelt wurde, sowie kryptografische Software, die von Eric Young (eay@cryptsoft.com) geschrieben wurde.*

AXIS Object Analytics
Objektklassen: Menschen, Fahrzeuge (Fahrzeugtypen: Pkw, Busse, Lkw, Fahrräder, andere)
Szenarien: Linienüberquerung, Objekt im Bereich, Verweildauer im Bereich, Zählung der Linienüberquerungen, Belegung im Bereich, Vereinzelungskontrolle, PPE-Überwachung[BETA], Bewegung im Bereich, Bewegungslinienüberquerung
Bis zu 10 Szenarien
Weitere Merkmale: auslösende Objekte mit farbcodierten Umgrenzungsfeldern visualisiert
Polygone Einschluss- und Ausschlussbereiche
Konfiguration der Perspektive
ONVIF Bewegungsalarmereignis

AXIS Image Health Analytics
Detection settings (Erfassungseinstellungen):
Sabotage: Sichtfeld eingeschränkt, verändert
Bildverschlechterung: unscharfes Bild, unterbelichtetes Bild
Weitere Merkmale: Empfindlichkeit, Validierungszeitraum

AXIS Audio Analytics
Funktionen: Schalldruckpegel, adaptive Audioerfassung, Audioklassifizierung
Audioklassen: Hustenanfall, Glasbruch, Anwesenheit einer Person, Schrei, Rufen, Sprache
Ereignis-Metadaten: Audioerfassungen, Klassifizierungen, Schalldruckpegel

AXIS Scene Metadata
Objektklassen: Menschen, Gesichter, Fahrzeuge (Fahrzeugtypen: Pkw, Busse, Lkw, Fahrräder), Fahrzeugkennzeichen
Objektattribute: Fahrzeugfarbe, Farbe der Ober-/Unterbekleidung, Tasche, Zuverlässigkeit, Position

Zulassungen

Produktkennzeichnungen
UL/cUL, CE, KC, VCCI, RCM, BSMI, NCC, ICE, FCC, TELEC

Lieferkette
Entspricht TAA

EMV
CISPR 35, CISPR 32 Klasse B, EN 55035,
EN 55032 Klasse B, EN 61000-6-1, EN 61000-6-2,
EN 61000-6-3
Australien/Neuseeland: RCM AS/NZS CISPR 32 Klasse B
Kanada: ICES(B)/NMB(B)
Japan: VCCI Klasse B
Korea: KS C 9835, KS C 9832 Klasse B
USA: FCC Abschnitt 15 Teil B Klasse B

Sicherheit
CAN/CSA C22.2 Nr. 62368-1 Ausg. 3,
IEC/EN/UL 62368-1 Ausg. 3, IEC/EN 62471 (außer Risikogruppe), EN: 62311

Umgebung
IEC 60068-2-1, IEC 60068-2-2, IEC 60068-2-6,
IEC 60068-2-14, IEC 60068-2-27, IEC 60068-2-78,
IEC/EN 60529 IP66, IEC/EN 62262 IK08, NEMA 250 Typ 4X

Wireless
EN 62311, EN 300328, EN 301489-1, EN 301489-17,
FCC Teil 15 Unterabschnitt C,
FCC Teil 2 Unterabschnitt J, MIC, NCC, RSS-247, RSS-102, RSS-Gen

Netzwerk
IPv6 USGv6, NIST SP500-267

Cybersicherheit
EN 18031-1, ETSI EN 303 645,
BSI IT-Sicherheitskennzeichen, FIPS 140

Cybersicherheit

Edge-Sicherheit
Software: Signiertes OS, Verzögerungsschutz gegen Brute-Force-Angriffe, Digest-Authentifizierung und OAuth 2.0 RFC6749 Client Credential Flow/OpenID Authorization Code Flow für zentrales ADFS-Kontomanagement, Kennwortschutz, Axis Kryptographie-Modul (FIPS 140-2 Stufe 1)
Hardware: Axis Edge Vault Cybersicherheitsplattform
Secure keystore (Sicherer Schlüsselspeicher): sicheres Element (CC EAL 6+, FIPS 140-3 Level 3), System-on-Chip-Sicherheit (TEE)
Axis Geräte-ID, signiertes Video, sicheres Booten, verschlüsseltes Dateisystem (AES-XTS-Plain64 256bit)

Netzwerksicherheit
IEEE 802.1x (EAP-TLS, PEAP-MSCHAPv2)[2], IEEE 802.1AE (MACsec PSK/EAP-TLS), IEEE 802.1AR, HTTPS/HSTS[2], TLS v1.2/v1.3[2], Network Time Security (NTS), X.509 Certificate PKI, hostbasierte Firewall

Dokumentation
AXIS OS Hardening Guide
Axis Richtlinie zum Schwachstellenmanagement
Axis Security Development Model
AXIS OS Software Bill of Material (SBOM)
Diese Dokumente stehen unter *axis.com/support/cybersecurity/resources* zum Download bereit.
Weitere Informationen zum Axis Cybersicherheitssupport finden Sie auf *axis.com/cybersecurity*

Allgemeines

Gehäuse
IP66-, NEMA 4X- und IK08-zertifiziert
Dome aus Polycarbonat mit Hartbeschichtung
Kunststoffgehäuse
Farbe: Weiß NCS S 1002-B
Anweisungen zum Umlackieren finden Sie auf der Supportseite des Produkts. Informationen über die Auswirkung auf die Gewährleistung finden Sie auf *axis.com/warranty-implication-when-repainting*

Stromversorgung
Power over Ethernet (PoE) IEEE 802.3af/802.3at Typ 1
Klasse 3, max. 12,95 W, normal (Heizung aus, IR aus) 3,57 W
Merkmale: Dynamischer Leistungsmodus, Energiesparmodus, Leistungsmesser

Drahtlose Schnittstelle
Bluetooth® 5.4 Low Energy
Bluetooth-Profile: kein
Merkmale: Direkte Ansichten der Installation über die mobile App AXIS Installer

Umgebungssensoren
Umweltsensoren durch Zubehör mit Portcast-Technologie. Weitere Informationen finden Sie unter *Optionales Zubehör*.

Anschlüsse
Netzwerk: RJ-45 für 10BASE-T/100BASE-TX/1000BASE-T PoE (geschirmt)

Sensor
Akustischer Sensor

Infrarot-Beleuchtung
OptimizedIR mit energieeffizienten IR-LEDs, Wellenlänge 850 nm
Reichweite mindestens 20 m (66 ft) szeneabhängig

Lagerung
Unterstützt SD-Speicherkarten des Typs microSD, microSDHC und microSDXC
Unterstützt SD-Speicherkartenverschlüsselung (AES-XTS-Plain64 256bit)
Aufzeichnung auf NAS (Network Attached Storage)
Empfehlungen zu SD-Speicherkarten und NAS-Speichern finden Sie auf *axis.com*

Betriebsbedingungen
Temperatur: -30 °C bis +50 °C (-22 °F bis +122 °F)
Maximale Temperatur (nicht dauerhaft): 65 °C (140 °F)
Luftfeuchtigkeit: Relative Luftfeuchtigkeit 10 bis 100 % (nicht kondensierend)

Lagerbedingungen
Temperatur: -40 °C bis +65 °C (-40 °F bis +149 °F)
Luftfeuchtigkeit: 5 bis 95 % (nicht kondensierend)

Abmessungen
Die Gesamtabmessungen des Produkts sind dem Maßbild in diesem Datenblatt zu entnehmen.
Effektiv projizierte Fläche (EPA): 0,008 m^2 (0,09 ft^2)

Gewicht
362 g (0,8 lb)

Inhalt des Kartons
Kamera, Installationsanleitung, Anschlussschutz, Kabeldichtungen, Eigentümer-Authentifizierungsschlüssel

System-Tools
AXIS Site Designer, AXIS Device Manager, AXIS Installer, Produkt-Auswahlhilfe, Zubehör-Auswahlhilfe, Objektivrechner
Erhältlich auf *axis.com*

Sprachen
Englisch, Deutsch, Französisch, Spanisch, Italienisch, Russisch, Chinesisch (vereinfacht), Japanisch, Koreanisch, Portugiesisch, Polnisch, Chinesisch (traditionell), Niederländisch, Tschechisch, Schwedisch, Finnisch, Türkisch, Thailändisch, Vietnamesisch

Gewährleistung
Informationen zur fünfjährigen Gewährleistung finden Sie auf *axis.com/warranty*

2. *Dieses Produkt enthält Software, die vom OpenSSL Project zur Verwendung im OpenSSL Toolkit. (openssl.org) entwickelt wurde, sowie kryptografische Software, die von Eric Young (eay@cryptsoft.com) geschrieben wurde.*

Software-Support
Entwicklung neuer Funktionen bis 2030 (AXIS OS 12, 13 und 14)
Unterstützung bis 31.12.2035 (AXIS OS LTS 2030–2035)
Mehr über den Lebenszyklus von AXIS OS lesen Sie auf *help.axis.com/axis-os*.

Artikelnummern
Abrufbar unter *axis.com/products/axis-m3138-lve#part-numbers*

Optionales Zubehör

Portcast
AXIS D6210 Air Quality Sensor

Installation
AXIS T8415 Wireless Installation Tool

Montage
AXIS TM3218 Recessed Mount
AXIS TM3401 Grid Ceiling Mount
AXIS T94B01P Conduit Back Box

Lagerung
AXIS Surveillance Cards

Weiteres Zubehör finden Sie auf *axis.com/products/axis-m3138-lve#compatible-products*

Nachhaltigkeit

Substanzkontrolle
PVC-frei, BFR/CFR-frei gemäß JEDEC/ECA JS709
RoHS gemäß RoHS-Richtlinie 2011/65/EU und 2015/863 sowie Standard EN IEC 63000:2018
REACH gemäß Verordnung (EG) Nr. 1907/2006. Informationen zu SCIP UUID finden Sie auf *echa.europa.eu*

Material
Kunststoffanteil aus nachwachsenden Rohstoffen: 48 % (recycelt: 1 % (bio-basiert: 47 %)
Auf Konfliktmineralien gemäß OECD-Leitfaden überprüft
Weitere Informationen zum Thema Nachhaltigkeit bei Axis finden Sie auf *axis.com/about-axis/sustainability*

Verantwortung für die Umwelt
axis.com/environmental-responsibility
Axis Communications nimmt am UN Global Compact teil. Weitere Informationen hierzu finden Sie auf *unglobalcompact.org*

Erfassen, Beobachten, Erkennen, Identifizieren (Detect, Observe, Recognize, Identify – DORI)

	DORI-Definition	Entfernung
Erfassen	25 px/m (8 px/ft)	70 m
Beobachten	63 px/m (19 px/ft)	28 m (92 ft)
Wiedererkennen	125 px/m (38 px/ft)	14 m
Identifizieren	250 px/m (76 px/ft)	7 m (20 ft)

Die Berechnung der DORI-Werte erfolgt nach der Norm EN-62676-4 anhand der Pixeldichte für verschiedene Anwendungsfälle. Bei der Berechnung wird die Bildmitte als Bezugspunkt verwendet, um die Objektivverzeichnung zu berücksichtigen. Die Möglichkeit, Personen oder Objekte zu erkennen oder zu identifizieren, hängt von Faktoren wie Objektbewegung, Videokomprimierung, Lichtverhältnissen und Kamerafokus ab. Verwenden Sie bei der Planung Ränder. Die Pixeldichte variiert im Bild. Die berechneten Werte können sich von den Entfernungen in der realen Welt unterscheiden.

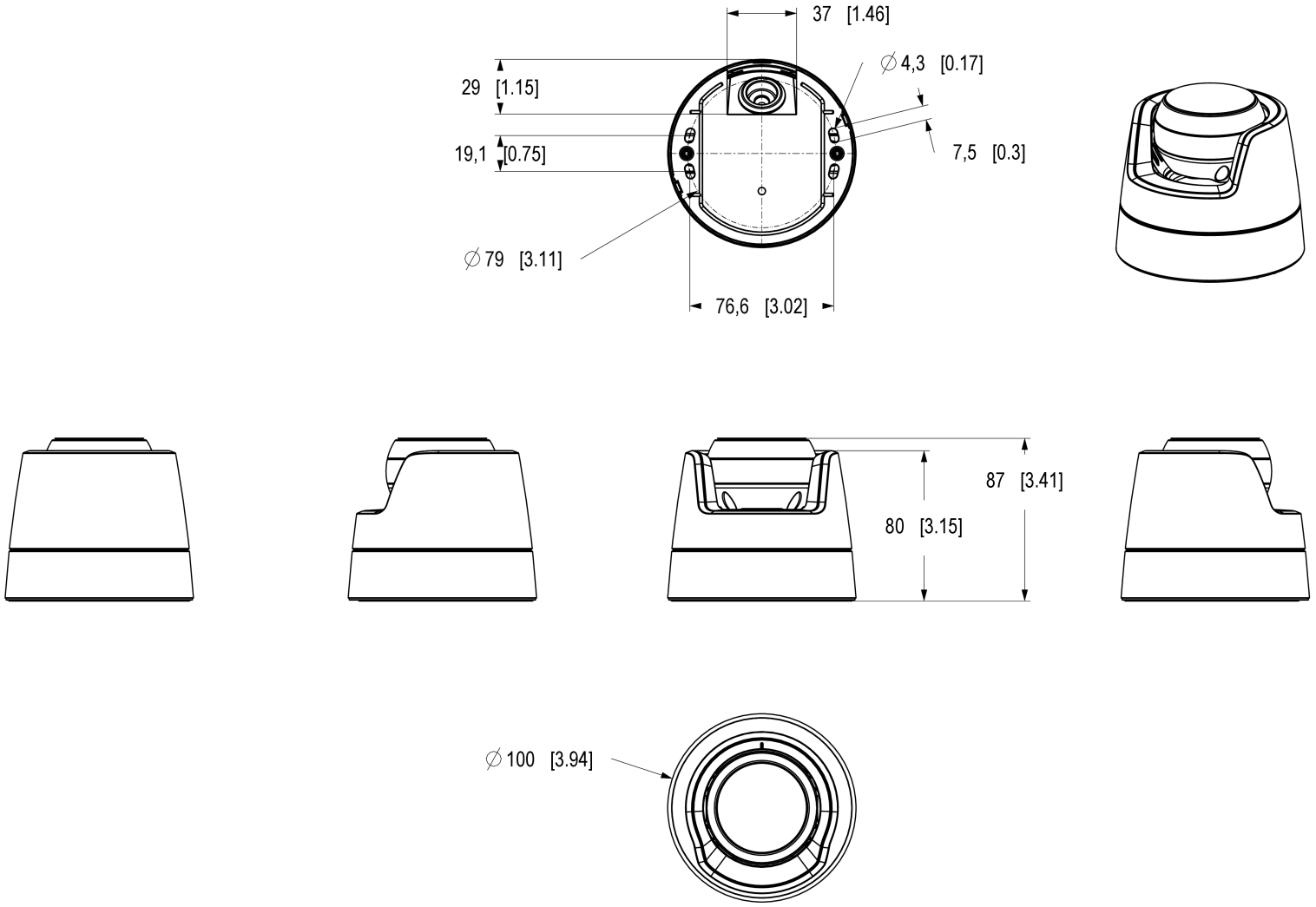

AXIS M3138-LVE Dome Camera

Dimensions in mm [inch]

Date	Version	Scale
2026 Apr-23	M1.5	1:2
Drawing Number	Size	Sheet
3581320	A3	1(2)

© 2026 Axis Communications AB. All rights reserved.

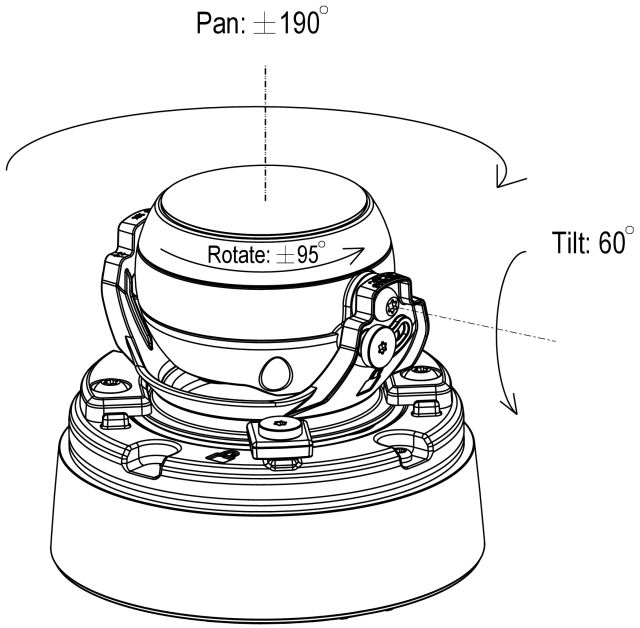

AXIS M3138-LVE Dome Camera

Dimensions in mm [inch]

Date	Version	Scale
2026 Apr-23	M1.5	1:2
Drawing Number	Size	Sheet
3581320	A3	2(2)

© 2026 Axis Communications AB. All rights reserved.

Hervorgehobene Funktionen

AXIS Audio Analytics

AXIS Audio Analytics erzeugt über adaptive Audioerfassung Alarme bei plötzlichem Anstieg der Lautstärke. Mit den KI-basierten Klassifizierern erfasst sie Schreie und Rufe. Zusätzliche Bestätigung erhalten Sie, indem Sie AXIS Audio Analytics mit Videoanalyse kombinieren. Diese intelligente Anwendung überträgt nur Metadaten, um den Datenschutz zu gewährleisten. AXIS Audio Analytics ist ein zentrales Merkmal von AXIS OS und ist ohne zusätzliche Kosten vorinstalliert.

Axis Edge Vault

Axis Edge Vault ist die hardwarebasierte Cybersicherheitsplattform zum Schutz des Axis Geräts. Sie bildet die Grundlage für jedweden sicheren Betrieb und bietet Funktionen zum Schutz der Identität des Geräts, zur Sicherung seiner Integrität und zum Schutz vertraulicher Daten vor unbefugtem Zugriff. Beispielsweise sorgt der **sichere Systemstart** dafür, dass ein Gerät nur mit **signiertem Betriebssystem** gestartet werden kann. Dies verhindert konkrete Manipulationen der Bereitstellungskette. Ein Gerät mit signiertem Betriebssystem kann außerdem neue Geräte-Software validieren, bevor es zulässt, dass sie installiert wird. Und hinsichtlich der Sicherheit ist der **sichere Schlüsselspeicher** der entscheidende Faktor für den Schutz kryptografischer Daten, die für die sichere Kommunikation (IEEE 802.1X, HTTPS, Axis Geräte-ID, Schlüssel für die Zutrittskontrolle usw.) verwendet werden, vor einem Missbrauch bei Sicherheitsverletzungen. Der sichere Schlüsselspeicher wird über ein gemäß dem Common Criteria oder FIPS 140 zertifiziertes, hardwarebasiertes, kryptografisches Rechenmodul bereitgestellt.

Darüber hinaus stellen signierte Videos sicher, dass Videobeweise als fälschungssicher eingestuft werden können. Jede Kamera fügt dem Videostream mithilfe einer Signatur einen eindeutigen, im sicheren Schlüsselspeicher gespeicherten Schlüssel hinzu. Dadurch kann das Video zur Axis Kamera zurückverfolgt werden, von der es stammt.

Weitere Informationen zu Axis Edge Vault finden Sie unter *axis.com/solutions/edge-vault*.

AXIS Object Analytics

AXIS Object Analytics ist eine vorinstallierte, vielseitige Videoanalysefunktion zur Erfassung und Klassifizierung von Personen, Fahrzeugen und Fahrzeugtypen. Dank KI-basierter Algorithmen und Verhaltensmuster analysiert sie die Szene und das räumliche Verhalten darin – individuell und ganz auf Ihre spezifischen Anforderungen zugeschnitten. Skalierbar und Edge-basiert, erfordert die Software einen minimalen Einrichtungsaufwand und unterstützt verschiedene, gleichzeitig ablaufende Szenarien.

Lightfinder

Die Axis Lightfinder-Technologie liefert selbst bei nahezu vollständiger Dunkelheit hochauflösende, farbgetreue Videobilder mit nur minimaler Bewegungsunschärfe. Durch das Entfernen von Rauschen macht Lightfinder dunkle Bereiche in einer Szene sichtbar und erfasst auch bei sehr schwachem Licht Einzelheiten. Mit Lightfinder unterscheiden Kameras die Farbe bei schwachem Licht besser als das menschliche Auge. Farben tragen bei der Videoüberwachung entscheidend zur Erkennung von Personen, Objekten oder Fahrzeugen bei.

OptimizedIR

Axis OptimizedIR bietet eine einzigartige und leistungsstarke Kombination aus Kameraintelligenz und hoch entwickelter LED-Technologie, woraus sich unsere fortschrittlichsten kameraintegrierten IR-Lösungen für völlige Dunkelheit ergeben. Bei unseren Pan-Tilt-Zoom (PTZ)-Kameras mit OptimizedIR passt sich der IR-Strahl automatisch an und wird beim Herein- und Herauszoomen breiter oder schmaler, um sicherzustellen, dass das gesamte Sichtfeld immer gleichmäßig ausgeleuchtet wird.

Live-Anzeige für Installation

Die Live-Anzeige für die Installation ist eine Kamerafunktion, die eine schnelle Einrichtung der Kamera mithilfe einer Echtzeit-Anzeige des Kamerastreams über Bluetooth® während der Installation ermöglicht.

© 2026 Axis Communications AB. AXIS COMMUNICATIONS, AXIS, ARTPEC und VAPIX sind in verschiedenen Jurisdiktionen eingetragene Marken von Axis AB. Alle anderen Marken sind Eigentum ihrer jeweiligen Inhaber.Wir behalten uns das Recht auf Änderungen ohne Vorankündigung vor.