AXIS D2123-VE Radar

Solución multicapa con innovadora cobertura de 270°, 24 horas al día, 7 días a la semana

Basado en la tecnología ARTPEC-9, este innovador radar ofrece un campo de detección horizontal de 270° y proporciona una clasificación precisa basada asistida por IA en amplias zonas, las 24 horas del día, los 7 días de la semana. Funciona de forma autónoma o integrado con cámaras PTZ seleccionadas ARTPEC-9 para habilitar una fusión de radar y vídeo de última generación entre ambos dispositivos. Este enfoque multicapa garantiza la máxima eficiencia con datos más enriquecidos y mejores herramientas para la toma de decisiones. La AXIS D2123-VE utiliza la misma interfaz de montaje que las cámaras PTZ de Axis, lo que facilita su instalación. Representa un bajo consumo energético y, gracias a su compatibilidad con la salida PoE, no precisa cableado adicional. Además, puede activar acciones automatizadas en otros dispositivos; por ejemplo, activar una sirena estroboscópica.

- > Zona de reconocimiento humano de 30 000 m² (323 000 pies cuadrados)
- > Zonas de reconocimiento cuadradas para ofrecer una cobertura eficiente
- > Profunda integración con cámaras PTZ seleccionadas
- > Posibilidad de tecnología de fusión radar-vídeo
- > Diseñado para una conectividad sencilla



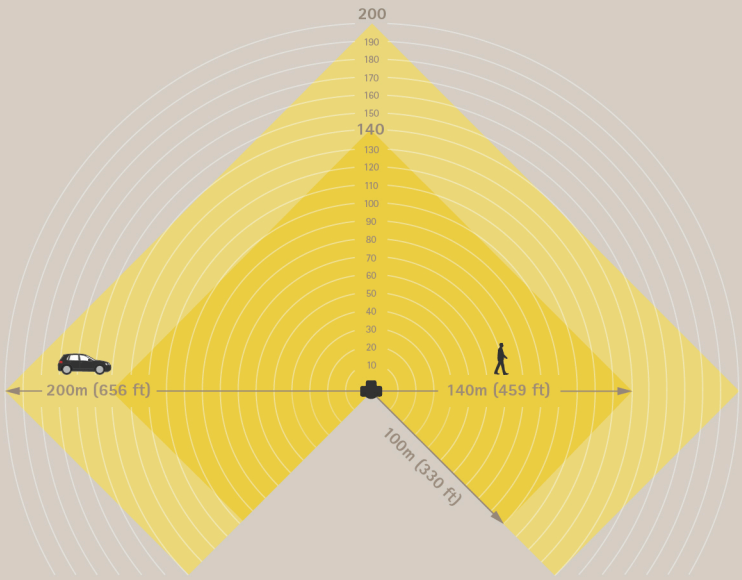

FIPS 140-3 Inside #5139

AXIS D2123-VE Radar

Variantes
AXIS D2123-VE Radar negro
AXIS D2123-VE Radar blanco

Radar

Perfiles
Supervisión de zonas

Sensor
FMCW (onda continua de frecuencia modulada)

Datos del objeto
Tipo de objeto (clases: personas, vehículos, desconocidos), rango, dirección, velocidad

Frecuencia
24,05–24,25 GHz

Potencia de transmisión de RF
<100 mW (EIRP)
Sin licencia. Ondas de radio inocuas.

Altura de montaje recomendada
4–10 m (13–33 pies)[1]

Zona de reconocimiento
Perfil de supervisión de la zona: clasificación de objetos a una distancia de hasta 140 m (450 pies) en el caso de las personas, y de hasta 200 m (650 pies) en el caso de los vehículos.[2] Consulte una ilustración en la portada.

Distancia de detección
Perfil de supervisión de la zona: hasta 200 m (650 pies) para personas[3] y vehículos.[2] Consulte una ilustración en la portada.

Velocidad radial
Perfil de supervisión de la zona: hasta 80 km/h (50 mph)

Campo de detección
Horizontal: 270°

Precisión de velocidad
+/- 2 km/h (1,25 mph)

Precisión de distancia
Perfil de supervisión de zona: 0,9 m (3 pies)

Precisión de ángulo
<0,5°

Diferenciación espacial
3 m[4]

Velocidad de actualización de datos
6.67 Hz

Cobertura
Perfil de supervisión de zona: 30 000 m^2 (320 000 pies cuadrados) para personas
59 000 m^2 (635 000 pies cuadrados) para vehículos

Zona de coexistencia
Banda de frecuencia: 24 GHz
Radio: 500 m
Número de radares recomendado: hasta 12

Controles por radar
Múltiples zonas de detección, detección de traspaso de líneas con una o dos líneas, zonas de exclusión con filtros para objetos que permanecen poco en la escena, velocidad y tipo de objeto, duración de activador configurable
Activación/desactivación de la transmisión por radar, estabilización de la imagen por radar, opacidad de la cuadrícula, opacidad de la zona, esquema de colores, duración de la estela, sensibilidad de detección, filtro de objetos con balanceo, filtro de objetos desconocidos, calibración del mapa de referencia con opciones de escala, panorámica y zoom del mapa

Sistema en chip (SoC)

Modelo
ARTPEC-9

Flash
2 GB de RAM, 8 GB de memoria flash

1. *La altura del montaje afecta al rango de detección. Para obtener más información, consulte el manual de usuario en axis.com.*
2. *Medido a una altura de montaje de 5 m. Para obtener más información, consulte el manual de usuario en axis.com.*
3. *Detrás de un indicador de función*
4. *Distancia mínima entre los objetos en movimiento.*

Capacidad de computación
Unidad de procesamiento de deep learning (DLPU)

Vídeo

Compresión de vídeo
H.264 (MPEG-4 Parte 10/AVC) Perfiles de punto de referencia, principal y alto
H.265 (MPEG-H Parte 2/HEVC) Main perfil
AV1
Motion JPEG

Resolución
16:9: de 1920x1080 a 320x200
4:3: De 1440x1080 a 160x120

Velocidad de fotogramas
Hasta 10 imágenes por segundo (50/60 Hz) en todas las resoluciones

Transmisión de vídeo
Hasta 20 flujos de vídeo únicos y configurables[5]
Axis' Zipstream technology en H.264 y H.265
Velocidad de imagen y ancho de banda controlables
VBR/ABR/MBR H.264/H.265
Modo de baja latencia
Indicador de transmisión de vídeo

Red

Protocolos de red
IPv4, IPv6 USGv6, ICMPv4/ICMPv6, HTTP, HTTPS[6], HTTP/2, TLS[6], QoS Layer 3 DiffServ, FTP, SFTP, CIFS/SMB, SMTP, mDNS (Bonjour), UPnP®, SNMP v1/v2c/v3 (MIB-II), DNS/DNSv6, DDNS, NTP, NTS, PTP, RTSP, RTP, SRTP/RTSPS, TCP, UDP, IGMPv1/v2/v3, RTCP, ICMP, DHCPv4/v6, ARP, SSH, LLDP, CDP, MQTT v3.1.1, Secure syslog (RFC 3164/5424, UDP/TCP/TLS), dirección de enlace local (ZeroConf)

Integración del sistema

Interfaz de programación de aplicaciones
API abierta para la integración de software, incluidos VAPIX® y AXIS Camera Application Platform (ACAP); las especificaciones están disponibles en *axis.com/developer-community*.
Conexión a la nube con un clic
ONVIF® Profile G, ONVIF® Profile M, ONVIF® Profile S y ONVIF® Profile T; especificaciones en *onvif.org*.

Sistemas de gestión de vídeo
Compatible con AXIS Camera Station Pro y software de gestión de vídeo de socios de Axis disponible en *axis.com/vms*.

Controles en pantalla
Reproducir clip de medios

Edge-to-Edge
Emparejamiento de micrófono
Emparejamiento de altavoces
Emparejamiento de la cámara
Emparejamiento de sirena y luz

Condiciones de evento
Aplicación
Estado de los dispositivos: Estado del dispositivo: por encima/por debajo/dentro de la temperatura de funcionamiento, carcasa abierta, dirección IP bloqueada/eliminada, secuencia en directo activa, pérdida de red, nueva dirección IP, detección de impacto, sistema preparado
Almacenamiento local: grabación en curso, interrupción del almacenamiento, problemas de salud del almacenamiento detectados
E/S: activador manual, la entrada virtual está activa
MQTT: Cliente MQTT conectado
Programado y recurrente: horario

Acciones de eventos
Iluminación: uso de luces, uso de luces mientras la regla esté activa
LED: LED de estado de flash, LED de estado de flash mientras la regla esté activa
MQTT: enviar mensaje de publicación MQTT
Notificación: HTTP, HTTPS, TCP y correo electrónico
Superposición de texto
Radar: banda LED dinámica, seguimiento automático del radar, detección de radar
Seguridad: borrar configuración
Mensajes de trampa SNMP: enviar, enviar mientras la regla está activa
Imágenes o clips de vídeo: FTP, SFTP, HTTP, HTTPS, recurso compartido de red y correo electrónico

Transmisión de datos
Metadatos del radar con posición relativa, posición GPS[7], velocidad, dirección y tipo de objeto

Ayudas de instalación integradas
Calibración del mapa de referencia, sensor para el ángulo de inclinación, posición GPS

5. *Recomendamos un máximo de 3 transmisiones de vídeo únicas por cámara o canal para optimizar la experiencia del usuario, el ancho de banda de red y el uso del almacenamiento. Muchos clientes de vídeo de la red pueden utilizar un flujo de vídeo único a través de un método de transporte multicast o unicast mediante la funcionalidad de reutilización de transmisiones integrada.*
6. *Este producto incluye software desarrollado por OpenSSL Project para su uso en el kit de herramientas OpenSSL (openssl.org) y software criptográfico escrito por Eric Young (eay@cryptsoft.com).*
7. *Introduzca manualmente la posición GPS del radar para obtener la posición GPS de los objetos en la secuencia de datos.*

Analítica

Aplicaciones
Compatible
AXIS Radar Autotracking for PTZ (Slew to Cue, respuesta automática a blancos identificados por radar)
Para cámaras compatibles, vea *axis.com/products/axis-radar-autotracking*
Para consultar la compatibilidad con AXIS Camera Application Platform, que permite la instalación de aplicaciones de terceros, visite *axis.com/acap*

Homologaciones

Marcas de productos
CE, CRA, CRC, ENACOM, FCC, ICASA, MIC Telecom, MOC, MTC, RATEL, RCM, RSM, SUBTEL, UL, URSE, VCCI, WPC

Cadena de suministro
Cumple los requisitos de TAA

EMC
EN 55035, EN 55032 Clase B, EN 50121-4, EN 61000-6-1, EN 61000-6-2
EE. UU.: FCC Parte 15 Subparte B Clase B
Ferrocarril: IEC 62236-4

Seguridad
CAN/CSA C22.2 N.º 62368-1 ed. 3, IEC/EN 62368-1 ed. 3, EN 62311

Entorno
IEC 60068-2-1, IEC 60068-2-2, IEC 60068-2-6, IEC 60068-2-14, IEC 60068-2-27, IEC 60068-2-78, IEC/EN 60529 IP66/IP67, IEC/EN 62262 IK09/IK10, ISO 21207 (Método B), ISO 4892-2, ISO 12944-6 C5, NEMA 250 Tipo 4X, NEMA TS 2 (2.2.7-2.2.9)

Inalámbrica
EN 300440, EN 301489-1, EN 301489-3, FCC Parte 15 Subparte C, RSS-210

Red
NIST SP500–267

Ciberseguridad
EN 18031-1, ETSI EN 303 645, etiqueta de seguridad informática BSI, FIPS 140

Ciberseguridad

Seguridad perimetral
Software: sistema operativo firmado, protección contra retrasos de fuerza bruta, autentificación digest y flujo de credenciales de cliente OAuth 2.0 RFC 6749/flujo de código de autorización OpenID para gestión centralizada de cuentas ADFS, protección mediante contraseña, Axis Cryptographic Module (FIPS 140-2 nivel 1)
Hardware: plataforma de ciberseguridad Axis Edge Vault
Almacenamiento de claves seguro: Elemento seguro (CC EAL 6+, FIPS 140-3 Nivel 3), seguridad de sistema en chip (TEE)
ID de dispositivo Axis, vídeo firmado, arranque seguro, sistema de archivos cifrado (AES-XTS-Plain64 256 bits)

Seguridad de red
IEEE 802.1X (EAP-TLS, PEAP-MSCHAPv2)[8], IEEE 802.1AE (MACsec PSK/EAP-TLS), IEEE 802.1AR, HTTPS/HSTS[8], TLS v1.2/v1.3[8], Network Time Security (NTS), Certificado pki x.509, firewall basado en host, WPA/WPA2-Enterprise (EAP-TLS, EAP-PEAP/MSCHAPv2)

Documentación
Guía de seguridad de sistemas de AXIS OS
Política de gestión de la vulnerabilidad de Axis
Modelo de desarrollo de seguridad de Axis
Lista de materiales del software AXIS OS (SBOM)
Para descargar documentos, vaya a *axis.com/support/cybersecurity/resources*
Para obtener más información sobre el servicio de asistencia para ciberseguridad de Axis, vaya a *axis.com/cybersecurity*.

General

Carcasa
Con clasificación IP66/IP67, NEMA 4X e IK10
Carcasa de aluminio y plástico
Color: Blanco NCS S 1002-B
Para consultar las instrucciones de repintado, vaya a la página de asistencia técnica del producto. Para obtener información sobre el impacto en la garantía, vaya a *axis.com/warranty-implication-when-repainting*.

8. *Este producto incluye software desarrollado por OpenSSL Project para su uso en el kit de herramientas OpenSSL (openssl.org) y software criptográfico escrito por Eric Young (eay@cryptsoft.com).*

Alimentación
Alimentación a través de Ethernet (PoE) IEEE 802.3bt Tipo 2 Clase 4
Normal 11,5 W, 19,6 W máx.
Para la salida PoE IEEE 802.3bt, tipo 3 clase 6, es preciso alimentar el radar con IEEE 802.3bt, tipo 4 clase 8, máx. 70,6 W.
Para la salida PoE IEEE 802.3bt, tipo 2 clase 4, es preciso alimentar el radar con IEEE 802.3bt, tipo 3 clase 6, máx. 45,1 W.

Conectores
Red: PoE apantallado RJ45 10BASE-T/100BASE-TX/1000BASE-T
Red: RJ45 1000BASE-T apantallado Salida PoE para alimentar un dispositivo PoE externo

LED dinámico
Banda LED dinámica con LED RGB (rojo, verde, azul) y diseños de luz predefinidos
Visibilidad de luz diurna de hasta 60 m[9]

Almacenamiento
Compatibilidad con tarjetas microSD/microSDHC/microSDXC
Compatibilidad con cifrado de tarjeta SD (AES-XTS-Plain64 256 bits)
Grabación en almacenamiento conectado a la red (NAS)
Consulte las recomendaciones sobre tarjetas SD y NAS en *axis.com*

Condiciones de funcionamiento
Temperatura: de -40 °C a 60 °C (de 40° F a 140 °F)
Humedad: humedad relativa del 10 % al 100 % (sin condensación)

Condiciones de almacenamiento
Temperatura: de -40 °C a 65 °C (de -40 °F a 149 °F)
Humedad: humedad relativa del 5 al 95 % (sin condensación)

Dimensiones
Para obtener información sobre las dimensiones generales del producto, consulte el dibujo de dimensiones de la hoja de datos.
Área efectiva proyectada (EPA): 0,09 m^2 (0,97 $pies^2$)

Peso
5 200 g (11,5 lib)

Contenido de la caja
Radar, guía de instalación, destornillador TORX® T20, protector del conector, juntas de cable, clave de autentificación del propietario

Herramientas de sistema
AXIS Site Designer, AXIS Device Manager, selector de productos, selector de accesorios
Disponibles en *axis.com*

Idiomas
Alemán, chino (simplificado), chino (tradicional), coreano, español, finés, francés, holandés, inglés, italiano, japonés, polaco, portugués, ruso, sueco, tailandés, turco, vietnamita

garantia
Garantía de 5 años; consulte *axis.com/warranty*

Números de pieza
Disponible en *axis.com/products/axis-d2123-ve-radar#part-numbers*

Accesorios opcionales

Instalación
AXIS T8415 Wireless Installation Tool

Montaje
Accesorios de montaje Axis T91, AXIS TQ5001–E Wall-and-Pole Mount, AXIS TQ5301–E Corner Mount

Almacenamiento
AXIS Surveillance Cards

Para obtener más información sobre accesorios, consulte *axis.com/products/axis-d2123-ve-radar#compatible-products*

Sostenibilidad

Control de sustancias
Sin PVC, sin BFR/CFR de conformidad con la norma JEDEC/ECA, JS709
RoHS de conformidad con la directiva europea EU RoHS Directive 2011/65/EU y 2015/863 y con la norma EN IEC 63000:2018
REACH de conformidad con (CE) no 1907/2006. Para SCIP UUID, consulte *echa.europa.eu*

Materiales
Contenido de plástico renovable a base de carbono: 69 % (bio)
Análisis de minerales conflictivos conforme a las directrices de la OCDE
Para obtener más información sobre la sostenibilidad en Axis, vaya a *axis.com/about-axis/sustainability*

9. Bajo la luz solar directa. El rango aumenta en condiciones con menos luz.

Responsabilidad medioambiental
axis.com/environmental-responsibility
Axis Communications es firmante del Acuerdo Mundial de las Naciones Unidas, obtenga más información en *unglobalcompact.org*

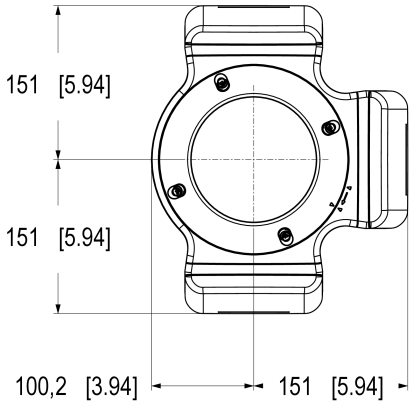

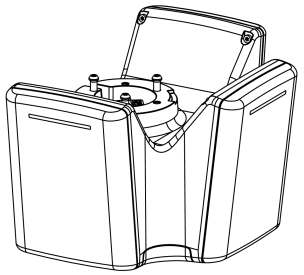

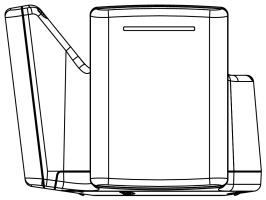

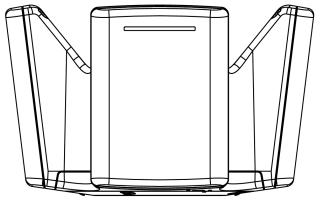

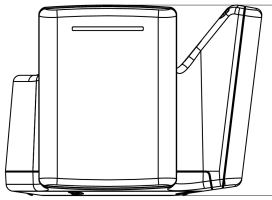

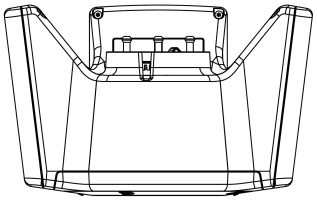

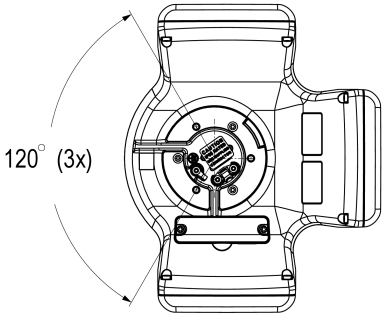

AXIS COMMUNICATIONS

© 2025 Axis Communications AB. All rights reserved.

AXIS D2123-VE Radar

Dimensions in mm [inch]

Date	Version	Scale
2025 May-14	M1.4	1:3
Drawing Number	Size	Sheet
3349827	A2	1(2)

Bottom Plate of AXIS D2123-VE Radar

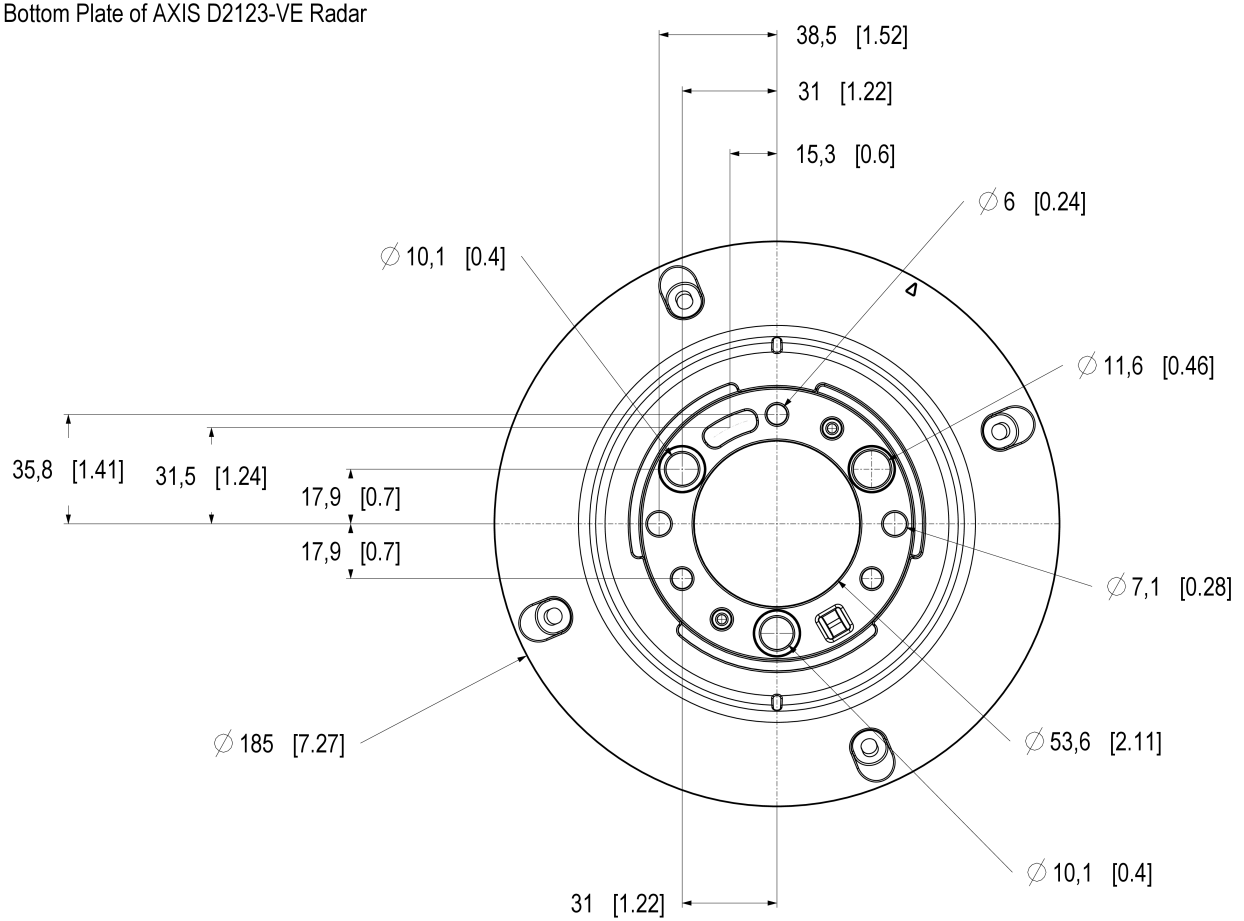

AXIS COMMUNICATIONS

© 2025 Axis Communications AB. All rights reserved.

AXIS D2123-VE Radar

Dimensions in mm [inch]

Date	Version	Scale
2025 May-14	M1.4	1:1
Drawing Number	Size	Sheet
3349827	A2	2(2)

Funciones destacadas

Zonas de detección y reconocimiento cuadradas

Nuestras innovadoras zonas de vigilancia cuadradas permiten realizar una planificación de cobertura eficiente y óptima, simplificando el diseño del sistema. Estas zonas garantizan la detección y clasificación precisa y fiable de objetos dentro de un área definida, mejorando así las capacidades de vigilancia.

El uso de estas zonas cuadradas permite al radar rastrear y supervisar con gran precisión los objetos presentes en un área prevista, ofreciendo una visión integral de la situación y la posibilidad de una cobertura continua. Este enfoque optimiza la cobertura, garantizando una vigilancia eficaz y fiable.

Tecnología de fusión de radar-vídeo

Nuestra avanzada tecnología de fusión de radar-vídeo integra datos de radares y cámaras de vídeo para alcanzar un rendimiento superior en vigilancia y supervisión. Inicialmente, el radar detecta un objeto y lo clasifica con la asistencia de IA, garantizando así una supervisión fiable en amplios rangos y en condiciones ambientales adversas 24/7, incluyendo en condiciones de oscuridad y climatología adversa. Posteriormente, una segunda capa de análisis de vídeo asistida por IA valida la detección y clasificación del radar, e inicia el seguimiento del objeto. Tras la validación, el sistema decide, en función de escenarios predefinidos, si debe o no enviar una alarma. Esta fusión de radar-vídeo mejora la precisión general, minimiza la emisión de falsas alarmas y ofrece una visión integral de la situación. Esto garantiza una supervisión fiable y eficaz al combinar las ventajas de ambas tecnologías.

Edge-to-Edge

La tecnología de extremo a extremo hace que los dispositivos IP se comuniquen directamente entre sí. Ofrece una funcionalidad de emparejamiento inteligente entre, por ejemplo, las cámaras Axis y los productos de audio o radar de Axis.

Banda LED dinámica

La banda LED dinámica es una característica de determinados radares Axis. Con LED RGB (rojo, verde, azul) y patrones de luz predefinidos, puede utilizarse para disuadir, avisar o notificar.

Axis Edge Vault

Axis Edge Vault es la plataforma de ciberseguridad basada en hardware que protege el dispositivo Axis. Constituye la base de la que dependen todas las operaciones seguras y ofrece características para proteger la identidad del dispositivo, proteger su y proteger la información confidencial frente a accesos no autorizados. Por ejemplo, el **arranque seguro** garantiza que un dispositivo solo puede arrancar con el **sistema operativo firmado**. De esta forma, se evita la manipulación de la cadena de suministro física. Con el SO firmado, el dispositivo puede validar también el nuevo software antes de aceptar instalarlo. El **almacén de claves seguro** es la pieza clave para proteger la información criptográfica que se utiliza para una comunicación segura (IEEE 802.1X, HTTPS, ID de dispositivo Axis, claves de control de acceso, etc.) contra la extracción maliciosa en caso de una infracción de la seguridad. El almacén de claves seguro y las conexiones seguras se proporcionan a través de un módulo de cálculo criptográfico basado en hardware certificado por FIPS 140 o criterios comunes.

Además, el vídeo firmado garantiza que las pruebas en vídeo no se han manipulado. Cada cámara utiliza un clave de firma de vídeo exclusiva, que se almacena en el almacén de claves seguro. Así se agrega una firma al flujo de vídeo, lo que permite rastrear el vídeo hasta la cámara Axis en la que se originó.

Para obtener más información sobre Axis Edge Vault, vaya a *axis.com/solutions/edge-vault*.

Para obtener más información, consulte *axis. com/glossary*

© 2025 – 2026 Axis Communications AB. AXIS COMMUNICATIONS, AXIS, ARTPEC y VAPIX son marcas comerciales registradas de Axis AB en diferentes jurisdicciones. Todas las demás marcas comerciales son propiedad de sus respectivos titulares.Nos reservamos el derecho de introducir modificaciones sin previo aviso.