AXIS Camera Station S1224 Rack Recording Server

Flexibler und skalierbarer Aufzeichnungsserver

Vorkonfigurierter Aufzeichnungsserver, der erstklassige Leistung und Zuverlässigkeit in einem kompakten Serverprodukt bietet. AXIS Camera Station S1224 Rack Recording Server wird mit 24 AXIS Camera Station Pro Lizenzen geliefert. Wird mit einem umfangreichen Support, einer 5-Jahres-Gewährleistung und einem leeren Festplattenschacht zur Erweiterung des Speichers geliefert. Mit seinen leistungsstarken Komponenten und seiner sicheren Projektierung ist dieser Aufzeichnungsserver ideal für anspruchsvolle Anwendungen. Seine Skalierbarkeit und Flexibilität machen es einfach, Ihr System nach Bedarf zu erweitern. Die Leistungseinstellungen des Geräts wurden optimiert, um den Energieverbrauch zu minimieren und die Gesamtbetriebskosten unter Kontrolle zu halten.

- > **Skalierbare, leistungsfähige Lösung**
- > **Ein leerer Festplattenschacht zur Erweiterung des Speichers**
- > **Optimierter Energieverbrauch**
- > **24 AXIS Camera Station Pro-Lizenzen im Lieferumfang enthalten.**
- > **Umfassender Support und 5 Jahre Gewährleistung**



AXIS Camera Station S1224 Rack Recording Server

Lizenzen
24 AXIS Camera Station Pro Core Device NVR-Lizenzen und 10 AXIS Audio Manager Pro-Lizenzen sind im Lieferumfang enthalten und an die Hardware gebunden. Upgrade mit zusätzlichen Lizenzen möglich (separat erhältlich).

Systemskalierbarkeit
Qualifiziert für 64 Türen und 32 Videokanäle mit einer Gesamtbitrate für die Aufzeichnung von bis zu 300 MBit/s.
Informationen zum schätzungsweise benötigten Speichervolumen finden Sie im AXIS Site Designer.
Kann bei Verwendung der AXIS S30 Recorder-Serie mit weiteren Geräten skaliert werden.
Geeignet für 200 gleichzeitige Audio-Streams mit AXIS Audio Manager Pro.
Geeignet für bis zu 1.000 Zugänge nur mit Zutrittskontrolle.
Getestet mit:
20 Clients für die Live-Ansicht
2 Clients bei intensiven Wiedergabe- oder Scrubbing-Vorgängen

Hardware

Prozessor
Prozessor Intel® Xeon® E

Speicher
1 x 16 GB

Lagerung
Cold-Swap-fähiges SATA-HDD der Enterprise-Klasse, 7200 U/min.
HDD-Plätze insgesamt: 2
Freier HDD-Einschub: 1
Sofort einsetzbarer Speicher: 12 TB (1 x 12 TB)

RAID
RAID-Level ab Werk: Nicht konfiguriert
Unterstützte RAID-Level: 0, 1

Stromversorgung
450 W mit Platin
(100–240 V AC), 6,5–3,5 A, 50/60 Hz

Leistungsaufnahme
Typisch: 55 W (307,1 BTU/h)
Maximum: 70 W (409,5 BTU/h)

Anschlüsse
Vorderseite:
1x USB 2.0
1x iDRAC-Direktanschluss
Rückseite:
1x USB 2.0
1x USB 3.2
1x VGA
1x serieller Port
1x iDRAC dedizierter Ethernet-Anschluss
2x RJ45 1 GBit/s

Video

Video-Streaming
Nicht zur Wiedergabe von Video vor Ort vorgesehen.
Es wird empfohlen, Axis Workstations zu verwenden.

Zulassungen

Lieferkette
Entspricht TAA

EMV
EN 55035, EN 55024, EN 55032 Class A,
EN 61000–3–2, EN 61000–3–3
Australien/Neuseeland: RCM AS/NZS CISPR 32 Klasse A
Kanada: ICES-3(A)/NMB-3(A)
Japan: VCCI Klasse A
Korea: KS C 9835, KS C 9832 Class A
USA: FCC Teil 15 Abschnitt B Klasse A
Taiwan: CNS 15936

Sicherheit
CAN/CSA C22.2 Nr. 62368-1 Ausg. 3,
IEC/EN/UL 62368-1 ed. 3, RCM AS/NZS 62368. 1:2018,
IS 13252

Cybersicherheit

Edge-Sicherheit
Unterstützt verschlüsselte Betriebssystem- und Aufzeichnungslaufwerke
FIPS 140-2 Level 2 zertifiziertes Trusted Platform Module (TPM 2.0)
SBOM
Sicheres Hochfahren

Allgemeines

Betriebssystem
Microsoft® Windows® 11 IoT Enterprise LTSC 2024
Integrierte Wiederherstellung des Betriebssystems: ja
Betriebssystem-Laufwerk: 480 GB SSD

Remote-Serververwaltung
Basislizenz iDRAC 9

Betriebsbedingungen
10 °C bis 35 °C (50 °F bis 95 °F)
Luftfeuchtigkeit 8 bis 80 % (nicht kondensierend)

Lagerbedingungen
-40 °C bis +65 °C (-40 °F bis 149 °F)
Relative Luftfeuchtigkeit 5 bis 95 % (nicht kondensierend)

Abmessungen
Höhe: 42,8 mm (1,69 in), 1-HE-Gehäuse
Breite: 482 mm (18,98 in)
Tiefe ohne Blende: 483,14 mm (19,02 in)
Tiefe mit Blende: 496,8 mm (19,56 in)
Tiefe für Produktinstallation[1]: 461,14 mm (18,16 in)
Rack-Schienen:
Typ: statisch, Quadratloch
Mindestschienentiefe[2]: 622 mm
Einstellungsbereich der Schiene[3]: 608 bis 879 mm (23,94 bis 34,61 in)
Weitere Informationen finden Sie in der Dell EMC Enterprise Systems Rail Sizing and Rack Compatibility Matrix

Gewicht
8,5 kg (18,7 lb)

Im Lieferumfang enthaltenes Zubehör
Statische Rackschienen Dell Ready Rails 1U, Netzkabel C13 an C14 für Rack-PDU (Netzkabel für Wandstecker nicht im Lieferumfang enthalten)

Optionales Zubehör
Axis Workstations
Enterprise Hard Drives
Weiteres Zubehör finden Sie auf *axis.com*

Services
Vor-Ort-Support am nächsten Werktag
„Keep Your Hard Drive"

Gewährleistung
Informationen zur fünfjährigen Gewährleistung finden Sie auf *axis.com/warranty*

Exportbeschränkungen
Dieses Produkt unterliegt Exportkontrollbestimmungen. Achten Sie daher bitte stets auf die Einhaltung aller geltenden nationalen und internationalen Export- bzw. Re-Exportkontrollbestimmungen.

Nachhaltigkeit

Substanzkontrolle
RoHS in Übereinstimmung mit der EU-RoHS-Richtlinie 2011/65/EU/, geändert durch 2015/863/EU.
REACH gemäß Verordnung (EG) Nr. 1907/2006.
Informationen zu SCIP UUID finden Sie auf *echa.europa.eu*.

Material
Anteil an recyceltem Kunststoff: 65,0 % (Recyclingmaterial aus Verbraucherabfällen)[4]
Weitere Informationen zum Thema Nachhaltigkeit bei Axis finden Sie auf *axis.com/about-axis/sustainability*

Verantwortung für die Umwelt
axis.com/environmental-responsibility
Axis Communications nimmt am UN Global Compact teil. Weitere Informationen hierzu finden Sie auf *unglobalcompact.org*

1. *Gemessen von der Außenfläche des vorderen Rackpfostens bis zur Geräterückseite.*
2. *Gemessen von der Außenfläche des vorderen Rackpfostens bis zum Ende der Schiene.*
3. *Der zulässige Abstand zwischen den Außenflächen der vorderen und hinteren Rackpfosten.*
4. *Gemessen als prozentualer Anteil der Gesamtmenge an Kunststoffen (nach Gewicht) im Produkt gemäß den Leitlinien des EPEAT-Standards, der für Kunststoffteile gilt*

AXIS Camera Station Pro

Weitere Informationen zu Merkmalen und Funktionen von AXIS Camera Station Pro finden Sie im entsprechenden Datenblatt unter *www.axis.com*

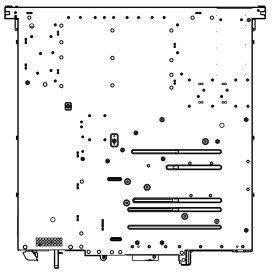

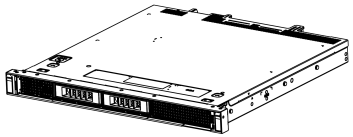



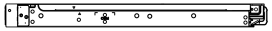

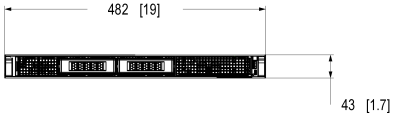



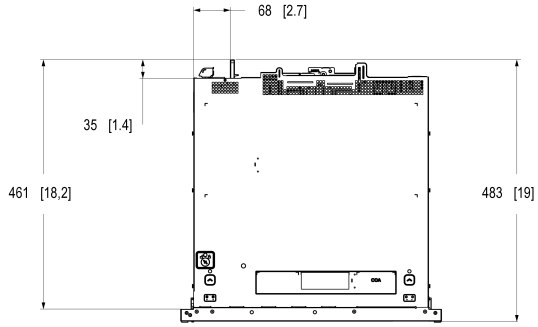

AXIS S1224 Rack 12 TB

Dimensions in mm [inch]

Date	Version	Scale
2026 Mar-31	M1.1	1:4
Drawing Number	Size	Sheet
3261780	A1	1(1)

© 2026 Axis Communications AB. All rights reserved.

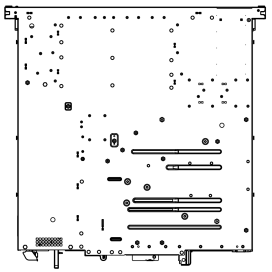

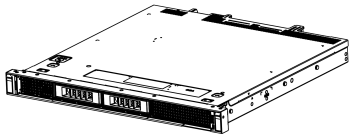



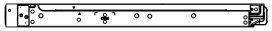

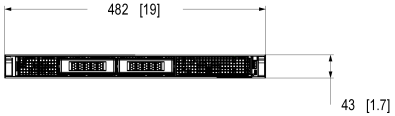



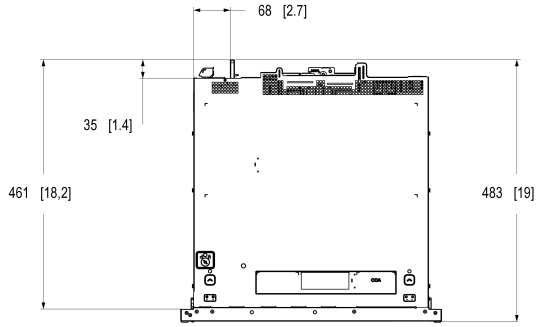

AXIS S1224 Rack 12 TB

Dimensions in mm [inch]

Date	Version	Scale
2026 Mar-31	M1.1	1:4
Drawing Number	Size	Sheet
3261780	A1	1(1)

© 2026 Axis Communications AB. All rights reserved.

Hervorgehobene Funktionen

SBOM (Software Bill of Materials)

SBOM ist eine detaillierte Liste aller Software-Komponenten, die in einem Axis Produkt enthalten sind, einschließlich Bibliotheken von Drittanbietern und Lizenzinformationen. Diese Liste gibt den Kunden einen Einblick in die Zusammensetzung der Software des Produkts, was die Verwaltung der Softwaresicherheit und die Erfüllung der Transparenzanforderungen erleichtert.

TPM (Trusted Platform Module)

TPM ist ein in Axis Geräte integrierter Sicherheitschip, der eine sichere Umgebung für die Speicherung und Verarbeitung sensibler Daten bietet. Als Komponente, die eine Reihe von kryptografischen Funktionen bietet, schützt das TPM Informationen vor unbefugtem Zugriff. Insbesondere speichert es den privaten Schlüssel sicher, der das TPM nie verlässt, und verarbeitet alle damit verbundenen kryptografischen Betriebe innerhalb des Moduls selbst. Dadurch wird sichergestellt, dass der geheime Teil des Zertifikats auch im Falle einer Sicherheitsverletzung sicher bleibt. Indem es Funktionen wie Verschlüsselung, Authentifizierung und Plattformintegrität aktiviert, trägt das TPM dazu bei, das Gerät vor unbefugtem Zugriff und Manipulation zu schützen.

Sicheres Hochfahren

Sicheres Booten ist ein Sicherheitssystem, das gewährleistet, dass nur zugelassene Software (Betriebssystem und ggf. integrierte Switch-Firmware) beim Start auf einem Axis Gerät ausgeführt wird. Es verwendet einen Boot-Prozess, der aus einer ununterbrochenen Kette von kryptografisch validierter Software besteht, die im unveränderlichen Speicher (Boot-ROM) beginnt, um die Authentifizierung der Software zu überprüfen. Durch den Aufbau der Vertrauenskette garantiert Secure Boot, dass das Gerät nur Software mit einer gültigen digitalen Signatur ausführt. Dadurch wird verhindert, dass bösartiger Code auf dem Gerät ausgeführt wird, und es wird sichergestellt, dass das Gerät nur mit einer signierten Software startet.

Weitere Informationen finden Sie auf *axis.com/glossary*

© 2025 – 2026 Axis Communications AB. AXIS COMMUNICATIONS, AXIS, ARTPEC und VAPIX sind in verschiedenen Jurisdiktionen eingetragene Marken von Axis AB. Alle anderen Marken sind Eigentum ihrer jeweiligen Inhaber.Wir behalten uns das Recht auf Änderungen ohne Vorankündigung vor.