AXIS Camera Station S1224 Rack Recording Server

Serveur d'enregistrement modulable et évolutif

Serveur d'enregistrement prêt à l'emploi, conçu pour offrir des performances et une fiabilité de premier ordre dans un produit serveur compact. AXIS Camera Station S1224 Rack Recording Server est livré avec 24 licences AXIS Camera Station Pro. Il est accompagné d'une assistance étendue, d'une garantie de 5 ans et d'une baie de disque dur vide pour l'extension du stockage. Avec ses composants puissants et sa conception sécurisée, ce serveur d'enregistrement est idéal pour les applications exigeantes. Son évolutivité et sa flexibilité permettent d'étendre facilement votre système en fonction des besoins. Les paramètres de puissance du produit ont été optimisés pour minimiser la consommation d'énergie et maintenir un coût total de possession maîtrisé.

- > **Une solution évolutive et puissante**
- > **Une baie de disque dur vide pour l'extension du stockage**
- > **Optimisation de la consommation d'énergie**
- > **24 licences AXIS Camera Station Pro incluses**
- > **Assistance complète et garantie 5 ans**



AXIS Camera Station S1224 Rack Recording Server

Licences
24 licences AXIS Camera Station Pro Core Device NVR et 10 licences AXIS Audio Manager Pro incluses et liées au matériel. Peut être mis à niveau avec des licences supplémentaires (vendues séparément).

Possibilité d'extension du système
Qualifié pour 64 portes et 32 canaux vidéo avec un débit binaire d'enregistrement total de 300 Mbit/s. Pour plus de détails sur les estimations de stockage, consultez AXIS Site Designer.
Possibilité d'augmenter le nombre de périphériques en utilisant AXIS S30 Recorder Series.
Qualifié pour 200 flux audio simultanés à l'aide d'AXIS Audio Manager Pro.
Qualifiée pour un maximum de 1 000 portes avec contrôle d'accès uniquement.
Testé avec :
20 clients de vidéo en direct
2 clients qui effectuent de lourdes opérations de lecture ou de nettoyage

Matériel

Processeur
Processeur Intel® Xeon® E

Flash
1 x 16 Go

Stockage
Disque dur SATA, 7200 tr/min, remplaçable à froid Classe Enterprise.
Nombre total d'emplacements de disque dur : 2
Emplacement de disque dur libre : 1
Stockage prêt à l'emploi : 12 To (1 x 12 To)

RAID
Niveau RAID d'usine : Non configuré
Niveaux RAID pris en charge : 0, 1

Alimentation
450 W Platine
(100–240 V CA), 6,5–3,5 A, 50/60 Hz

Consommation d'énergie
Typique : 55 W (307,1 BTU/h)
Maximum : 70 W (409,5 BTU/h)

Connecteurs
Face avant :
1x USB 2.0
1 Port direct iDRAC
Face arrière :
1x USB 2.0
1 port USB 3.2
1 x VGA
1 x port série
1 port Ethernet dédié iDRAC
2 RJ45 1 Gbps

Vidéo

Flux vidéo
Non destiné à la visualisation locale de vidéo.
Utilisation de stations de travail Axis recommandées.

Agréments

Chaîne d'approvisionnement
Conforme aux exigences de la TAA

CEM
EN 55035, EN 55024, EN 55032 Classe A,
EN 61000-3-2, EN 61000-3-3
Australie/Nouvelle-Zélande :
RCM AS/NZS CISPR 32 Classe A
Canada : ICES-3(A)/NMB-3(A)
Japon : VCCI Classe A
Corée du Sud : KS C 9835, KS C 9832 Classe A
États-Unis : FCC partie 15 - sous-partie B, Classe A
Taïwan : CNS 15936

Protection
CAN/CSA C22.2 No. 62368-1 ed. 3,
IEC/EN/UL 62368-1 ed. 3, RCM AS/NZS 62368. 1:2018, IS 13252

Cybersécurité

Sécurité locale
Prise en charge du lecteur de système d'exploitation crypté et du lecteur d'enregistrement
Module TPM (Trusted Platform Module) (TPM 2.0) certifié FIPS 140-2 niveau 2
SBOM
Démarrage sécurisé

Général

Système d'exploitation
Microsoft® Windows® 11 IoT Enterprise LTSC 2024
Récupération du système d'exploitation intégré: oui
Lecteur du système d'exploitation: SSD 480 Go

Gestion à distance du serveur
Licence de base iDRAC 9

Conditions de fonctionnement
10 °C à 35 °C (50 °F à 95 °F)
Humidité relative 8 % à 80 % (sans condensation)

Conditions de stockage
-40 °C à 65 °C (-40 °F à 149 °F)
Humidité relative de 5 à 95 % (sans condensation)

Dimensions
Hauteur : 42,8 mm (1,69 pouces), 1 châssis U
Largeur : 482 mm (18,98 po)
Profondeur sans lunette : 483,14 mm (19,02 po)
Profondeur avec lunette : 496,8 mm (19,56 po)
Profondeur d'installation du produit[1] : 461,14 mm (18,16 po)
Rails de rack :
Type (Type) : statique, trou carré
Profondeur minimale du rail[2] : 622 mm (24,49 po)
Plage de réglage du rail[3] : 608–879 mm (23,94 – 34,61 po)
Pour plus d'informations, consultez le document Dell CEM Enterprise Systems Rail Sizing and Rack Compatibility Matrix

Poids
8,5 kg (18,7 li)

Accessoires fournis
Rails statiques 1U compatibles Dell, C13 vers les cordons d'alimentation C14 pour rack PDU (les cordons d'alimentation pour prises murales ne sont pas inclus)

Accessoires en option
Stations de travail Axis
Disques durs d'entreprise
Pour plus d'accessoires, voir *axis.com*

Services
Assistance sur site le jour suivant
Conservez votre disque dur

Garantie
Garantie de 5 ans, voir *axis.com/warranty*

Contrôle d'exportation
Ce produit est soumis au contrôle des exportations et vous devez toujours vous conformer à toutes les réglementations nationales et internationales applicables en matière d'exportation ou de ré-exportation.

Écoresponsabilité

Contrôle des substances
RoHS conformément à la directive RoHS 2011/65/EU/, telle qu'amendée par 2015/863/EU.
REACH conformément à (CE) N° 1907/2006. Pour en savoir plus sur l'UUID SCIP, rendez-vous sur *echa.europa.eu*.

Matériaux
Teneur en matières plastiques recyclées : 65,0 % (matériaux recyclés post-consommation)[4]
Pour en savoir plus sur le développement durable chez Axis, veuillez aller à *axis.com/about-axis/sustainability*

Responsabilité environnementale
axis.com/environmental-responsibility
Axis Communications est signataire du Pacte mondial des Nations unies ; pour en savoir plus, accédez à *unglobalcompact.org*

1. *Mesurée depuis la surface orientée à l'extérieur du poteau du rack avant jusqu'à l'arrière du produit.*
2. *Mesurée depuis la surface orientée à l'extérieur du poteau du rack avant jusqu'à l'extrémité du rail.*
3. *La distance permise entre les poteaux des racks avant et arrière face à l'extérieur.*
4. *Mesuré en pourcentage de la quantité totale de plastique (en poids) dans le produit, conformément aux orientations de la norme EPEAT qui s'applique aux pièces en plastique.*

AXIS Camera Station Pro

Pour obtenir plus de détails sur les caractéristiques et fonctions d'AXIS Camera Station Pro, consultez la fiche technique AXIS Camera Station Pro disponible sur le site *axis.com*

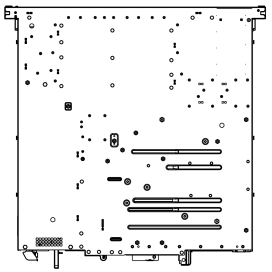

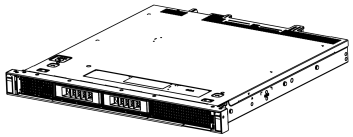



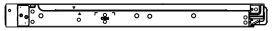

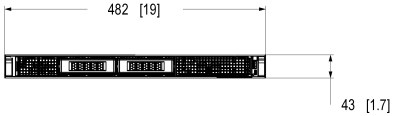



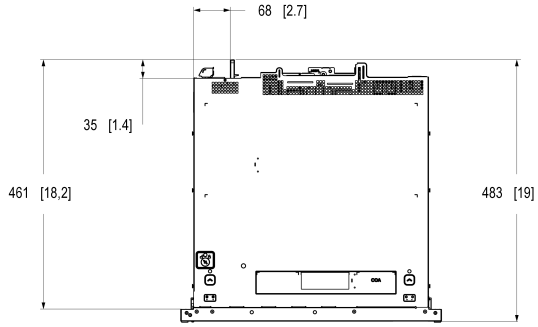

AXIS S1224 Rack 12 TB

Dimensions in mm [inch]

Date	Version	Scale
2026 Mar-31	M1.1	1:4
Drawing Number	Size	Sheet
3261780	A1	1(1)

© 2026 Axis Communications AB. All rights reserved.

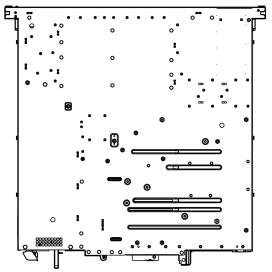

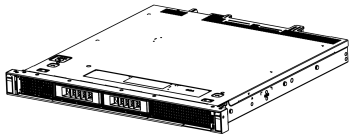



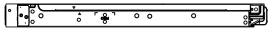

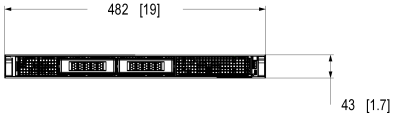



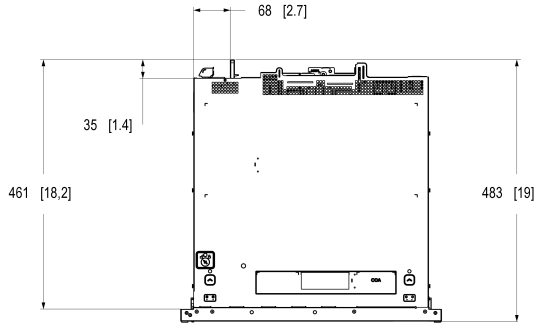

AXIS S1224 Rack 12 TB

Dimensions in mm [inch]

Date	Version	Scale
2026 Mar-31	M1.1	1:4
Drawing Number	Size	Sheet
3261780	A1	1(1)

© 2026 Axis Communications AB. All rights reserved.

Fonctionnalités en surbrillance

SBOM (Nomenclature logicielle)

Le SBOM est une liste détaillée de tous les composants logiciels inclus dans un produit Axis, y compris les bibliothèques tierces et les informations de licence. Cette liste permet aux clients de connaître la composition logicielle du produit, ce qui facilite la gestion de la sécurité des logiciels et le respect des exigences de transparence.

TPM (Trusted Platform Module)

Le TPM est une puce de sécurité intégrée aux périphériques d'Axis afin de fournir un environnement sécurisé pour le stockage et le traitement des données sensibles. En tant que composant fournissant un ensemble de paramètres cryptographiques, le TPM protège les informations contre tout accès non autorisé. Plus précisément, il stocke en toute sécurité la clé privée, qui ne quitte jamais le TPM, et traite tous les fonctionnements cryptographiques connexes au sein du module lui-même. Cela garantit que la partie secrète du certificat reste en sécurité, même en cas de violation de la sécurité. En activant des fonctions telles que le cryptage, l'authentification et l'intégrité de la plate-forme, le TPM contribue à protéger le périphérique contre les accès non autorisés et le sabotage.

Démarrage sécurisé

Le démarrage sécurisé est un système de sécurité qui garantit que seuls les logiciels approuvés (système d'exploitation et firmware du commutateur intégré, le cas échéant) s'exécutent sur un dispositif Axis au démarrage. Il utilise un processus de démarrage consistant en une chaîne ininterrompue de logiciels validés cryptographiquement, commençant dans une mémoire immuable (ROM de démarrage), pour vérifier l'authentification du logiciel. En établissant la chaîne de confiance, le démarrage sécurisé garantit que le périphérique n'exécute que des logiciels dotés d'une signature numérique valide, empêchant ainsi l'exécution de codes malveillants sur le périphérique et garantissant que le périphérique ne démarre qu'avec un logiciel signé.

Pour en savoir plus, voir *axis.com/glossary*

© 2025 – 2026 Axis Communications AB. AXIS COMMUNICATIONS, AXIS, ARTPEC et VAPIX sont des marques déposées d'Axis AB dans différentes juridictions. Toutes les autres marques sont la propriété de leurs détenteurs respectifs.Nous nous réservons le droit d'effectuer des modifications sans préavis.