AXIS Camera Station S1224 Rack Recording Server

Servidor de grabación flexible y ampliable

Servidor de grabación listo para usar, diseñado para ofrecer un rendimiento y una fiabilidad de primer nivel en una solución de servidor compacta. AXIS Camera Station S1224 Rack Recording Server incluye 24 licencias de AXIS Camera Station Pro. Incluye una completa asistencia técnica, 5 años de garantía y una ranura de disco duro libre para ampliar el almacenamiento. Con sus potentes componentes y su diseño seguro, este servidor de grabación es ideal para las aplicaciones más exigentes. Gracias a su escalabilidad y su flexibilidad puede ampliar el sistema en función de sus necesidades. Los ajustes de alimentación del producto se han optimizado para minimizar el consumo de energía y mantener a raya el coste total de propiedad.

- > **Solución potente y escalable**
- > **Una ranura de disco duro vacía para ampliar el almacenamiento**
- > **Consumo de energía optimizado**
- > **24 licencias de AXIS Camera Station Pro incluidas**
- > **Completa asistencia y 5 años de garantía**



AXIS Camera Station S1224 Rack Recording Server

Licencias
24 licencias AXIS Camera Station Pro Core Device NVR y 10 licencias AXIS Audio Manager Pro incluidas y vinculadas al hardware. Se pueden actualizar con otras licencias que se venden por separado.

Sistema escalable
Apto para 64 puertas y 32 canales de vídeo con una velocidad de bits de grabación total de hasta 300 Mbit/s.
Consulte los almacenamientos estimados en AXIS Site Designer.
Se puede ampliar con más dispositivos si se utiliza AXIS S30 Recorder Series.
Capacidad para 200 transmisiones de audio simultáneas con AXIS Audio Manager Pro.
Apta para un máximo de 1000 puertas solo con control de acceso.
Probado con:
20 clientes de visualización en directo
2 clientes de operaciones de reproducción o depuración intensas

Hardware

Procesador
Procesador Intel® Xeon® E

Flash
1 x 16 GB

Almacenamiento
HDD SATA de clase empresarial intercambiable en frío y de 7200 rpm.
Total de ranuras HDD: 2
Ranura para HDD libre: 1
Almacenamiento listo para utilizarse: 12 TB (1x 12 TB)

RAID
Nivel RAID de fábrica: No configurado
Niveles RAID admitidos: 0, 1

Alimentación
450 W Platinum
(100–240 V CA), 6,5-3,5 A, 50/60 Hz

Consumo de energía
Típico: 55 W (307,1 BTU/h)
Máximo: 70 W (409,5 BTU/h)

Conectores
Parte delantera:
1 USB 2.0
1 puerto directo iDRAC
Parte posterior:
1 USB 2.0
1 USB 3.2
1 VGA
1 puerto de serie
1 puerto iDRAC Ethernet dedicado
2 RJ45 a 1 Gbps

Vídeo

Transmisión de vídeo
No apto para visualización local de vídeo.
Se recomienda usar estaciones de trabajo de Axis.

Homologaciones

Cadena de suministro
Cumple los requisitos de TAA

EMC
EN 55035, EN 55024, EN 55032 Clase A,
EN 61000–3–2, EN 61000–3–3
Australia/Nueva Zelanda:
RCM AS/NZS CISPR 32 Clase A
Canadá: ICES-3(A)/NMB-3(A)
Japón: VCCI Clase A
Corea: KS C 9835, KS C 9832 Clase A
EE. UU.: FCC Parte 15 Subparte B Clase A
Taiwán: CNS 15936

Seguridad
CAN/CSA C22.2 N.º 62368-1 ed. 3,
IEC/EN/UL 62368-1 ed. 3, RCM AS/NZS 62368. 1:2018,
IS 13252

Ciberseguridad

Seguridad perimetral
Compatibilidad con unidad de sistema operativo cifrada y unidad de grabación
Módulo de plataforma de confianza con certificación FIPS 140-2 de nivel 2 (TPM 2.0)
SBOM
Arranque seguro

General

Sistema operativo
Microsoft® Windows® 11 IoT Enterprise LTSC 2024
Recuperación de sistema operativo integrada: sí
Unidad de sistema operativo: SSD de 480 GB

Gestión remota de servidores
Licencia de iDRAC 9 básica

Condiciones de funcionamiento
De 10 °C a 35 °C (de 50 °F a 95 °F)
Humedad relativa del 8 al 80 % (sin condensación)

Condiciones de almacenamiento
De -40 °C a 65 °C (de -40 °F a 149 °F)
Humedad relativa del 5 al 95 % (sin condensación)

Dimensiones
Altura: 42,8 mm (1,69 pulg.), chasis 1U
Anchura: 482 mm (18,98 pulg.)
Profundidad sin bisel: 483,14 mm (19,02 pulg.)
Profundidad con bisel: 496,8 mm (19,56 pulg.)
Profundidad de instalación del producto[1]: 461,14 mm (18,16 pulg.)
Guías de bastidor:
Tipo: estático, agujero cuadrado
Profundidad de carril mínima[2]: 622 mm (24,49 pulgadas)
Rango de ajuste del riel[3]: 608–879 mm (23,94 – 34,61 pulg.)
Para obtener más información, consulte la información sobre tamaños de carril y la matriz de compatibilidad de bastidores de Dell EMC Enterprise Systems.

Peso
8,5 kg (18,7 lb)

Accesorios incluidos
Dell Ready Rails 1U Static Rails, C13 a C14 cable de alimentación para PDU de bastidor (no se incluyen los cables de alimentación con enchufe para pared)

Accesorios opcionales
Estaciones de trabajo de Axis
Discos duros para empresa
Para obtener más información sobre accesorios, consulte *axis.com*

Servicios
Soporte in situ al siguiente día laborable
Usar disco duro propio

garantia
Garantía de 5 años; consulte *axis.com/warranty*

Control de exportaciones
Este producto está sujeto a las normas de control de exportaciones y debe cumplir siempre las normativas aplicables, tanto nacionales como internacionales, de control de exportaciones o reexportaciones.

Sostenibilidad

Control de sustancias
RoHS de conformidad con la Directiva RoHS de la UE 2011/65/UE/, modificada por 2015/863/UE.
REACH de conformidad con (CE) no 1907/2006. Para SCIP UUID, consulte *echa.europa.eu*.

Materiales
Contenido de material plástico reciclado: 65,0 % (reciclado postconsumo)[4]
Para obtener más información sobre la sostenibilidad en Axis, vaya a *axis.com/about-axis/sustainability*

Responsabilidad medioambiental
axis.com/environmental-responsibility
Axis Communications es firmante del Acuerdo Mundial de las Naciones Unidas, obtenga más información en *unglobalcompact.org*

1. *Medida desde la superficie exterior del poste del bastidor delantero hasta la parte posterior del producto.*
2. *Medida desde la superficie exterior del poste del bastidor delantero hasta el final del carril.*
3. *La distancia permitida entre la superficie exterior de los postes del bastidor delantero y trasero.*
4. *Medido como porcentaje de la cantidad total de plástico (en peso) en el producto, según las directrices de la norma EPEAT aplicables a las piezas de plástico.*

AXIS Camera Station Pro

Para conocer más detalles sobre las características y funciones de AXIS Camera Station Pro, consulte su ficha técnica en *axis.com*

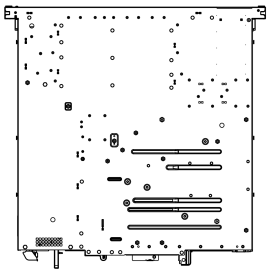

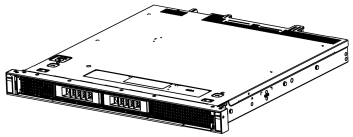



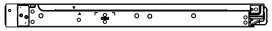

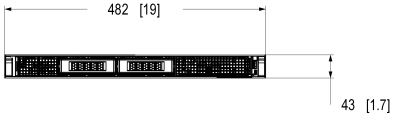



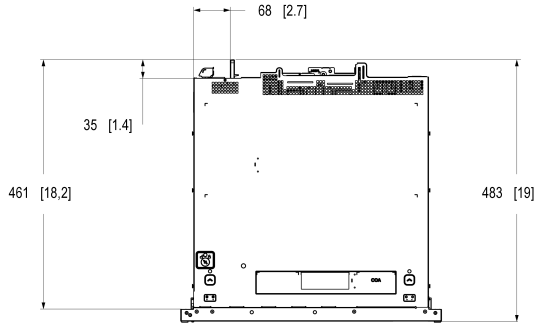

AXIS S1224 Rack 12 TB

Dimensions in mm [inch]

Date	Version	Scale
2026 Mar-31	M1.1	1:4
Drawing Number	Size	Sheet
3261780	A1	1(1)

© 2026 Axis Communications AB. All rights reserved.

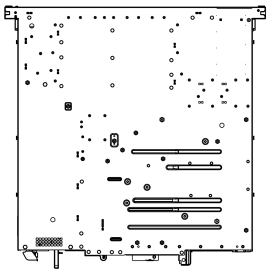

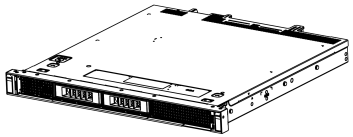



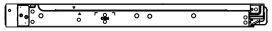

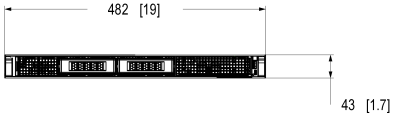



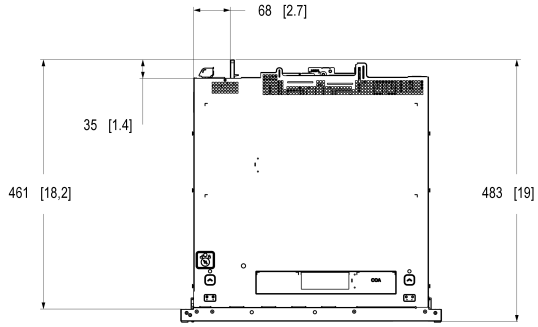

AXIS S1224 Rack 12 TB

Dimensions in mm [inch]

Date	Version	Scale
2026 Mar-31	M1.1	1:4
Drawing Number	Size	Sheet
3261780	A1	1(1)

© 2026 Axis Communications AB. All rights reserved.

Funciones destacadas

SBOM (Software Bill of Materials, lista de materiales de software)

SBOM es una lista detallada de todos los componentes de software que contiene un producto Axis, incluidas las bibliotecas de terceros y la información de licencia. Esta lista proporciona a los clientes información sobre la composición del software del producto, lo que facilita la gestión de la seguridad del software y el cumplimiento de los requisitos de transparencia.

TPM (Trusted Platform Module)

TPM es un chip de seguridad integrado en los dispositivos Axis que proporciona un entorno seguro para almacenar y procesar datos confidenciales. Como componente que proporciona un conjunto de funciones criptográficas, el TPM protege la información frente a accesos no autorizados. En concreto, almacena de forma segura la clave privada, que nunca sale del TPM, y procesa todas las operaciones criptográficas relacionadas dentro del propio módulo. Esto asegura que la parte secreta del certificado permanezca segura incluso en el caso de una violación de seguridad. Al habilitar funciones como el cifrado, la autenticación y la integridad de la plataforma, el TPM contribuye a salvaguardar el dispositivo frente a accesos no autorizados y manipulaciones.

Arranque seguro

Secure Boot es un sistema de seguridad que garantiza que solo se ejecuta el software aprobado (sistema operativo y firmware de switch integrado cuando corresponda) en un dispositivo Axis al iniciarse. Utiliza un proceso de arranque consistente en una cadena ininterrumpida de software validado por medios criptográficos, que comienza en una memoria inmutable (ROM de arranque), para verificar la autenticidad del software. Al establecer la cadena de confianza, Secure Boot garantiza que el dispositivo solo ejecute software con una firma digital válida, impidiendo que se ejecute código malicioso en el dispositivo y asegurando que este arranque únicamente con un software firmado.

Para obtener más información, consulte *axis. com/ glossary*

© 2025 – 2026 Axis Communications AB. AXIS COMMUNICATIONS, AXIS, ARTPEC y VAPIX son marcas comerciales registradas de Axis AB en diferentes jurisdicciones. Todas las demás marcas comerciales son propiedad de sus respectivos titulares.Nos reservamos el derecho de introducir modificaciones sin previo aviso.