AXIS C1610-VE Network Sound Projector

Altoparlante elegante e robusto per comunicazioni chiare

Questo proiettore sonoro di rete ha un design pulito e minimalista idoneo per ambienti sia interni che esterni. L'elaborazione digitale del segnale (DSP) assicura un suono nitido e il software di gestione audio integrato permette agli utenti la coordinazione da remoto della sicurezza e dei messaggi operativi insieme a quella della musica di sottofondo. La memoria integrata supporta i messaggi preregistrati e il personale può reagire agli eventi in tempo reale con messaggi vocali dal vivo. Basato su standard aperti, questo altoparlante supporta l'integrazione con video di rete, controllo degli accessi, analisi e VoIP (supporto del protocollo SIP). Quest'unità indipendente si connette direttamente alla tua rete standard per una soluzione audio flessibile, ampliabile ed economica. In più, la sua classificazione IK11 di resistenza agli atti vandalici permette di posizionarlo quasi ovunque.

- > Design elegante e resistenza agli atti vandalici
- > Sistema di altoparlanti All-in-One pronto per esterni
- > Connessione alla rete standard
- > Installazione semplice grazie all'alimentazione PoE
- > Diagnosi remota

reddot winner 2022

AXIS C1610-VE Network Sound Projector

Hardware audio

Custodia
Custodia unidirezionale con altoparlante a cono dinamico a banda larga di 4 pollici

Livello di pressione sonora massimo
106 dB

Risposta di frequenza
200 Hz - 16 kHz

Modello di copertura
130° (a 2 kHz)

Input/Output
Microfono integrato (può essere disabilitato meccanicamente)

Specifica microfono incorporato
50 Hz - 15 kHz

Descrizione dell'amplificatore
Amplificatore integrato 7 W Classe D

Elaborazione segnale digitale
Incorporato e preconfigurato

Gestione audio

AXIS Audio Manager Edge
Incorporato:
- Gestione delle zone permette di suddividere fino a 200 altoparlanti in 20 zone.
– Gestione dei contenuti per la musica e gli annunci in diretta/preregistrati.
- Pianificazione per determinare gli orari e le zone in cui riprodurre contenuti.
- Assegnazione di priorità ai contenuti, facendo in modo che i messaggi urgenti interrompano la pianificazione.
- Monitoraggio dell'integrità per il rilevamento da remoto di errori di sistema.
- Gestione degli utenti per controllare chi ha accesso a quali funzionalità.
Per ulteriori dettagli, consultare la scheda tecnica in *axis.com/products/axis-audio-manager-edge/support*

AXIS Audio Manager Pro
Per sistemi più grandi e avanzati. Venduto separatamente.
Per specifiche, consultare la scheda tecnica in *axis.com/products/axis-audio-manager-pro/support*

AXIS Audio Manager Center
AXIS Audio Manager Center è un servizio cloud per l'accesso e la gestione remota di sistemi multisito.
Per specifiche, consultare la scheda tecnica in *axis.com/products/axis-audio-manager-center/support*

Software audio

Streaming
Unidirezionale/bidirezionale con cancellazione dell'eco half-duplex opzionale. Mono.

Codifica
AAC LC 8/16/32/48 kHz, G.711 PCM 8 kHz, G.726 ADPCM 8 kHz, Axis µ-law 16 kHz, WAV, Opus 8/16/48 kHz
MP3 in mono/stereo da 64 kbps a 320 kbps.
Velocità di trasmissione in bit fissa e variabile.
Velocità di campionamento da 8 kHz fino a 48 kHz.

Integrazione di sistemi

Application Programming Interface
API aperta per l'integrazione di software, compresi VAPIX® e AXIS Camera Application Platform (ACAP).
Connessione al cloud con un clic

Sistemi di gestione video
Compatibile con AXIS Camera Station Edge, AXIS Camera Station Pro e con il software per la gestione video di partner di Axis, disponibile all'indirizzo *axis.com/vms*.

Avvisi di massa
Singlewire InformaCast®, Intrado Revolution, Lynx, Alertus

Comunicazioni unificate
Compatibilità verificata:
Client SIP: 2N, Guaina, Cisco, Linphone, Grandstream
Server PBX/SIP: Cisco Call Manager, Cisco BroadWorks, Avaya, Asterix, Grandstream
Fornitori di servizi cloud: Webex, Zoom

SIP
Funzionalità SIP supportate: server SIP secondario, IPv6, SRTP, SIPS, SIP TLS, DTMF (RFC2976 e RFC2833), NAT (ICE, STUN, TURN)
RFC 3261: INVITE, CANCEL, BYE, REGISTER, OPTIONS, INFO
DTMF (RFC 4733/RFC 2833)

Condizioni degli eventi
Audio: riproduzione di clip audio, risultato verifica altoparlante
Chiamata: stato, modifica dello stato
Stato dispositivi: Indirizzo IP bloccato/rimosso, nuovo indirizzo IP, rete persa, pronto all'uso, flusso dal vivo attivo
Edge storage: registrazione in corso, interruzione dell'archiviazione, problemi di integrità dell'archiviazione rilevati
I/O: input digitale, attivazione manuale, input virtuale
MQTT: privo di stato
Pianificato e ricorrente: pianificazione

Azioni eventi
Audio: esegui test automatico dell'altoparlante
Clip audio: riproduci, interrompi
I/O: alterna I/O una volta, alterna I/O mentre la regola è attiva
LED: LED di stato lampeggiante, LED di stato lampeggiante mentre la regola è attiva
Luce e sirena: esegui profilo luce, esegui profilo luce mentre la regola è attiva, interrompi attività
MQTT: pubblicazione
Notifica: HTTP, HTTPS, TCP ed e-mail
Registrazioni: registra audio, registra audio mentre la regola è attiva
Sicurezza: cancella configurazione
trap SNMP: invio, invio mentre la regola è attiva

Supporti di installazione incorporati
Verifica e identificazione test del tono

Monitoraggio funzionale
Verifica automatica dell'altoparlante (verifica con microfono integrato)

Approvazioni

EMC
EN 55032 Classe B, EN 50121-4, EN 61000-6-1, EN 61000-6-2, IEC 62236-4,EN, 55024
Australia/Nuova Zelanda: RCM AS/NZS CISPR 32 Classe B
Canada: ICES-3(B)/NMB-3(B)
Giappone: VCCI Classe B
Corea: KC KN32 Classe B, KC KN35
Stati Uniti: FCC Parte 15 Sottosezione B Classe B
Ferroviaria: IEC 62236-4

Protezione
IEC/EN/UL 62368-1, IEC/EN/UL 60950-22

Ambiente
IEC 62262 IK11, IEC 60068-2-1, IEC 60068-2-2, IEC 60068-2-14, IEC 60068-2-78, IEC/EN 60529 IP66, NEMA 250 Tipo 4X, MIL-STD-810G 509.5, ISO 21207 (Metodo B), ISO 4892-2

Cybersecurity
ETSI EN 303 645, Etichetta di sicurezza BSI IT

Rete

Protocolli di rete
IPv4/v6[1], HTTP, HTTPS[2], SSL/TLS[2], QoS Layer 3 DiffServ, FTP, SFTP, CIFS/SMB, SMTP, Bonjour, UPnP™, SNMP v1/v2c/v3 (MIB-II), DNS, DynDNS, NTP, PTP, RTSP, RTP, TCP, UDP, IGMPv1/v2/v3, RTCP, ICMP, DHCP, ARP, SOCKS, SSH, NTCIP, SIP

Cybersecurity

Sicurezza edge
Software: Autenticazione digest e OAuth 2.0 RFC6749 Client Credential Flow/OpenID Authorization Code Flow per la gestione centralizzata dell'account ADFS, protezione mediante password

Protezione della rete
IEEE 802.1X (EAP-TLS, PEAP-MSCHAPv2)[2], IEEE 802.1AR, HTTPS/HSTS[2], TLS v1.2/v1.3[2], Network Time Security (NTS), X.509 PKI certificato, firewall basato su host

1. *Sincronizzazione audio solo con IPv4.*
2. *Questo dispositivo comprende il software sviluppato da OpenSSL Project per l'utilizzo con OpenSSL Toolkit. (openssl.org) e il software di crittografia scritto da Eric Young (eay@cryptsoft.com).*

Documentazione
AXIS OS Hardening Guide
Policy AXIS Vulnerability Management
Axis Security Development Model
Distinta base del software AXIS OS (SBOM)
Per il download dei documenti, vai a *axis.com/support/cybersecurity/resources*
Per maggiori informazioni relativamente al supporto per la sicurezza informatica Axis, visitare *axis.com/cybersecurity*

System-on-chip (SoC)

Modello
NXP i.MX 6SoloX

Memoria
RAM da 512 MB, Flash da 512 MB

Generale

Alloggiamento
Alluminio resistente agli urti, classe IP66, IK11, NEMA 4x e MIL-STD-810G 509.5.

Alimentazione
Power over Ethernet (PoE) IEEE 802.3af/802.3at Tipo 1 Classe 3, tipico 7 W, max 12,9 W

Connettori
RJ45 10BASE-T/100BASE-TX PoE
I/O: Morsettiera a 4 pin da 2,5 mm per 2 I/O configurabili supervisionati

Indicatori LED
LED di stato, LED frontale

Archiviazione
Supporto per scheda di memoria microSD/microSDHC/microSDXC
Dimensione massima 1 TB
Visitare *www.axis.com* per i consigli sulla scheda di memoria.

Affidabilità
Progettata per un funzionamento continuo.

Condizioni d'esercizio
Da -40 °C a 55 °C
Umidità relativa compresa tra 10% e 100% (con condensa)

Condizioni di immagazzinaggio
Da -40 °C a 65 °C (-40 °F a 149 °F)
Umidità relativa compresa tra 5% e 95% (con condensa)

Dimensioni
Ø203 x 105 mm (Ø8.0 x 4.1 in)

Peso
4,1 kg

Contenuto della scatola
Altoparlante, guida all'installazione, chiave di autenticazione proprietario, protezione del connettore AXIS A, capocorda

Accessori opzionali
AXIS T91B47 Pole Mount, AXIS T91F67 Pole Mount, Cable Gland M20 x 1,5, RJ45, Cable Gland A M20, midspan AXIS Power over Ethernet Midspans, Corner Bracket T94P01B, Conduit Back Box T94S01P
Per ulteriori accessori, visitare il sito *axis.com*

Lingue
Inglese, tedesco, francese, spagnolo, italiano, russo, cinese semplificato, giapponese, coreano, portoghese, polacco, cinese tradizionale, olandese, ceco, svedese, finlandese, turco, tailandese, vietnamita

Garanzia
garanzia di 5 anni, visitare *axis.com/warranty*
Disponibile presso *axis.com/products/axis-c1610-ve#part-numbers*

Strumenti

Progettazione
AXIS Site Designer
Disponibile all'indirizzo *axis.com*

Installazione
AXIS Device Manager, selettore dispositivi, selettore accessori
Disponibile all'indirizzo *axis.com*

Sostenibilità

Controllo sostanza
Senza PVC, senza BFR/CFR conformemente a JEDEC/ECA Standard JS709
RoHS conformemente alla direttiva UE RoHS 2011/65/UE/ e EN 63000:2018
REACH conformemente a (EC) N. 1907/2006. Per SCIP UUID, visitare axis.com/partner.

Materiali

Contenuto di plastica a base di carbonio rinnovabile: al 26% (riciclata: 0%, a base bio: 26%, a base di cattura di carbonio: 0%)
Sottoposto a controlli conformemente alle linee guida OCSE nell'ambito dei "conflict minerals"
Per ulteriori informazioni relative alla sostenibilità presso Axis, visitare *axis.com/about-axis/sustainability*

Responsabilità ambientale

axis.com/environmental-responsibility
Axis Communications è un firmatario di UN Global Compact, per maggiori informazioni andare su *unglobalcompact.org*

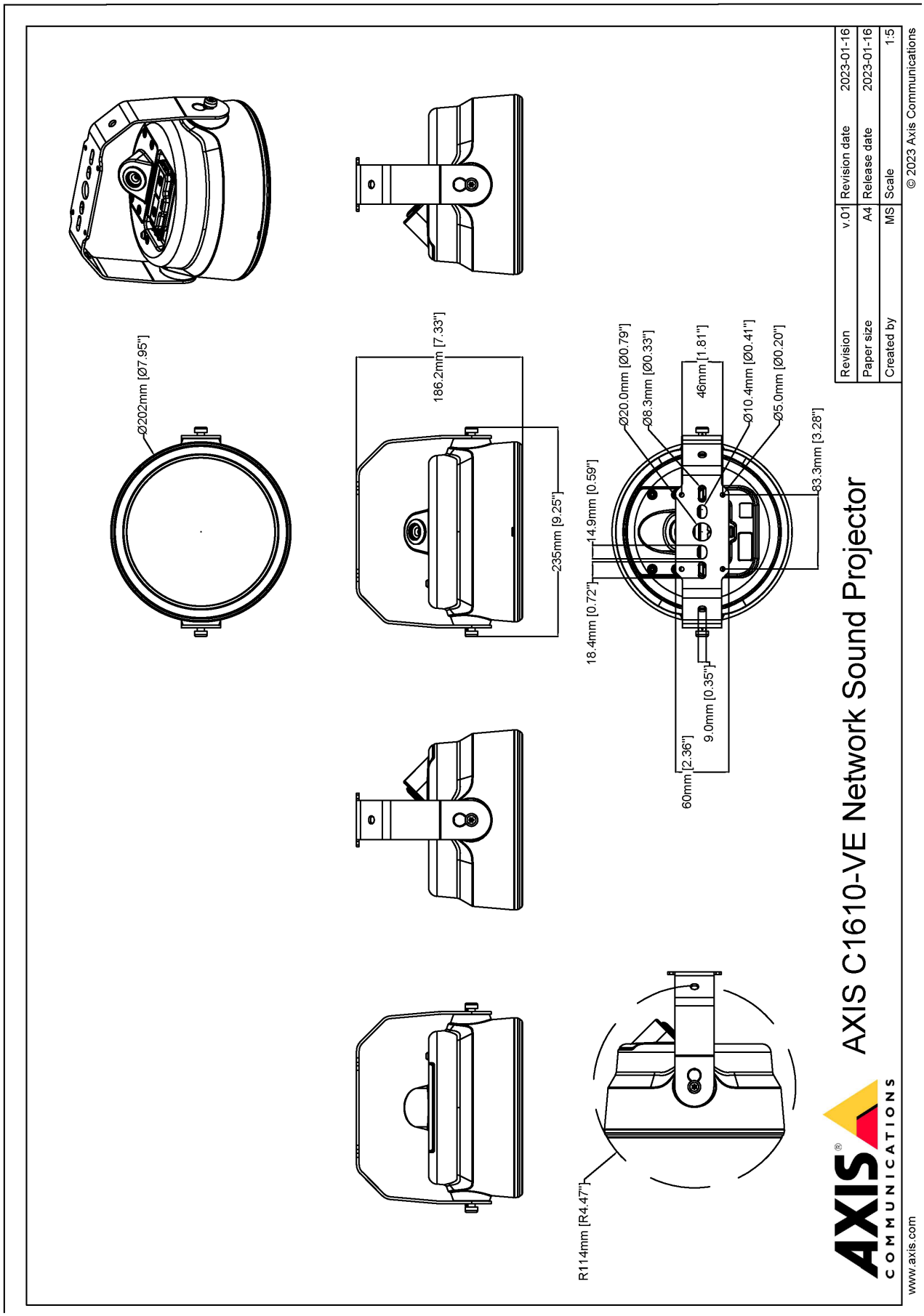

© 2022 – 2026 Axis Communications AB. AXIS COMMUNICATIONS, AXIS, ARTPEC e VAPIX sono marchi registrati di Axis AB in diverse giurisdizioni. Tutti gli altri marchi sono proprietà dei rispettivi proprietari.Axis Communications AB si riserva il diritto di apportare modifiche senza preavviso.