AXIS Q1808-LE Bullet Camera

Sorveglianza potente a 10 MP

Con un sensore da 4K e ultra-sensibile alla luce da 4/3", questa potente telecamera mette a disposizione prestazioni eccezionali in condizioni di bassa luminosità e meno rumore persino a grandi distanze. È disponibile con due obiettivi a scelta: un obiettivo grandangolare per una copertura ottimale in aree aperte e un teleobiettivo per la sorveglianza a distanza. Il processore per deep learning offre una maggiore potenza di calcolo per funzionalità avanzate e potenti analitiche in modalità edge. Inoltre, con l'uscita PoE hai la possibilità di connettere e alimentare altri dispositivi senza ulteriore cablaggio. Inoltre, questa robusta telecamera per esterni è dotata di Axis Edge Vault per proteggere il dispositivo e le informazioni sensibili dagli accessi non autorizzati.

- Sensore da 4/3" ultrasensibile alla luce
- Obiettivo grandangolare o teleobiettivo Canon
- Zipstream con profilo di storage
- Axis Edge Vault protegge il dispositivo
- Uscita PoE per alimentare dispositivi supplementari

AXIS Q1808-LE Bullet Camera

Telecamera

Varianti
AXIS Q1808-LE
AXIS Q1808-LE 150 mm

Sensore immagini
RGB CMOS scansione progressiva da 4/3"
Dimensioni pixel 4,63 µm

Obiettivo
Q1808-LE:
Varifocale, 12-48 mm, F1.7-4.0
Campo visivo orizzontale: 90°–21°
Campo visivo verticale: 49°–12°
Distanza focale minima: 1,5 m (4.9 ft)
Zoom e messa a fuoco remoti, controllo P-Iris
Q1808-LE 150 mm:
Varifocale, 50-150 mm, F4.0
Campo visivo orizzontale: 21°–7°
Campo visivo verticale: 12°–4°
Distanza focale minima: 5 m
Zoom e messa a fuoco remoti, controllo P-Iris

Day&Night
Filtro IR rimovibile automaticamente in modalità giorno e filtro infrarosso passivo 800–900 nm in modalità notturna

Illuminazione minima
Q1808-LE:
Colore: 0,02 lux a 50 IRE, F1.7
B/N: 0,004 lux a 50 IRE, F1.7
0 lux con illuminazione IR attiva
Q1808-LE 150 mm:
Colore: 0,1 lux a 50 IRE, F4.0
B/N: 0,02 lux a 50 IRE, F4.0
0 lux con illuminazione IR attiva

Velocità otturatore
Con WDR: Da 1/22000 s a 2 s in 4K
Con WDR: Da 1/25500 s a 2 s in 3712x2784
Senza WDR: Da 1/45500 s a 2 s

Regolazione telecamera
Panoramica ±180°, inclinazione da 0° a -90°, rotazione da -90 a 270°

System-on-chip (SoC)

Modello
ARTPEC-8

Memoria
RAM da 2048 MB, Flash da 8192 MB

Capacità di calcolo
DLPU (Unità di elaborazione di deep learning)

Video

Compressione video
H.264 (MPEG-4 Parte 10/AVC) Profiili baseline, principale ed elevato
H.265 (MPEG-H parte 2/HEVC), profilo principale
Motion JPEG

Risoluzione
4:3 da 3712x2784 a 160x120
16:9: Da 3840 x 2160 a 160 x 90
16:10 da 1280x800 a 160x100

Velocità in fotogrammi
Fino a 60 fps (50/60 Hz) in modalità 4K
Fino a 30 fps (50/60 Hz) in modalità 4:3

Streaming video
Fino a 20 flussi video unici e configurabili[1]
Axis' Zipstream technology in H.264 e H.265
Velocità in fotogrammi e larghezza di banda regolabili
VBR/ABR/MBR H.264/H.265
Modalità a bassa latenza
Indicatore di streaming video

Rapporto segnale a disturbo
> 55 dB

WDR
Forensic WDR: fino a 120 dB a seconda della scena

Streaming multi-vista
Fino a 8 aree di visione ritagliate singolarmente

1. *Raccomandiamo l'uso di un massimo di 3 flussi video unici per telecamera o canale, per un'esperienza utente, una larghezza di banda della rete e un utilizzo dello spazio di archiviazione ottimizzati. Un flusso video unico si può trasmettere a molti client video nella rete tramite il metodo di trasporto multicast o unicast attraverso la funzionalità integrata di riutilizzo dei flussi.*

Riduzione del rumore
Filtro spaziale (riduzione del rumore 2D)
Filtro temporale (riduzione del rumore 3D)

Impostazioni immagini
Saturazione, contrasto, luminosità, nitidezza, bilanciamento del bianco, soglia giorno/notte, contrasto locale, mappatura tonale, modalità esposizione, zone di esposizione, sbrinamento, correzione dell'effetto barile, compressione, rotazione: 0°, 90°, 180°, 270° compreso formato corridoio, specularità, sovrapposizione testo e immagine, sovrapposizione testo dinamico e immagini, privacy mask poligono
Profili di scena: forense, vivido, panoramica del traffico

Elaborazione delle immagini
Axis Zipstream, Forensic WDR, Lightfinder 2.0, OptimizedIR

Pan/Tilt/Zoom (rotazione, inclinazione e zoom)
PTZ digitale, zoom ottico, posizioni preset
Giri di ronda limitati, coda di controllo, indicazione della direzione a video
Registrazione dei giri di ronda (massimo 10, durata massima 16 minuti ciascuno), giro di ronda (massimo 100), velocità di zoom regolabile

Audio

Funzionalità
Controllo automatico del guadagno
Associazione altoparlante
Spectrum visualizer[2]

Ingresso
Equalizzatore grafico a 10 bande
Input per microfono esterno non bilanciato, alimentazione facoltativa per microfono da 5 V
Input digitale, alimentazione guarnizione facoltativa da 12 V
Input linea non bilanciato
Accoppiamento microfono

Uscita
Output tramite associazione altoparlante

Codifica
24 bit LPCM, AAC-LC 8/16/32/44.1/48 kHz, G.711 PCM 8 kHz, G.726 ADPCM 8 kHz, Opus 8/16/48 kHz
Velocità di trasmissione configurabile

Rete

Protocolli di rete
IPv4, IPv6 USGv6, ICMPv4/ICMPv6, HTTP, HTTPS[3], HTTP/2, TLS[3], QoS Layer 3 DiffServ, FTP, SFTP, CIFS/SMB, SMTP, mDNS (Bonjour), UPnP®, SNMP v1/v2c/v3 (MIB-II), DNS/DNSv6, DDNS, NTP, PTP, NTS, RTSP, RTP, SRTP/RTSPS, TCP, UDP, IGMPv1/v2/v3, RTCP, DHCPv4/v6, SSH, NTCIP, LLDP, CDP, MQTT v3.1.1, Secure syslog (RFC 3164/5424, UDP/TCP/TLS), Indirizzo di collegamento locale (ZeroConf), IEEE 802.1X (EAP-TLS), IEEE 802.1AR

Integrazione di sistemi

Application Programming Interface
API aperta per l'integrazione di software, compresi VAPIX®, metadati e AXIS Camera Application Platform (ACAP); specifiche disponibili all'indirizzo *axis.com/developer-community.*
Connessione al cloud con un clic
Profilo G di ONVIF®, Profilo M di ONVIF®, Profilo S di ONVIF®, e Profilo T di ONVIF®, specifiche disponibili all'indirizzo *onvif.org*

Sistemi di gestione video
Compatibile con AXIS Camera Station Edge, AXIS Camera Station Pro e con il software per la gestione video di partner di Axis, disponibile all'indirizzo *axis.com/vms.*

Comandi su schermo
Stabilizzatore di immagine
Transizione livello diurno/notturno
Sbrinamento
Indicatore di streaming video

2. *Funzione disponibile con ACAP*
3. *Questo dispositivo comprende il software sviluppato da OpenSSL Project per l'utilizzo con OpenSSL Toolkit. (openssl.org) e il software di crittografia scritto da Eric Young (eay@cryptsoft.com).*

Condizioni degli eventi
Stato dispositivi: sopra/sotto/entro la temperatura di esercizio, indirizzo IP bloccato, indirizzo IP rimosso, flusso dal vivo attivo, interruzione della connessione di rete, nuovo indirizzo IP, protezione da sovracorrente con alimentazione guarnizione, pronto all'uso, entro la temperatura di esercizio
Audio digitale: segnale digitale contiene metadati Axis, segnale digitale ha una frequenza di campionamento non valida, segnale digitale mancante, segnale digitale ok
Edge storage: registrazione in corso, interruzione dell'archiviazione, problemi di integrità dell'archiviazione rilevati
I/O: input digitale è attivo, attivazione manuale, ingresso virtuale
MQTT: privo di stato
Pianificato e ricorrente: pianificazione
Video: degradazione della velocità di trasmissione media, modalità giorno/notte, manomissione

Azioni eventi
Modalità diurna/notturna
Sbrinamento
I/O: alterna I/O una volta, alterna I/O mentre la regola è attiva
Illuminazione: utilizza luci, utilizza luci mentre la regola è attiva
Immagini: invia immagini tramite FTP, HTTP, SFTP
MQTT: pubblicazione
Notifica: HTTP, HTTPS, TCP ed e-mail
Testo sovrapposto
Registrazioni: scheda di memoria e condivisione di rete
trap SNMP: invio, invio mentre la regola è attiva
Clip video: invia clip video tramite FTP, HTTP, HTTP, SFTP
Modalità WDR

Supporti di installazione incorporati
Contatore di pixel, zoom e messa a fuoco remoti, griglia livello, assistente di livellamento

Analitiche

Applicazioni
Area inclusa
AXIS Object Analytics, AXIS Scene Metadata, AXIS Image Health Analytics
AXIS Live Privacy Shield, AXIS Video Motion Detection, allarme di active tampering, rilevamento di suoni, assistenza all'orientamento
Supporta
AXIS License Plate Verifier, AXIS Perimeter Defender, AXIS Speed Monitor
Per il supporto per AXIS Camera Application Platform che consente l'installazione di applicazioni di terze parti, visitare *axis.com/acap*

AXIS Object Analytics
Classi di oggetti: persone, veicoli (tipologie: auto, autobus, camion, biciclette/moto, altro)
Scenari: attraversamento linea, oggetto nell'area, tempo nell'area, conteggio attraversamenti linea[BETA], presenze nell'area[BETA]
Fino a 10 scenari
Altre funzioni: oggetti attivati visualizzati con traiettorie, riquadri delimitatori del testo con codice colore e tabelle
Poligono aree di inclusione/esclusione
Configurazione della prospettiva
Evento di allarme movimento ONVIF

AXIS Image Health Analytics
Detection settings (Impostazioni rilevamento):
Antimanomissione: immagine bloccata, immagine reindirizzata
Deterioramento dell'immagine: immagine sfocata, immagine sottoesposta
Altre caratteristiche: sensibilità, periodo di validazione

AXIS Scene Metadata
Classi di oggetti: persone, volti, veicoli (tipologie: auto, autobus, camion, biciclette/moto), targhe
Attributi oggetto: colore del veicolo, colore dell'abbigliamento superiore/inferiore, sicurezza, posizione

Approvazioni

Marcature del prodotto
UL/cUL, BIS, UKCA, CE, KC, EAC, VCCI, RCM

Catena di fornitura
Conformità a TAA

EMC
CISPR 35, CISPR 32 Classe A, EN 55035, EN 55032 Classe A, EN 50121-4, EN 61000-3-2, EN 61000-3-3, EN 61000-6-1, EN 61000-6-2
Australia/Nuova Zelanda:
RCM AS/NZS CISPR 32 Classe A
Canada: ICES-3(A)/NMB-3(A)
Giappone: VCCI Classe A
Corea: KS C 9835, KS C 9832 Classe A
Stati Uniti: FCC Parte 15 Sottosezione B Classe A
Ferroviaria: IEC 62236-4

Protezione
CAN/CSA C22.2 No. 62368-1 ed. 3, IEC/EN/UL 62368-1 ed. 3, IEC/EN 62471 gruppo di rischio 2, IS 13252

Ambiente
IEC 60068-2-1, IEC 60068-2-2, IEC 60068-2-6, IEC 60068-2-14, IEC 60068-2-27, IEC 60068-2-78, IEC/EN 60529 IP66, IP67, IEC/EN 62262 corpo IK10, vetro IK08, NEMA 250 Tipo 4X, NEMA TS 2 (2.2.7-2.2.9)

Rete
NIST SP500-267

Cybersecurity
ETSI EN 303 645, Etichetta di sicurezza BSI IT, FIPS 140

Cybersecurity

Sicurezza edge
Software: SO firmato, protezione ritardo di forza bruta, autenticazione digest, protezione con password, modulo crittografico di Axis (FIPS 140-2 livello 1)
Hardware: Piattaforma di cybersecurity Axis Edge Vault TPM 2.0 (CC EAL4+, FIPS 140-2 Livello 2), secure element (CC EAL 6+), sicurezza system-on-chip (TEE), ID dispositivo Axis, archivio chiavi sicuro, video firmato, avvio sicuro, file system crittografato (AES-XTS-Plain64 256bit)

Protezione della rete
IEEE 802.1X (EAP-TLS)[4], IEEE 802.1AR, HTTPS/HSTS[4], TLS v1.2/v1.3[4], Network Time Security (NTS), PKI certificato X.509, firewall basato su host

Documentazione
AXIS OS Hardening Guide
Policy AXIS Vulnerability Management
Axis Security Development Model
Distinta base del software AXIS OS (SBOM)
Per il download dei documenti, vai a *axis.com/support/cybersecurity/resources*
Per maggiori informazioni relativamente al supporto per la sicurezza informatica Axis, visitare *axis.com/cybersecurity*

Generale

Alloggiamento
Classe IP66, IP67 e NEMA 4X
Contenitore in alluminio resistente agli urti IK10 con membrana deumidificante integrata e vetro anteriore resistente agli urti di classe IK08, schermo di protezione dalle intemperie con rivestimento nero antiriflesso
Colore: bianco NCS S 1002-B, nero NCS S 9000-N
Per le istruzioni sulla riverniciatura, vai alla pagina di assistenza del dispositivo. Vai su *axis.com/warranty-implication-when-repainting* per ottenere informazioni relative all'impatto sulla garanzia.

Alimentazione
Power over Ethernet (PoE) IEEE 802.3at Tipo 2 Classe 4, tipico 14,9 W, max 25,5 W
Power over Ethernet (PoE) IEEE 802.3bt Tipo 3 Classe 6, tipico 14,9 W, max 51 W
Midspan 60 W, IEEE 802.3bt Tipo 3 Classe 6 richiesto per l'uscita PoE IEEE 802.3at Tipo 2 Classe 4 (30 W) a un secondo dispositivo
10–28 V CC, tipico 13,7 W, max 25,5 W
20 - 24 V CA, tipico 20,7 VA, max 39,2 VA

Connettori
Rete: RJ45 schermato per 10BASE-T/100BASE-TX/1000BASE-T PoE, uscita RJ45 1000BASE-T PoE per alimentare un dispositivo PoE esterno
I/O: morsettiera da 2,5 mm a 4 pin per due input supervisionati/output digitali configurabili (output 12 V CC, carico max. 50 mA)
Audio: Ingresso microfono/linea da 3,5 mm
Potenza: Input CC

Illuminazione IR
Q1808–LE: OptimizedIR con LED IR da 850 nm ad elevata efficienza energetica e di lunga durata e combo LED bianco
Ampiezza del raggio 100 m (328 piedi) o maggiore a seconda della scena
Q1808–LE 150 mm: OptimizedIR con LED IR da 850 nm a efficienza energetica e di lunga durata
Ampiezza del raggio 120 m (394 piedi) o maggiore a seconda della scena

Archiviazione
Supporto per scheda di memoria microSD/microSDHC/microSDXC
Supporto per la codifica della scheda di memoria (AES-XTS-Plain64 256 bit))
Registrazione su dispositivo NAS (Network Attached Storage)
Per consigli sulle schede di memoria e su NAS, visitare *axis.com*

Condizioni d'esercizio
Temperatura: da -40 °C a 60 °C (-40 °F - 140 °F)
Temperatura massima secondo NEMA TS 2 (2.2.7): 74 °C
Umidità: umidità relativa 10-100% (con condensa)
Carico del vento (sostenuto): 60 m/s (134 mph)

Condizioni di immagazzinaggio
Temperatura: da -40 °C a 65 °C (da -40 °F a 149 °F)
Umidità: umidità relativa da 5 a 95% (senza condensa)

4. *Questo dispositivo comprende il software sviluppato da OpenSSL Project per l'utilizzo con OpenSSL Toolkit. (openssl.org) e il software di crittografia scritto da Eric Young (eay@cryptsoft.com).*

Dimensioni
Per le dimensioni complessive del prodotto, vedere il disegno quotato in questa scheda tecnica.
Area proiettata effettiva (EPA): 0.0455 m^2

Peso
3200 g

Contenuto della scatola
Telecamera, guida all'installazione, connettore morsettiera, cavo RJ45, protezione del connettore, guarnizioni del cavo, chiave di autenticazione proprietario

Accessori opzionali
AXIS T8415 Wireless Installation Tool
AXIS Surveillance Cards
Per ulteriori accessori, vai a *axis.com/products/axis-q1808-le#accessories*

Strumenti di sistema
AXIS Site Designer, AXIS Device Manager, selettore prodotti, selettore accessori, calcolatore obiettivo
Disponibile all'indirizzo *axis.com*

Lingue
Inglese, tedesco, francese, spagnolo, italiano, russo, cinese semplificato, giapponese, coreano, portoghese, polacco, cinese tradizionale, olandese, ceco, svedese, finlandese, turco, tailandese, vietnamita

Garanzia
garanzia di 5 anni, visitare *axis.com/warranty*

Codici prodotto
Disponibile presso *axis.com/products/axis-q1808-le#part-numbers*

Sostenibilità

Controllo sostanza
Senza PVC, senza BFR/CFR conformemente a JEDEC/ECA Standard JS709
RoHS conformemente alla direttiva UE RoHS 2011/65/UE/ e EN 63000:2018
REACH conformemente a (EC) N. 1907/2006. For SCIP UUID, consultare *echa.europa.eu*

Materiali
Contenuto di plastica a base di carbonio rinnovabile: 65% (a base bio)
Sottoposto a controlli conformemente alle linee guida OCSE nell'ambito dei "conflict minerals"
Per ulteriori informazioni relative alla sostenibilità presso Axis, visitare *axis.com/about-axis/sustainability*

Responsabilità ambientale
axis.com/environmental-responsibility
Axis Communications è un firmatario di UN Global Compact, per maggiori informazioni andare su *unglobalcompact.org*

Rilevare, osservare, riconoscere, identificare (DORI)

Q1808-LE

	Definizione DORI	Distanza (ampia)	Distanza (tele)
Rilevamento	25 px/m (8 px/ft).	105,4 m	407,1 m
Osservazione	63 px/m (19 px/ft)	41,8 m	161,6 m
Riconoscimento	125 px/m (38 px/ft)	21,1 m (69.2 ft)	81,4 m
Identificazione	250 px/m (76 px/ft)	10,5 m	40,7 m

Q1808-LE 150 mm

	Definizione DORI	Distanza (ampia)	Distanza (tele)
Rilevamento	25 px/m (8 px/ft).	426,9 m	1275,8 m
Osservazione	63 px/m (19 px/ft)	169,4 m	506,3 m
Riconoscimento	125 px/m (38 px/ft)	85,4 m	255,1 m
Identificazione	250 px/m (76 px/ft)	42,7 m	127,6 m

I valori DORI sono calcolati utilizzando le densità pixel per i diversi casi d'uso, come consigliato dallo standard EN-62676-4. I calcoli usano il centro dell'immagine come punto di riferimento e valutano la distorsione dell'obiettivo. La possibilità di eseguire il riconoscimento o l'identificazione di una persona o di un oggetto dipende da fattori quali il movimento degli oggetti, la compressione video, le condizioni di luminosità e la messa a fuoco della telecamera. Usa i margini nel corso della pianificazione. La densità pixel varia nell'immagine ed è possibile che i valori calcolati differiscano dalle distanze nel mondo reale.

Disegni quotati

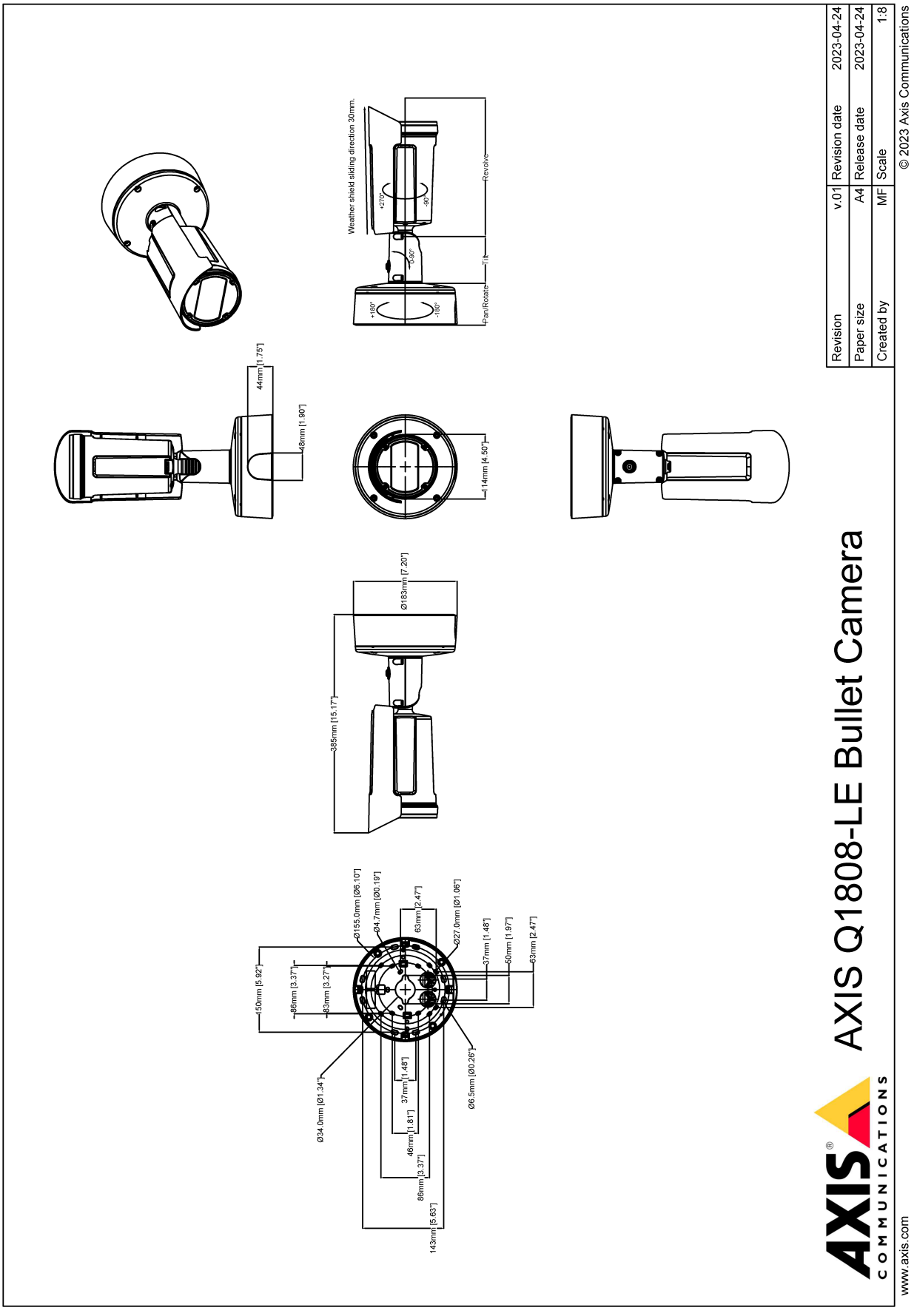

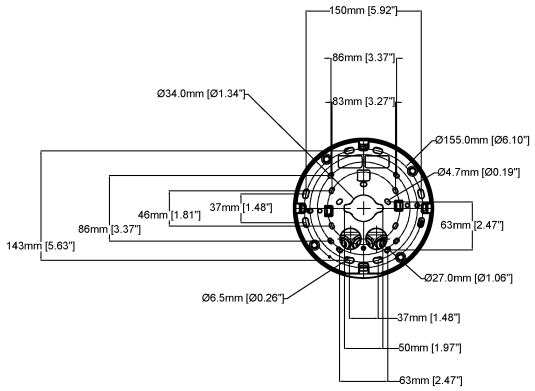

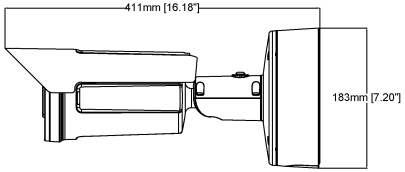

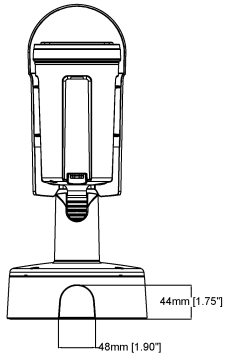

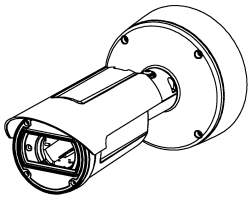

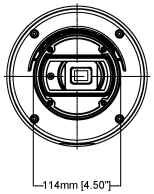

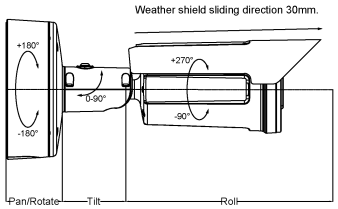

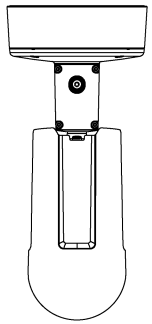

AXIS Q1808-LE Bullet Camera 150mm

Revision	v.01	Revision date	2023-06-08
Paper size	A4	Release date	2023-06-08
Created by	MF	Scale	1:8

© 2023 Axis Communications

Funzionalità evidenziate

AXIS Object Analytics

AXIS Object Analytics è un'analisi video preinstallata con più funzionalità che rileva e classifica persone, veicoli e tipi di veicoli. Gli algoritmi basati sull'IA e le condizioni di comportamento consentono di analizzare la scena e il comportamento spaziale all'interno, il tutto pensato su misura per le tue necessità specifiche. Scalabile ed edge-based, è necessario un minimo sforzo per impostare e supportare vari scenari in esecuzione simultaneamente.

Axis Edge Vault

Axis Edge Vault è la piattaforma di sicurezza informatica basata sull'hardware che protegge il dispositivo Axis. Rappresenta la base sulla quale poggiano tutte le operazioni sicure e mette a disposizione funzionalità per la tutela dell'identità del dispositivo, la salvaguardia della sua integrità e la protezione dei dati sensibili da accessi non autorizzati. Ad esempio, l'**avvio sicuro** assicura che un dispositivo possa essere avviato solo con **SO firmato**, impedendo la manomissione fisica della catena di fornitura. Con il sistema operativo firmato, il dispositivo è anche in grado di convalidare il nuovo software del dispositivo prima di accettarne l'installazione. Il **keystore sicuro** è l'elemento essenziale per proteggere le informazioni di crittografia utilizzate per una comunicazione sicura (IEEE 802.1X, HTTPS, ID dispositivo Axis, chiavi di controllo degli accessi e così via) contro malintenzionati in caso di violazione della sicurezza. Il keystore sicuro e le connessioni sicure vengono forniti tramite un modulo di elaborazione crittografico basato su hardware con certificazione FIPS 140 o Common Criteria.

Inoltre, il video firmato assicura che le prove video possano essere verificate come non garantite. Ogni telecamera utilizza la propria chiave univoca per la firma video, memorizzata in modo sicuro nel keystore sicuro, per aggiungere una firma nel flusso video consentendo di tracciare il video sulla telecamera Axis da dove è nato.

Per maggiori informazioni relativamente ad Axis Edge Vault, visitare *axis.com/solutions/edge-vault*.

Stabilizzatore elettronico dell'immagine

Lo stabilizzatore elettronico dell'immagine (EIS) permette video fluidi in situazioni in cui una telecamera è soggetta a vibrazioni. I sensori giroscopici incorporati rilevano di continuo i movimenti e le vibrazioni della telecamera e regolano in automatico il fotogramma per catturare sempre i dettagli necessari. Lo stabilizzatore elettronico dell'immagine sfrutta diversi algoritmi per modellizzare il movimento della telecamera, correggendo le immagini.

Forensic WDR

Le telecamere Axis con tecnologia ampio intervallo dinamico (WDR) consentono una chiara visualizzazione di importanti dettagli forensi contrapponendosi alla visualizzazione in condizioni di illuminazione difficili. La differenza tra le aree più chiare e più scure può rappresentare un problema per l'usabilità e la nitidezza dell'immagine. Forensic WDR riduce in modo efficace il rumore e gli artefatti visibili, per video ottimizzati per l'uso forense.

Lightfinder

La tecnologia Axis Lightfinder consente un'elevata risoluzione video a colori con un minimo di sfocatura da movimento anche nella completa oscurità. Eliminando il rumore, Lightfinder rende le aree scure visibili in una scena e acquisisce dettagli in condizioni di bassa luminosità. Le telecamere dotate di tecnologia Lightfinder distinguono i colori in condizioni di bassa luminosità meglio rispetto all'occhio umano. Nella sorveglianza, il colore può essere il fattore critico per identificare una persona, un oggetto o un veicolo.

OptimizedIR

Axis OptimizedIR offre una combinazione unica e potente di intelligenza della telecamera e sofisticata tecnologia LED, che si traduce in soluzioni IR più avanzate per condizioni di totale oscurità. Il fascio IR delle nostre telecamere pan-tilt-zoom (PTZ) con OptimizedIR si adatta in automatico, diventando più ampio o più ristretto man mano che la telecamera esegue lo zoom in avanti e all'indietro, in modo da assicurare sempre l'illuminazione uniforme dell'intero campo visivo.

Zipstream

Axis Zipstream technology conserva tutti i dettagli forensi importanti nel flusso video e allo stesso tempo riduce i requisiti di archiviazione e di larghezza di banda mediamente del 50%. Zipstream comprende inoltre tre algoritmi intelligenti che assicurano l'identificazione, registrazione e invio delle informazioni forensi rilevanti alla massima risoluzione e velocità in fotogrammi.

Per ulteriori informazioni, consulta *axis.com/glossary*

© 2023 – 2026 Axis Communications AB. AXIS COMMUNICATIONS, AXIS, ARTPEC e VAPIX sono marchi registrati di Axis AB in diverse giurisdizioni. Tutti gli altri marchi sono proprietà dei rispettivi proprietari.Axis Communications AB si riserva il diritto di apportare modifiche senza preavviso.