AXIS Q3538-SLVE Dome Camera

Telecamera dome in acciaio inox da 8 MP per aree corrosive

Con una custodia in acciaio inox (SS 316L) certificata DNV, questa robusta telecamera resiste agli effetti corrosivi dell'acqua marina e dei detergenti chimici. Inoltre, è protetta contro la manomissione, la sfocatura e gli urti e può sopportare ampi intervalli di temperatura. Offre una qualità d'immagine straordinaria con risoluzione 4K in qualsiasi condizione di illuminazione. Dotata di processore per il deep learning (DLPU), supporta le analitiche avanzate basate su deep learning in modalità edge. Inoltre, grazie ad AXIS Object Analytics, può eseguire il rilevamento e la classificazione di persone e di diversi tipi di veicoli, il tutto su misura per esigenze specifiche. Inoltre, le funzionalità di cybersecurity integrate aiutano a salvaguardare il sistema.

- Ideale per ambienti corrosivi e condizioni difficili
- Custodia in acciaio inox per uso navale
- Eccezionale qualità d'immagine in formato 4K
- Supporto per le analitiche con deep learning
- Integrazione di funzionalità cybersecurity

AXIS Q3538-SLVE Dome Camera

Telecamera

Sensore immagini
RGB CMOS Progressive Scan da 1/1,2"
Dimensioni pixel 2,9 µm

Obiettivo
Varifocale, da 6.2 a 12.9 mm, F1.6–2.9
Campo visivo orizzontale: 103°–49°
Campo visivo verticale: 56°–28°
Varifocale, messa a fuoco e zoom remoti, controllo P-Iris, correzione IR

Day&Night
Filtro IR rimovibile automaticamente

Illuminazione minima
Colore: 0,07 lux a 50 IRE, F1.6
B/N: 0 lux a 50 IRE, F1.6

Velocità otturatore
Da 1/66500 s a 2 s

Regolazione telecamera
Panoramica ±180°, inclinazione da -43 a +80°, rotazione ±175°

System-on-chip (SoC)

Modello
ARTPEC-8

Memoria
RAM da 2048 MB, Flash da 8194 MB

Capacità di calcolo
DLPU (Unità di elaborazione di deep learning)

Video

Compressione video
H.264 (MPEG-4 Parte 10/AVC) Profiili baseline, principale ed elevato
H.265 (MPEG-H parte 2/HEVC), profilo principale
Motion JPEG

Risoluzione
16:9: Da 3840 x 2160 a 160 x 90
16:10: da 1280x800 a 160x100
4:3: Da 2880 x 2160 a 160 x 120

Velocità in fotogrammi
Con WDR: 25/30 fps con frequenza linea di alimentazione 50/60 Hz
Senza WDR: 50/60 fps con frequenza linea di alimentazione 50/60 Hz

Streaming video
Possibilità di trasmettere più flussi H.264, H.265 e Motion JPEG configurabili singolarmente
Axis' Zipstream technology in H.264 e H.265
Velocità in fotogrammi e larghezza di banda regolabili
VBR/ABR/MBR H.264/H.265
Modalità a bassa latenza
Indicatore di streaming video

WDR
Forensic WDR: fino a 120 dB a seconda della scena

Streaming multi-vista
Fino a 8 aree di visione ritagliate singolarmente

Impostazioni immagini
Saturazione, contrasto, luminosità, nitidezza, bilanciamento del bianco, soglia giorno/notte, mappatura tonale, modalità esposizione, zone di esposizione, sbrinamento, correzione dell'effetto barile, stabilizzatore elettronico dell'immagine, compressione, rotazione: 0°, 90°, 180°, 270° compreso formato corridoio, specularità, sovrapposizione testo e immagine, sovrapposizione testo dinamico e immagini, privacy mask, privacy mask poligono

Elaborazione delle immagini
Axis Zipstream, Forensic WDR, Lightfinder 2.0, OptimizedIR

Pan/Tilt/Zoom (rotazione, inclinazione e zoom)
PTZ digitale, zoom ottico, posizioni preset
Giri di ronda limitati, coda di controllo, indicazione della direzione a video
Registrazione dei giri di ronda (massimo 10, durata massima 16 minuti ciascuno), giro di ronda (massimo 100)
zoom ottico 2x

Audio

Funzionalità
Controllo automatico del guadagno
Associazione altoparlante

Streaming
Duplex configurabile:
Bidirezionale (full-duplex)

Codifica
24bit LPCM, AAC-LC 8/16/48 kHz, G.711 PCM 8 kHz, G.726 ADPCM 8 kHz, Opus 8/16/48 kHz
Velocità di trasmissione configurabile

Input/Output
Ingresso per microfono esterno o ingresso di linea (bilanciato o non bilanciato), uscita linea, ingresso audio digitale
Alimentazione del microfono:
Alimentazione del microfono 5V su punta, alimentazione ad anello 12V su anello, alimentazione phantom 12V su punta/anello

Rete

Protocolli di rete
IPv4, IPv6 USGv6, ICMPv4/ICMPv6, HTTP, HTTPS[1], HTTP/2, TLS[1], QoS Layer 3 DiffServ, FTP, SFTP, CIFS/SMB, SMTP, mDNS (Bonjour), UPnP®, SNMP v1/v2c/v3 (MIB-II), DNS/DNSv6, DDNS, NTP, PTP, RTSP, RTCP, RTP, SRTP/RTSPS, TCP, UDP, IGMPv1/v2/v3, DHCPv4/v6, ARP, SSH, SIP, LLDP, CDP, MQTT v3.1.1, Syslog sicuro (RFC 3164/5424, UDP/TCP/TLS), Indirizzo di collegamento locale (ZeroConf)

Integrazione di sistemi

Application Programming Interface
API aperta per l'integrazione di software, compresi VAPIX®, metadati e AXIS Camera Application Platform (ACAP); specifiche disponibili all'indirizzo *axis.com/developer-community*.
Connessione al cloud con un clic
Profilo G di ONVIF®, Profilo M di ONVIF®, Profilo S di ONVIF®, e Profilo T di ONVIF® specifiche disponibili all'indirizzo *onvif.org*

Sistemi di gestione video
Compatibile con AXIS Camera Station Edge, AXIS Camera Station Pro e con il software per la gestione video di partner di Axis, disponibile all'indirizzo *axis.com/vms*.

Comandi su schermo
Stabilizzatore elettronico dell'immagine
Transizione livello diurno/notturno
Sbrinamento
Wide Dynamic Range
Indicatore di streaming video
Illuminazione IR
Riscaldatore

Edge-to-edge
Associazione altoparlante

Condizioni degli eventi
Analisi, ingressi esterni, input esterno supervisionato, eventi edge storage, ingressi virtuali tramite API
Audio: rilevamento di suoni, riproduzione di clip audio
Chiamata: stato, modifica dello stato
Stato dispositivi: sopra la temperatura di esercizio, sopra o sotto la temperatura di esercizio, sotto la temperatura di esercizio, indirizzo IP rimosso, interruzione della connessione di rete, nuovo indirizzo IP, urto rilevato, apertura alloggiamento, errore di archiviazione, pronto all'uso, all'interno dell'intervallo della temperatura di esercizio
Audio digitale: segnale digitale contiene metadati Axis, segnale digitale ha una frequenza di campionamento non valida, segnale digitale mancante, segnale digitale ok
Edge storage: registrazione in corso, interruzione dell'archiviazione, problemi di integrità dell'archiviazione rilevati
I/O: input digitale, attivazione manuale, input virtuale
Sottoscrizione MQTT
MQTT: privo di stato
Pianificato e ricorrente: pianificazione
Video: manomissione, degradazione della velocità di trasmissione media, modalità giorno/notte, flusso dal vivo aperto

1. *Questo dispositivo comprende il software sviluppato da OpenSSL Project per l'utilizzo con OpenSSL Toolkit. (openssl.org) e il software di crittografia scritto da Eric Young (eay@cryptsoft.com).*

Azioni eventi
I/O: alterna I/O una volta, alterna I/O mentre la regola è attiva
Registrazione video: scheda di memoria e condivisione di rete
Caricamento di immagini o clip video: FTP, SFTP, HTTP, HTTPS, condivisione di rete ed e-mail
Buffer video pre/post allarme o buffer immagini per la registrazione o il caricamento
Notifica: e-mail, HTTP, HTTPS, TCP e trap SNMP
Chiamate: termina chiamata SIP, effettua chiamata SIP, rispondi a chiamata
Pubblicazione MQTT
Sovrapposizione testo, attivazione output esterno, riproduzione di clip audio, preset zoom, modalità notturna/diurna, esecuzione chiamata, LED di stato lampeggiante, utilizzo luci, impostazione modalità sbrinamento, invio messaggio di pubblicazione MQTT, impostazione modalità WDR

Supporti di installazione incorporati
Assistente di livellamento, raddrizza immagine, griglia di immagine, contatore di pixel

Analitiche

Applicazioni
Area inclusa
AXIS Object Analytics, AXIS Scene Metadata, AXIS Image Health Analytics, AXIS Live Privacy Shield[2], AXIS Video Motion Detection, allarme anti-manomissione attivo, rilevamento audio
Supporta
AXIS License Plate Verifier
Per il supporto per AXIS Camera Application Platform che consente l'installazione di applicazioni di terze parti, visitare *axis.com/acap*

AXIS Object Analytics
Classi di oggetti: persone, veicoli (tipologie: auto, autobus, camion, biciclette/moto, altro)
Scenari: attraversamento linea, oggetto in area, orario nell'area, conteggio a linee incrociate, presenza nell'area, movimento nell'area, attraversamento linea di movimento
Fino a 10 scenari
Altre funzioni: oggetti attivati visualizzati con traiettorie, riquadri delimitatori del testo con codice colore e tabelle
Poligono aree di inclusione/esclusione
Configurazione della prospettiva
Evento di allarme movimento ONVIF

AXIS Image Health Analytics
Detection settings (Impostazioni rilevamento):
Antimanomissione: immagine bloccata, immagine reindirizzata
Deterioramento dell'immagine: immagine sfocata, immagine sottoesposta
Altre caratteristiche: sensibilità, periodo di validazione

AXIS Scene Metadata
Classi di oggetti: persone, volti, veicoli (tipologie: auto, autobus, camion, biciclette/moto), targhe
Attributi oggetto: colore del veicolo, colore dell'abbigliamento superiore/inferiore, sicurezza, posizione

Approvazioni

Marcature del prodotto
BIS, CE, DNV, NSF, KC, RCM, UL/cUL, UKCA, VCCI, WEEE

Catena di fornitura
Conformità a TAA

EMC
CISPR 35, EN 50121-4, EN 55032 Classe A, EN 55035, EN 61000-3-2, EN 61000-3-3, EN 61000-6-1, EN 61000-6-2
Australia/Nuova Zelanda:
RCM AS/NZS CISPR 32 Classe A
Canada: ICES-3(A)/NMB-3(A)
Giappone: VCCI Classe A
Stati Uniti: FCC Parte 15 Sottosezione B Classe A
Ferroviaria: IEC 62236-4

Protezione
CAN/CSA-C22.2 No. 60950-22, CAN/CSA C22.2 No. 62368-1, IEC/EN/UL 62368-1, IEC/EN/UL 60950-22, IEC 62471, IS 13252

Ambiente
IEC 60068-2-1, IEC 60068-2-2, IEC 60068-2-6, IEC 60068-2-14, IEC 60068-2-27, IEC 60068-2-78, IEC/EN 60529 IP66, IEC/EN 60529 IP67, IEC/EN 60529 IP68, ISO 20653 IP6K9K, IEC/EN 62262 IK11 (50J), NEMA 250 Tipo 4X, NEMA TS 2 (2.2.7-2.2.9)

Rete
NIST SP500-267

Cybersecurity
ETSI EN 303 645, Etichetta di sicurezza BSI IT, FIPS 140

2. *Disponibile per il download*

Certificazioni
DNV:
EMC B, alloggiamento C, umidità B, temperatura D, vibrazione A
Certificato: TAA00003C6
NSF:
Certificato: C0759806

Cybersecurity

Sicurezza edge
Software: SO firmato, protezione ritardo forza bruta, autenticazione digest e OAuth 2.0 RFC6749 Client Credential Flow/OpenID Authorization Code Flow per la gestione centralizzata dell'account ADFS, protezione mediante password, modulo crittografico Axis (FIPS 140-2 livello 1), AES-XTS-Plain64 256bit crittografia scheda di memoria SD
Hardware: Piattaforma di cybersecurity Axis Edge Vault TPM 2.0 (CC EAL4+, FIPS 140-2 Livello 2), secure element (CC EAL 6+), sicurezza system-on-chip (TEE), ID dispositivo Axis, archivio chiavi sicuro, video firmato, avvio sicuro, file system crittografato (AES-XTS-Plain64 256bit)

Protezione della rete
IEEE 802.1X (EAP-TLS, PEAP-MSCHAPv2)[3], IEEE 802.1AE (MACsec PSK/EAP-TLS), IEEE 802.1AR, HTTPS/HSTS[3], TLS v1.2/v1.3[3], Network Time Security (NTS), X.509 PKI certificato, firewall basato su host

Documentazione
AXIS OS Hardening Guide
Policy AXIS Vulnerability Management
Axis Security Development Model
Distinta base del software AXIS OS (SBOM)
Per il download dei documenti, vai a *axis.com/support/cybersecurity/resources*
Per maggiori informazioni relativamente al supporto per la sicurezza informatica Axis, visitare *axis.com/cybersecurity*

Generale

Alloggiamento
Custodia in acciaio inossidabile di classe IP6K9K, IP66, IP67, IP68 e NEMA 4X, resistenza agli urti IK11 (50 joule)
Cupola in policarbonato con rivestimento robusto e membrane deumidificanti
Acciaio inossidabile elettrolucidato SS 316L
Elettronica incapsulata
Viti prigioniere in acciaio inossidabile

Montaggio
Staffa di montaggio con fori per la scatola di giunzione (unità doppia, unità singola, quadrata 4" e ottagonale 4")
Ingresso laterale tubo protettivo da ¾" (M25)

Alimentazione
Power over Ethernet (PoE) IEEE 802.3at Tipo 2 Classe 4
Tipico 9 W, max 23 W
10–28 V CC, tipico 9 W, max 24 W

Connettori
Audio: Ingresso per microfono/linea da 3,5 mm, uscita linea da 3,5 mm
I/O: Morsettiera per due ingressi supervisionati/output digitali configurabili (output 12 V CC, carico max. 50 mA)
Rete: RJ45 schermato 10BASE-T/100BASE-TX/1000BASE-T PoE
Potenza: Input CC

Illuminazione IR
OptimizedIR con LED IR da 850 nm ad elevata efficienza energetica e di lunga durata
Ampiezza del raggio 40 m o maggiore a seconda della scena

Archiviazione
Supporto per scheda di memoria microSD/microSDHC/microSDXC
Supporto per la codifica della scheda di memoria (AES-XTS-Plain64 256 bit))
Registrazione su dispositivo NAS (Network Attached Storage)
Per consigli sulle schede di memoria e su NAS, visitare *axis.com*

Condizioni d'esercizio
Da -50 °C a 55 °C (-58 °F a 131 °F)
Temperatura massima secondo NEMA TS 2 (2.2.7): 74 °C
Temperatura di avvio: -40 °C (-40 °F)
Umidità relativa compresa tra 10% e 100% (con condensa)

Condizioni di immagazzinaggio
Da -40 °C a 65 °C (-40 °F a 149 °F)
Umidità relativa compresa tra 5% e 95% (senza condensa)

Dimensioni
Altezza: 125 mm
ø 195 mm

3. *Questo dispositivo comprende il software sviluppato da OpenSSL Project per l'utilizzo con OpenSSL Toolkit. (openssl.org) e il software di crittografia scritto da Eric Young (eay@cryptsoft.com).*

Peso
2,2 kg (4.9 lb)

Contenuto della scatola
Guida all'installazione, 1 licenza utente per decodificatore Windows®, sagoma per la foratura, connettori morsettiera per CC e I/O, chiave a L RESISTORX®, protezione del connettore, guarnizioni del cavo da φ5-15mm, guarnizione del cavo da φ3-5mm, staffa di montaggio, tasselli

Accessori opzionali
AXIS TQ3807-E Dome Smoked
AXIS TQ3807-E Dome Clear
AXIS T91F61 Wall Mount
Supporto per il montaggio su palo AXIS T91F67
AXIS T94U02D Pendant Kit con schermo di protezione dalle intemperie
AXIS T94U01D Pendant Kit
Alimentazione audio I/O a più cavi AXIS B
AXIS T8415 Wireless Installation Tool
AXIS Surveillance Cards
Per ulteriori accessori, vai a *axis.com/products/axis-q3538-slve#accessories*

Strumenti di sistema
AXIS Site Designer, AXIS Device Manager, selettore prodotti, selettore accessori, calcolatore obiettivo
Disponibile all'indirizzo *axis.com*

Lingue
Inglese, tedesco, francese, spagnolo, italiano, russo, cinese semplificato, giapponese, coreano, portoghese, polacco, cinese tradizionale, olandese, ceco, svedese, finlandese, turco, tailandese, vietnamita

Garanzia
garanzia di 5 anni, visitare *axis.com/warranty*

Codici prodotto
Disponibile presso *axis.com/products/axis-q3538-slve#part-numbers*

Sostenibilità

Controllo sostanza
Senza PVC
RoHS conformemente alla direttiva UE RoHS 2011/65/UE/ e EN 63000:2018
REACH conformemente a (EC) N. 1907/2006. Per SCIP UUID, visitare *axis.com/partner.*

Responsabilità ambientale
axis.com/environmental-responsibility
Axis Communications è un firmatario di UN Global Compact, per maggiori informazioni andare su *unglobalcompact.org*

Disegno quotato

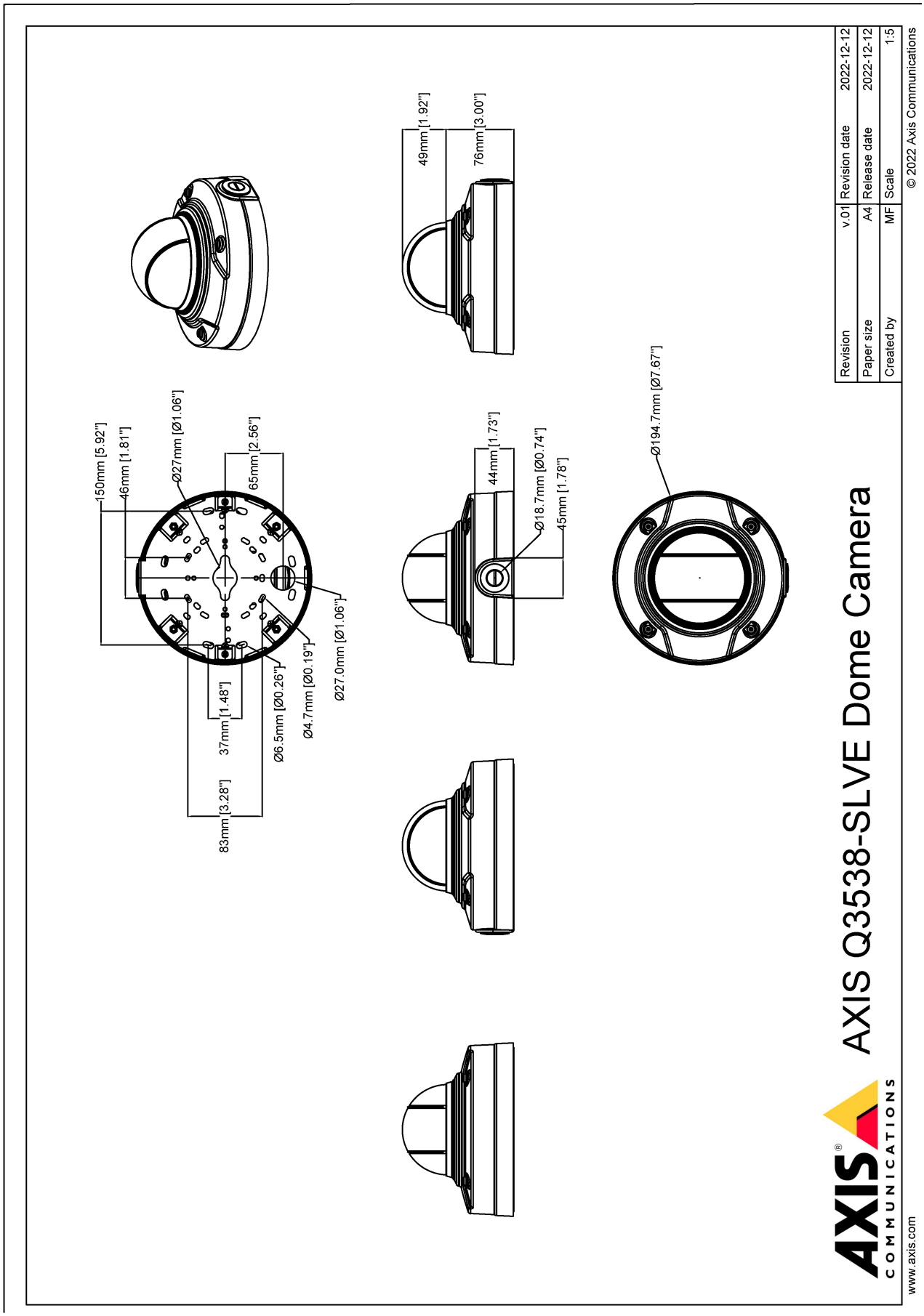

Funzionalità evidenziate

Axis Edge Vault

Axis Edge Vault è la piattaforma di sicurezza informatica basata sull'hardware che protegge il dispositivo Axis. Rappresenta la base sulla quale poggiano tutte le operazioni sicure e mette a disposizione funzionalità per la tutela dell'identità del dispositivo, la salvaguardia della sua integrità e la protezione dei dati sensibili da accessi non autorizzati. Ad esempio, l'**avvio sicuro** assicura che un dispositivo possa essere avviato solo con **SO firmato**, impedendo la manomissione fisica della catena di fornitura. Con il sistema operativo firmato, il dispositivo è anche in grado di convalidare il nuovo software del dispositivo prima di accettarne l'installazione. Il **keystore sicuro** è l'elemento essenziale per proteggere le informazioni di crittografia utilizzate per una comunicazione sicura (IEEE 802.1X, HTTPS, ID dispositivo Axis, chiavi di controllo degli accessi e così via) contro malintenzionati in caso di violazione della sicurezza. Il keystore sicuro e le connessioni sicure vengono forniti tramite un modulo di elaborazione crittografico basato su hardware con certificazione FIPS 140 o Common Criteria.

Inoltre, il video firmato assicura che le prove video possano essere verificate come non garantite. Ogni telecamera utilizza la propria chiave univoca per la firma video, memorizzata in modo sicuro nel keystore sicuro, per aggiungere una firma nel flusso video consentendo di tracciare il video sulla telecamera Axis da dove è nato.

Per maggiori informazioni relativamente ad Axis Edge Vault, visitare *axis.com/solutions/edge-vault*.

Zipstream

Axis Zipstream technology conserva tutti i dettagli forensi importanti nel flusso video e allo stesso tempo riduce i requisiti di archiviazione e di larghezza di banda mediamente del 50%. Zipstream comprende inoltre tre algoritmi intelligenti che assicurano l'identificazione, registrazione e invio delle informazioni forensi rilevanti alla massima risoluzione e velocità in fotogrammi.

Forensic WDR

Le telecamere Axis con tecnologia ampio intervallo dinamico (WDR) consentono una chiara visualizzazione di importanti dettagli forensi contrapponendosi alla visualizzazione in condizioni di illuminazione difficili. La differenza tra le aree più chiare e più scure può rappresentare un problema per l'usabilità e la nitidezza dell'immagine. Forensic WDR riduce in modo efficace il rumore e gli artefatti visibili, per video ottimizzati per l'uso forense.

Lightfinder

La tecnologia Axis Lightfinder consente un'elevata risoluzione video a colori con un minimo di sfocatura da movimento anche nella completa oscurità. Eliminando il rumore, Lightfinder rende le aree scure visibili in una scena e acquisisce dettagli in condizioni di bassa luminosità. Le telecamere dotate di tecnologia Lightfinder distinguono i colori in condizioni di bassa luminosità meglio rispetto all'occhio umano. Nella sorveglianza, il colore può essere il fattore critico per identificare una persona, un oggetto o un veicolo.

AXIS Object Analytics

AXIS Object Analytics è un'analisi video preinstallata con più funzionalità che rileva e classifica persone, veicoli e tipi di veicoli. Gli algoritmi basati sull'IA e le condizioni di comportamento consentono di analizzare la scena e il comportamento spaziale all'interno, il tutto pensato su misura per le tue necessità specifiche. Scalabile ed edge-based, è necessario un minimo sforzo per impostare e supportare vari scenari in esecuzione simultaneamente.

OptimizedIR

Axis OptimizedIR offre una combinazione unica e potente di intelligenza della telecamera e sofisticata tecnologia LED, che si traduce in soluzioni IR più avanzate per condizioni di totale oscurità. Il fascio IR delle nostre telecamere pan-tilt-zoom (PTZ) con OptimizedIR si adatta in automatico, diventando più ampio o più ristretto man mano che la telecamera esegue lo zoom in avanti e all'indietro, in modo da assicurare sempre l'illuminazione uniforme dell'intero campo visivo.

Per ulteriori informazioni, consulta *axis.com/glossary*

© 2022 – 2026 Axis Communications AB. AXIS COMMUNICATIONS, AXIS, ARTPEC e VAPIX sono marchi registrati di Axis AB in diverse giurisdizioni. Tutti gli altri marchi sono proprietà dei rispettivi proprietari.Axis Communications AB si riserva il diritto di apportare modifiche senza preavviso.