AXIS P1245 Mk II Modular Standard Camera

Cámara de sensor estándar completa y discreta que ofrece resolución Full HD

En función del concepto modular, AXIS P1245 Mk II incluye una unidad de sensor del tamaño de un pulgar que se conecta por cable a la unidad principal, por lo que las dos piezas se pueden colocar distanciadas la una de la otra. Esta unidad de sensor es fácil de instalar en espacios reducidos y se puede empotrar para facilitar su integración en diferentes entornos. Ideal para una amplia gama de aplicaciones de interior. El sensor se puede montar a una distancia de hasta 15 m de la unidad principal y un cable desmontable garantiza una instalación y actualización flexibles. Además, una unidad de procesamiento de aprendizaje profundo permite el uso de analíticas avanzadas.

- Unidad de sensor pequeña, del tamaño de un pulgar
- HDTV 1080p con campo de visión de 111°
- Cable desmontable de hasta 15 m
- Compatibilidad con analíticas avanzadas
- AXIS Object Analytics preinstalado

AXIS P1245 Mk II Modular Standard Camera

Cámara

Sensor de imagen
CMOS RGB de barrido progresivo de 1/2,9"
Tamaño de píxel: 2,8 µm

Objetivo
2,8 mm, F2.0
Campo de visión horizontal: 111°
Campo de visión vertical: 61°
Distancia de enfoque mínima: 0,2 m (0,66 pies)
Montura M12, iris fijo

Iluminación mínima
Color: 0,2 lux a 50 IRE, F2.0

Velocidad de obturación
De 1/16500 a 1/5 s

Sistema en chip (SoC)

Modelo
CV25

Flash
1024 MB de RAM, 512 MB de memoria flash

Capacidad de computación
Unidad de procesamiento de deep learning (DLPU)

Vídeo

Compresión de vídeo
H.264 (MPEG-4 Parte 10/AVC) Main perfil y High perfil
H.265 (MPEG-H Parte 2/HEVC) Main perfil
Motion JPEG

Resolución
16:9: de 1920x1080 a 640x360
16:10: De 1024 x 640 a 640 x 400
4:3: De 1024 x 768 a 480 x 360

Velocidad de fotogramas
Hasta 25/30 imágenes por segundo (50/60 Hz) con H.264 y H.265[1] en todas las resoluciones

Transmisión de vídeo
Axis' Zipstream technology con varias transmisiones configurables individualmente en H.264 y H.265
Axis' Zipstream technology en H.264 y H.265
Velocidad de imagen y ancho de banda controlables
VBR/ABR/MBR H.264/H.265

Relación señal-ruido
>55 dB

Transmisiones multiventana
2 áreas de visión recortadas individualmente

Ajustes de la imagen
Saturación, contraste, brillo, nitidez, balance de blancos, modo de exposición, compresión y rotación: 0°, 90°, 180°, 270° formato pasillo incluido, duplicación de imágenes, superposición dinámica de texto e imagen, máscaras de privacidad poligonal

Procesamiento de imagen
Axis Zipstream

Red

Protocolos de red
IPv4, IPv6 USGv6, ICMPv4/ICMPv6, HTTP, HTTPS[2], HTTP/2, TLS[2], QoS Layer 3 DiffServ, FTP, SFTP, CIFS/SMB, SMTP, mDNS (Bonjour), UPnP®, SNMP v1/v2c/v3 (MIB-II), DNS/DNSv6, DDNS, NTP, PTP, NTS, RTSP, RTP, SRTP/RTSPS, TCP, UDP, IGMPv1/v2/v3, RTCP, ICMP, DHCPv4/v6, ARP, SSH, LLDP, CDP, MQTT v3.1.1, Secure syslog (RFC 3164/5424, UDP/TCP/TLS), dirección de enlace local (ZeroConf), IEEE 802.1X (EAP-TLS), IEEE 802.1AR

Integración del sistema

Interfaz de programación de aplicaciones
API abierta para la integración de software, incluidos VAPIX®, metadatos y AXIS Camera Application Platform (ACAP); las especificaciones están disponibles en *axis.com/developer-community*.
Conexión a la nube con un clic
ONVIF® Profile G, ONVIF® Profile M, ONVIF® Profile S y ONVIF® Profile T; especificaciones en *onvif.org*.

1. *Velocidad de fotogramas reducida en Motion JPEG*
2. *Este producto incluye software desarrollado por OpenSSL Project para su uso en el kit de herramientas OpenSSL (openssl.org) y software criptográfico escrito por Eric Young (eay@cryptsoft.com).*

Sistemas de gestión de vídeo
Compatible con AXIS Camera Station Edge, AXIS Camera Station Pro y software de gestión de vídeo de socios de Axis disponible en *axis.com/vms*.

Controles en pantalla
Máscaras de privacidad
Clip multimedia

Condiciones de evento
Aplicación
Estado de los dispositivos: dirección IP bloqueada, dirección IP eliminada, dirección IP nueva, pérdida de red, sistema preparado, secuencia en directo activa
Almacenamiento local: grabación en curso, interrupción del almacenamiento, problemas de salud del almacenamiento detectados
E/S: activación manual, entrada virtual
MQTT: suscribirse
Programado y recurrente: horario
Vídeo: degradación de velocidad de bits media, manipulación, fuente de vídeo conectada

Acciones de eventos
LED: iluminar LED de estado
MQTT: publicar
Notificación: HTTP, HTTPS, TCP y correo electrónico
Superposición de texto
Grabaciones: Tarjeta SD y recurso compartido de red
Trampas SNMP: enviar, enviar mientras la regla está activa
Carga de imágenes o clips de vídeo: FTP, SFTP, HTTP, HTTPS, recurso compartido de red y correo electrónico

Ayudas de instalación integradas
Contador de píxeles, cuadrícula de nivelación

Analítica

Aplicaciones
Incluido
AXIS Object Analytics, AXIS SceneMetadata, AXIS Video Motion Detection, AXIS Live Privacy Shield[3]
Para consultar la compatibilidad con AXIS Camera Application Platform, que permite la instalación de aplicaciones de terceros, visite *axis.com/acap*

AXIS Object Analytics
Clases de objeto: personas, vehículos (tipos: coches, autobuses, camiones, motos, etc.)
Escenarios: cruce de línea, objeto en área, hora en área, recuento de líneas cruzadas, ocupación en el área, movimiento en el área, cruce de línea de movimiento
Hasta 10 escenarios
Otras características: objetos activados visualizados con cuadros limitadores codificados por colores
Áreas de inclusión y exclusión por polígonos
Configuración de perspectiva
Evento de alarma de movimiento ONVIF

AXIS Scene Metadata
Clases de objeto: personas, rostros, vehículos (tipos: coches, autobuses, camiones, motos) matrículas
Atributos del objeto: color del vehículo, color de la ropa superior/inferior, confianza, posición

Homologaciones

Marcas de productos
CSA, UL/cUL, CE, KC, VCCI, RCM

EMC
CISPR 35, CISPR 32 Clase A, EN 55035, EN 55032 Clase A, EN 61000-6-1, EN 61000-6-2
Australia/Nueva Zelanda:
RCM AS/NZS CISPR 32 Clase A
Canadá: ICES-3(A)/NMB-3(A)
Japón: VCCI Clase A
Corea: KS C 9835, KS C 9832 Clase A
EE. UU.: FCC Parte 15 Subparte B Clase A

Seguridad
CAN/CSA C22.2 N.º 62368-1 3.ª ed., IEC/EN/UL 62368-1 3.ª ed.

Entorno
IEC 60068-2-1, IEC 60068-2-2, IEC 60068-2-6, IEC 60068-2-14, IEC 60068-2-27, IEC 60068-2-78, IEC/EN 60529 IP3X

Red
NIST SP500–267

Ciberseguridad
ETSI EN 303 645, etiqueta de seguridad de IT BSI

3. *Disponible para descarga*

Ciberseguridad

Seguridad perimetral
Software: firmware firmado, protección contra retrasos de fuerza bruta, autentificación Digest y flujo de código de autorización OAuth 2.0 RFC6749/flujo de código de autorización OpenID para gestión centralizada de cuentas ADFS, protección mediante contraseña
Hardware: plataforma de ciberseguridad Axis Edge Vault
Almacenamiento de claves seguro: elemento seguro (CC EAL6+), seguridad de sistema en chip (TEE)
ID de dispositivo Axis, vídeo firmado, arranque seguro, sistema de archivos cifrado (AES-XTS-Plain64 256 bits)

Seguridad de red
IEEE 802.1X (EAP-TLS, PEAP-MSCHAPv2)[4], IEEE 802.1AE (MACsec PSK/EAP-TLS), IEEE 802.1AR, HTTPS/HSTS[4], TLS v1.2/v1.3[4], Network Time Security (NTS), Certificado PKI X.509, firewall basado en host

Documentación
Guía de seguridad de sistemas de AXIS OS
Política de gestión de la vulnerabilidad de Axis
Modelo de desarrollo de seguridad de Axis
Lista de materiales del software AXIS OS (SBOM)
Para descargar documentos, vaya a *axis.com/support/cybersecurity/resources*
Para obtener más información sobre el servicio de asistencia para ciberseguridad de Axis, vaya a *axis.com/cybersecurity*.

General

Carcasa
Clasificación IP3X
Unidad principal: Acero, plástico
Unidad de sensor: Plástico, aluminio
Color: Blanco NCS S 1002-B

Alimentación
Alimentación a través de Ethernet (PoE)
IEEE 802.3af/802.3at Tipo 1 Clase 2
Normal 3,4 W, máx. 4,1 W

Conectores
Red: RJ45 10BASE-T/100BASE-TX PoE.
Unidad de sensor: RJ12

Almacenamiento
Compatibilidad con tarjetas microSD/microSDHC/microSDXC
Compatibilidad con cifrado de tarjeta SD (AES-XTS-Plain64 256 bits)
Grabación en almacenamiento conectado a la red (NAS)
Consulte las recomendaciones sobre tarjetas SD y NAS en *axis.com*

Condiciones de funcionamiento
Temperatura: De -20 °C a 45 °C (de -4 °F a 113 °F)
Temperatura máxima (intermitente): 60 °C
Humedad relativa: del 10 al 85 % (sin condensación)

Condiciones de almacenamiento
Temperatura: de -40 °C a 65 °C (de -40 °F a 149 °F)
Humedad: humedad relativa del 5 al 95 % (sin condensación)

Dimensiones
Para obtener información sobre las dimensiones generales del producto, consulte el dibujo de dimensiones de la hoja de datos.

Peso
Unidad principal: 75 g (0,17 lib.)
Unidad de sensor: 16 g (0,04 lb)
Cable de la unida de sensor: 128 g (0,28 lb)

Contenido de la caja
Guía de instalación, clave de autenticación del propietario
Unidad principal, unidad de sensor, cable negro de 8 m (26 pies), 2 tuercas de bloqueo

Accesorios opcionales
AXIS T8415 Wireless Installation Tool
AXIS Surveillance Cards
Para obtener más información sobre accesorios, vaya a *axis.com/products/axis-p1245-mk-ii#accessories*

Herramientas de sistema
AXIS Site Designer, AXIS Device Manager, selector de productos, selector de accesorios, calculadora de objetivos
Disponibles en *axis.com*

Idiomas
Alemán, chino (simplificado), chino (tradicional), coreano, español, finés, francés, holandés, inglés, italiano, japonés, polaco, portugués, ruso, sueco, tailandés, turco, vietnamita

4. *Este producto incluye software desarrollado por OpenSSL Project para su uso en el kit de herramientas OpenSSL (openssl.org) y software criptográfico escrito por Eric Young (eay@cryptsoft.com).*

garantia
Garantía de 5 años; consulte *axis.com/warranty*

Números de pieza
Disponible en *axis.com/products/axis-p1245-mk-ii#part-numbers*

Sostenibilidad

Control de sustancias
Sin PVC
RoHS de conformidad con la directiva europea EU RoHS Directive 2011/65/EU y 2015/863 y con la norma EN IEC 63000:2018
REACH de conformidad con (CE) no 1907/2006. Para SCIP UUID, consulte *echa.europa.eu*

Materiales
Contenido de plástico renovable a base de carbono: 73 % (reciclado)
Análisis de minerales conflictivos conforme a las directrices de la OCDE
Para obtener más información sobre la sostenibilidad en Axis, vaya a *axis.com/about-axis/sustainability*

Responsabilidad medioambiental
axis.com/environmental-responsibility
Axis Communications es firmante del Acuerdo Mundial de las Naciones Unidas, obtenga más información en *unglobalcompact.org*

Detectar, observar, reconocer, identificar (DORI)

	Definición de DORI	Distancia
Detectar	25 px/m (8 px/pie)	40,6 m (133,2 pies)
Observar	63 px/m (19 px/pies)	16,1 m (52,8 pies)
Reconocer	125 px/m (38 px/pies)	8,1 m (26,6 pies)
Identificación	250 px/m (76 px/pies)	4,1 m (13,5 pies)

Los valores DORI se calculan utilizando densidades de píxeles para diferentes casos de uso, tal y como recomienda la norma EN-62676-4. Los cálculos utilizan el centro de la imagen como punto de referencia y consideran la distorsión del objetivo. La posibilidad de reconocer o identificar a una persona u objeto depende de factores como el movimiento del objeto, la compresión de vídeo, las condiciones de iluminación y el enfoque de la cámara. Utilice márgenes al planificar. La densidad de píxeles varía en cada imagen y los valores calculados pueden variar con respecto a las distancias del mundo real.

Esquemas de dimensiones

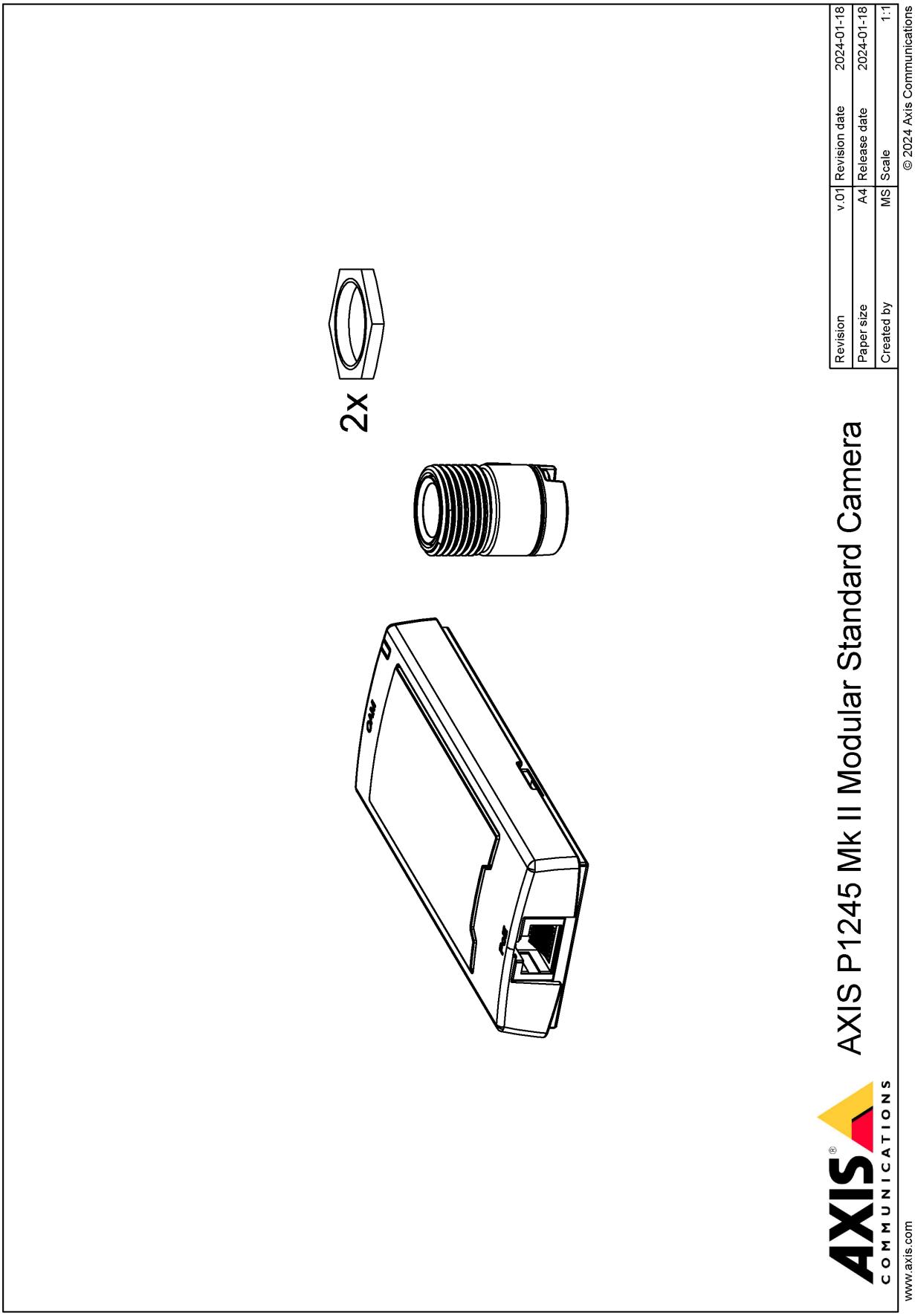

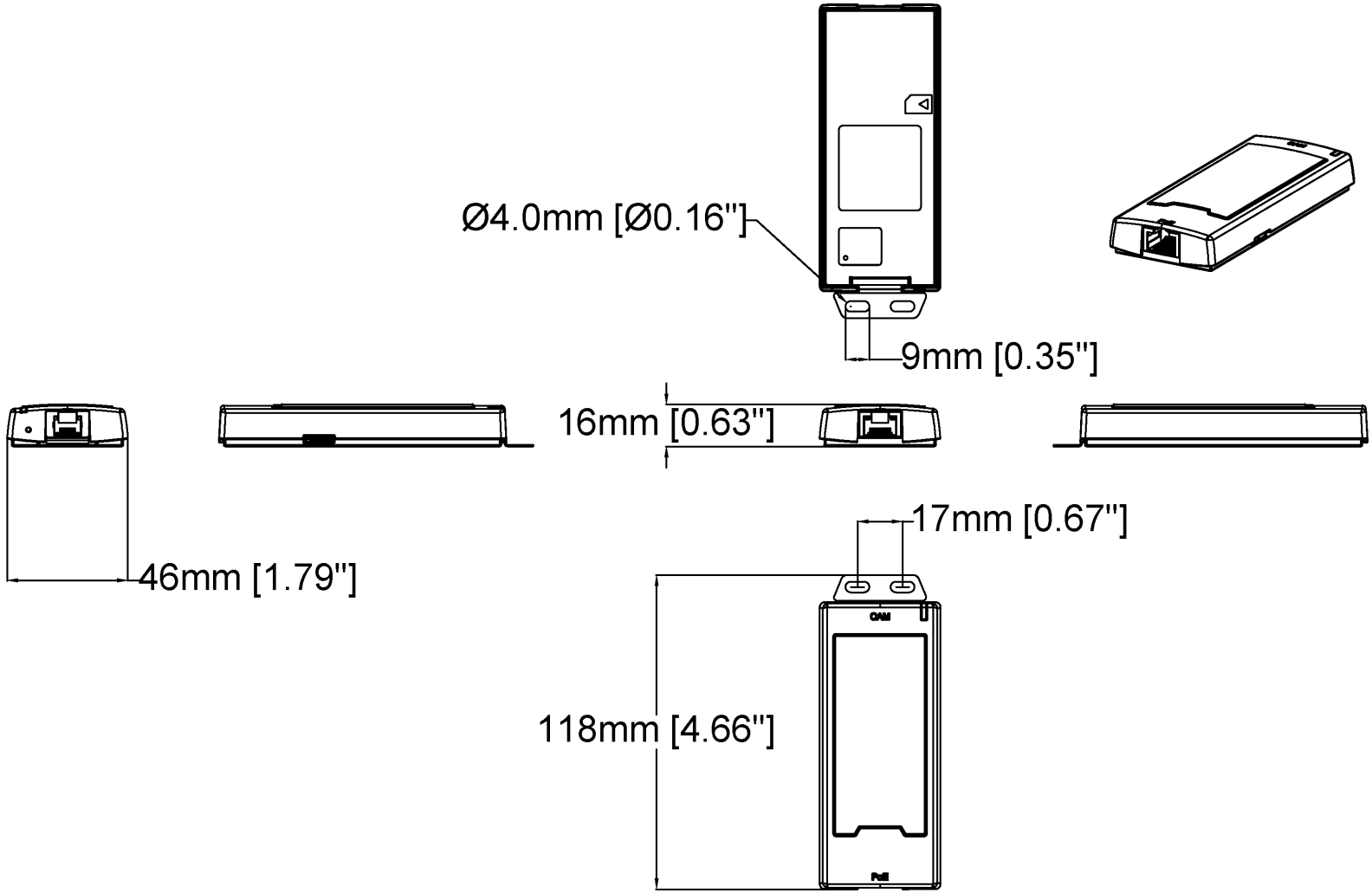

Revision	v.01	Revision date	2024-01-18
Paper size	A4	Release date	2024-01-18
Created by	MS	Scale	1:2

© 2024 Axis Communications

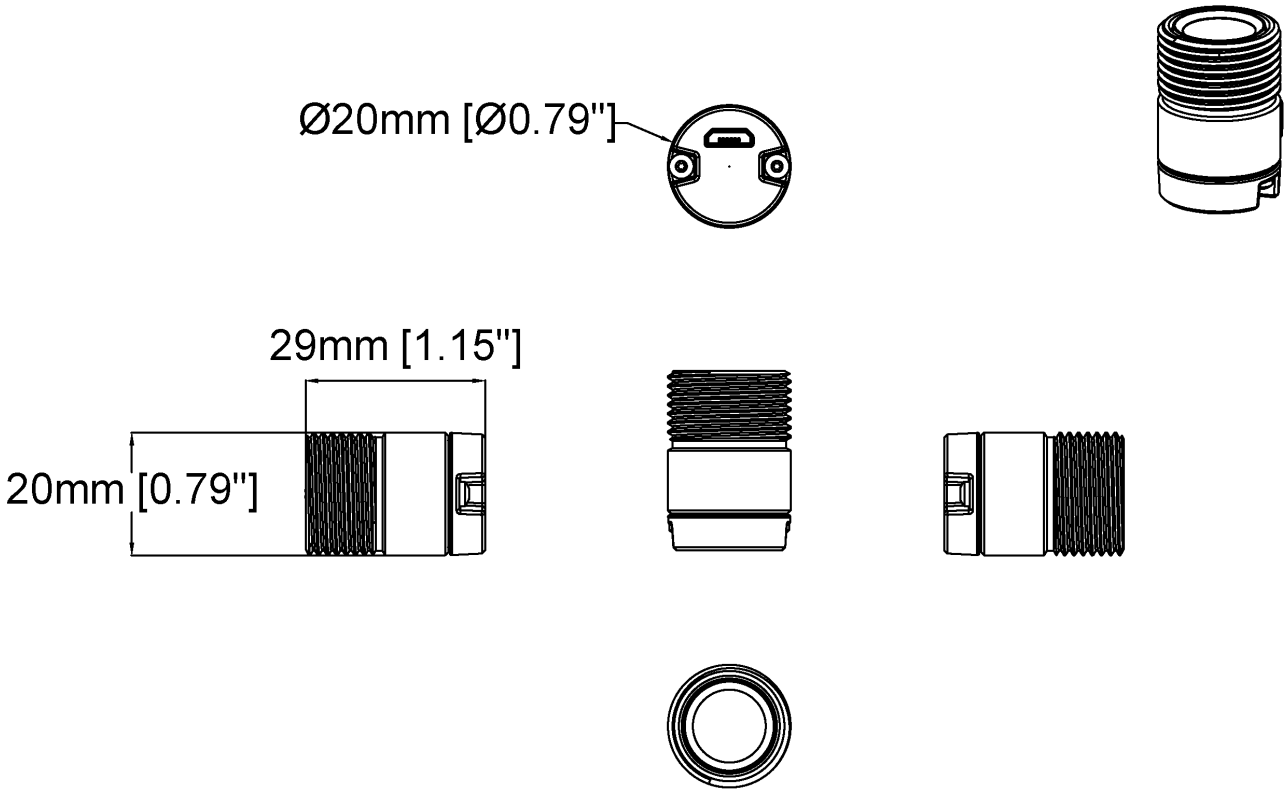

Revision	v.01	Revision date	2024-01-18
Paper size	A4	Release date	2024-01-18
Created by	MS	Scale	1:1

© 2024 Axis Communications

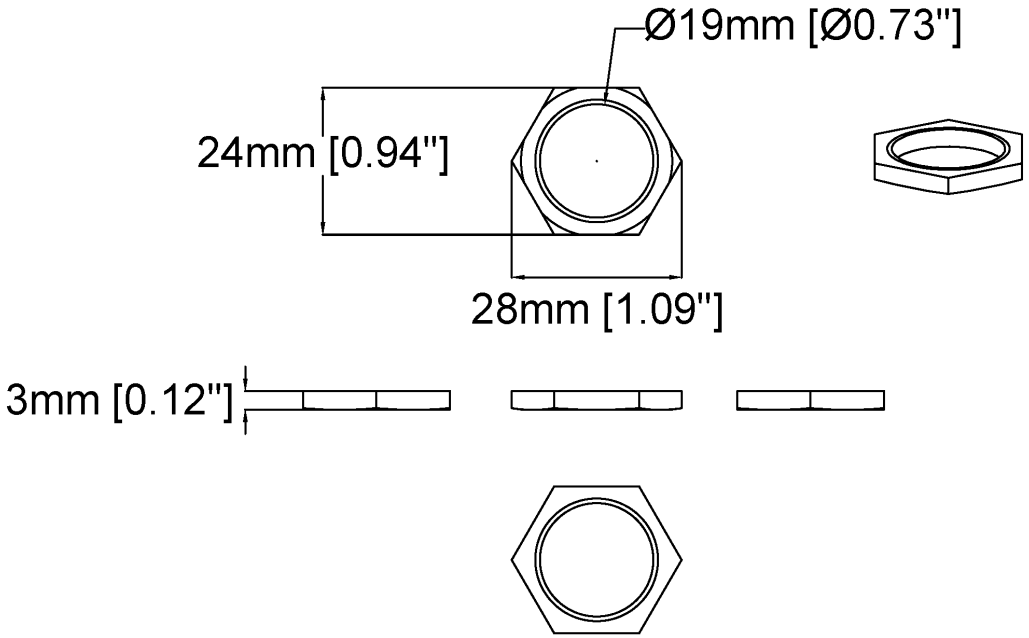

Revision	v.01	Revision date	2024-01-18
Paper size	A4	Release date	2024-01-18
Created by	MS	Scale	1:1

© 2024 Axis Communications

Funciones destacadas

AXIS Object Analytics

AXIS Object Analytics es una analítica de vídeo que ofrece muchas funciones y viene preinstalada, que detecta y clasifica personas, vehículos y tipos de vehículos. Gracias a algoritmos basados en IA y condiciones de recuperación de información, analiza la escena y su comportamiento espacial dentro, todo ello diseñado para sus necesidades específicas. Escalable y basada en el extremo, requiere el mínimo esfuerzo para configurar y es compatible con diversos escenarios que se ejecutan al mismo tiempo.

AXIS Live Privacy Shield

Supervise de forma remota las actividades tanto en interiores como en exteriores mientras protege la privacidad en tiempo real.

Con enmascaramiento dinámico basado en IA puede elegir qué enmascarar o desenfocar mientras cumple las reglas y normativas que protegen la privacidad y los datos personales. La aplicación permite enmascarar objetos en movimiento y quietos como personas, matrículas o fondos. La aplicación funciona en tiempo real y tanto en flujos de vídeo grabados como en directo.

Axis Edge Vault

Axis Edge Vault es la plataforma de ciberseguridad basada en hardware que protege el dispositivo Axis. Constituye la base de la que dependen todas las operaciones seguras y ofrece características para proteger la identidad del dispositivo, proteger su y proteger la información confidencial frente a accesos no autorizados. Por ejemplo, el **arranque seguro** garantiza que un dispositivo solo puede arrancar con el **sistema operativo firmado**. De esta forma, se evita la manipulación de la cadena de suministro física. Con el SO firmado, el dispositivo puede validar también el nuevo software antes de aceptar instalarlo. El **almacén de claves seguro** es la pieza clave para proteger la información criptográfica que se utiliza para una comunicación segura (IEEE 802.1X, HTTPS, ID de dispositivo Axis, claves de control de acceso, etc.) contra la extracción maliciosa en caso de una infracción de la seguridad. El almacén de claves seguro y las conexiones seguras se proporcionan a través de un módulo de cálculo criptográfico basado en hardware certificado por FIPS 140 o criterios comunes.

Además, el vídeo firmado garantiza que las pruebas en vídeo no se han manipulado. Cada cámara utiliza un clave de firma de vídeo exclusiva, que se almacena en el almacén de claves seguro. Así se agrega una firma al flujo de vídeo, lo que permite rastrear el vídeo hasta la cámara Axis en la que se originó.

Para obtener más información sobre Axis Edge Vault, vaya a *axis.com/solutions/edge-vault*.

Objetivos intercambiables

Las diferentes opciones de lentes ofrecen la oportunidad de ajustar el campo de visión (FoV) del producto y adaptarlo así al ámbito de uso elegido. El objetivo puede cambiarse fácilmente, por ejemplo para que el producto cubra zonas más amplias o para que enfoque detalles u objetos de interés.

Para obtener más información, consulte *axis. com/glossary*

© 2024 – 2026 Axis Communications AB. AXIS COMMUNICATIONS, AXIS, ARTPEC y VAPIX son marcas comerciales registradas de Axis AB en diferentes jurisdicciones. Todas las demás marcas comerciales son propiedad de sus respectivos titulares.Nos reservamos el derecho de introducir modificaciones sin previo aviso.