AXIS P1475-LE Bullet Camera

Wszechstronny dozór w rozdzielczości 2 MP wsparty sztuczną inteligencją

Wytrzymała, wandaloodporna kamera dostarcza znakomitej jakości obraz o rozdzielczości 2 MP przy dowolnym oświetleniu. Wyposażona jest w obiektyw szerokokątny 3,1 - 9 mm. Technologia Zipstream z obsługą standardów AV1, H.264 i H.265 znacząco obniża zapotrzebowanie na przepustowość łącza i koszty pamięci masowej. Urządzenie oparte na architekturze procesora ARTPEC-9 oferuje wyższe parametry na potrzeby jeszcze sprawniejszego działania funkcji analitycznych na brzegu sieci i jest dostarczane z zainstalowanymi wstępnie aplikacjami AXIS Object Analytics i AXIS Image Health Analytics. Przystosowane do zastosowań zewnętrznych może działać w ekstremalnych temperaturach. Jest łatwe w instalacji, utrzymaniu i obsłudze. Chroni je sprzętowa platforma cyberbezpieczeństwa Axis Edge Vault, która zapewnia certyfikowane przez FIPS 140-3 Level 3 bezpieczne działanie i przechowywanie kluczy.

- **Doskonały obraz o rozdzielczości 2 MP przy każdym oświetleniu**
- **Niższe koszty pamięci masowej dzięki kodowaniu obrazu AV1**
- **Analizy nowej generacji oparte na sztucznej inteligencji**
- **Solidna i odporna na uderzenia**
- **Wbudowane cyberzabezpieczenia z funkcją Axis Edge Vault**

FIPS 140-3 Inside #5139

AXIS P1475-LE Bullet Camera

Kamera

Przetwornik obrazu
1/2,8" skanowanie progresywne RGB CMOS
Rozmiar piksela 2,9 µm

Obiektyw
Obiektyw zmiennoogniskowy, funkcja zdalnego zoomu i ustawiania ostrości, sterowanie przysłoną P-Iris, korekcja podczerwieni
Zmiennoogniskowy, 3,1 – 9 mm, F1.6 – 2.9
Pole widzenia w poziomie 117° – 36°
Pole widzenia w pionie 61° – 20°
Minimalna odległość ostrości: 0,5 m (1,6 stopy)
Obiektyw P-Iris, korekcja podczerwieni

Dzień i noc
Automatyczny filtr odcinający promieniowanie IR
Hybrydowy filtr podczerwieni

Minimalne oświetlenie
0 luksów przy włączonym oświetleniu w podczerwieni
kolor: 0,06 luksa przy 50 IRE F1.6
cz.-b.: 0,01 luksa przy 50 IRE F1,6

Szybkość migawki
z Forensic WDR: od 1/37 000 s do 2 s
bez WDR: od 1/71 500 s do 2 s

System on chip (SoC)

Model
ARTPEC-9

Pamięć
RAM 2 GB, Flash 8 GB

Możliwości obliczeniowe
Jednostka głębokiego uczenia (DLPU)

Nagranie wideo

Kompresja obrazu
H.264 (MPEG-4 część 10/AVC), profile Baseline, Main i High
H.265 (MPEG-H część 2/HEVC) Main Profile
AV1
MJPEG

Rozdzielczość
16:9: od 1920x1080 do 640x360
16:10: od 1280x800 do 320x200
4:3: Od 1440x1080 do 160x120

Liczba klatek przesyłanych w ciągu zadanej jednostki czasu
z Forensic WDR: Maksymalnie 25/30 obrazów/s (50/60 Hz) we wszystkich rozdzielczościach
Bez WDR: Maksymalnie 50/60 kl/s (50/60 Hz) we wszystkich rozdzielczościach

Strumieniowanie wideo
Maksymalnie 20 unikatowych i konfigurowalnych strumieni wideo[1]
Axis Zipstream technology w formatach H.264, H.265 i AV1
Kontrola poklatkowości i przepustowości VBR/ABR/MBR H.264/H.265/AV1
Tryb małego opóźnienia
Wskaźnik strumieniowania wideo

Stosunek szumu do sygnału
> 55 dB

WDR
Forensic WDR: Maksymalnie 120 dB w zależności od sceny

Strumieniowanie multi-view
Maksymalnie siedem pojedynczo kadrowanych obszarów obserwacji

Redukcja szumów
Filtr przestrzenny (redukcja szumów 2D)
Filtr czasowy (redukcja szumów 3D)

1. *Zaleca się ustawić maks. 3 różne strumienie wizyjne na kamerę lub kanał, co pomoże utrzymać niezakłócone działanie, niskie obciążenie sieci IP i umiarkowane wykorzystanie pamięci masowej. Jeden strumień wideo można kierować do wielu klienckich urządzeń wideo w sieci przy użyciu mechanizmu emisji pojedynczej lub multiemisji realizowanej przez wbudowany mechanizm wielokrotnego wykorzystania strumienia.*

Ustawienia obrazu
Nasycenie, kontrast, jasność, ostrość, balans bieli, próg dzień/noc, tryb ekspozycji, strefy ekspozycji, usuwanie efektu mgły, kompresja, orientacja: automatycznie, 0°, 90°, 180°, 270°, w tym w formacie korytarzowym, lustrzane odbicie obrazów, nałożenie dynamicznego tekstu i obrazu, wielokątne maski prywatności, korekcja dystorsji beczkowatej
Profile scen: na potrzeby dowodowe, jaskrawy, przegląd ruchu ulicznego
Elektroniczna stabilizacja obrazu

Przetwarzanie obrazu
Axis Zipstream, Forensic WDR, Lightfinder 2.0, OptimizedIR

Pan/Tilt/Zoom — funkcja panoramowania, pochylenia i zbliżenia
Cyfrowy PTZ, cyfrowy zoom

Audio

Cechy
Automatic gain control (AGC)
Parowanie głośnika, parowanie mikrofonu

Przesyłanie strumieniowe
Konfigurowalny duplex:
jednokierunkowa (simplex, half duplex)
Dwukierunkowe (half-duplex, full-duplex)

Wejście
Wejście przez parowanie mikrofonów

Wyjście
Wyjście przez parowanie głośników sieciowych

Kodowanie
24bit LPCM, AAC-LC 8/16/32/44,1/48 kHz, G.711 PCM 8 kHz, G.726 ADPCM 8 kHz, Opus 8/16/48 kHz
Konfigurowalna przepływność

Sieć

Protokoły sieciowe
IPv4, IPv6 USGv6, ICMPv4 / ICMPv6, HTTP, HTTPS[2], HTTP/2, TLS[2], QoS Layer 3 DiffServ, FTP, SFTP, CIFS / SMB, SMTP, mDNS (Bonjour), UPnP®, SNMP v1 / v2c / v3 (MIB-II), DNS / DNSv6, DDNS, NTP, PTP, NTS, RTSP, RTP, SRTP / RTSPS, TCP, UDP, IGMPv1 / v2 / v3, RTCP, ICMP, DHCPv4 / v6, ARP, SSH, LLDP, CDP, MQTT v3.1.1, Secure syslog (RFC 3164 / 5424, UDP / TCP / TLS), adres Link-Local (ZeroConf)

integracji systemu;

Application Programming Interface (interfejs programowania aplikacji)
Open API do integracji oprogramowania, w tym VAPIX®, metadane i AXIS Camera Application Platform (ACAP); dane techniczne są dostępne pod adresem *www.axis.com/developer-community*.
Połączenie z chmurą jednym kliknięciem
ONVIF® Profile G, ONVIF® Profile M, ONVIF® Profile S i ONVIF® Profile T, specyfikacje znajdują się na stronie *onvif.org*
Obsługa funkcji VoIP (Voice over IP) za pośrednictwem protokołu SIP (Session Initiation Protocol) w trybie peer-to-peer (P2P) lub przy użyciu centrali PBX (Private Branch Exchange).

Systemy zarządzania dozorem wizyjnym
Zgodność z oprogramowaniem AXIS Camera Station Edge, AXIS Camera Station Pro i oprogramowaniem do zarządzania materiałem wizyjnym od partnerów Axis dostępnym na stronie *axis.com/vms*.

Kontrolki ekranowe
Autofocus
Zmiana dzień/noc
Usuwanie efektu mgły
Wskaźnik strumieniowania wideo
Szeroki zakres dynamiki
Oświetlenie w podczerwieni
Maski prywatności
Klip multimedialny
Elektroniczna stabilizacja obrazu

Edge-to-edge
Parowanie mikrofonu
Parowanie głośnika
Parowanie sygnalizacji akustycznej i optycznej

2. *Ten produkt zawiera oprogramowanie opracowane przez OpenSSL Project do używania w zestawie narzędzi OpenSSL (openssl.org) i oprogramowanie kryptograficzne napisane przez Erica Younga (eay@cryptsoft.com).*

Warunki zdarzeń
Aplikacja
Status urządzeń: powyżej temperatury roboczej, powyżej lub poniżej temperatury roboczej, poniżej temperatury roboczej, w zakresie temperatury roboczej, utrata połączenia sieciowego, nowy adres IP, utrata połączenia sieciowego, gotowość systemu, zabezpieczenie nadprądowe w obwodzie pierścieniowym, aktywny strumień na żywo
Stan cyfrowych wejść audio
Pamięć masowa typu Edge: nagrywanie w toku, zakłócenie pamięci masowej, wykryto problemy z kondycją pamięci masowej
We/wy: wejście cyfrowe, wyzwalanie ręczne, wejście wirtualne
MQTT: subskrypcja
Zaplanowane i cykliczne: harmonogram
Nagranie wideo: średnia degradacja przepływności bitowe, tryb dzień/noc, sabotaż

Mechanizmy zdarzeń
Klipy audio: odtwarzanie, zatrzymanie
Tryb dzień/noc
We/wy: przełączanie raz We/Wy, przełączanie We/Wy gdy reguła jest aktywna
Oświetlenie: używanie oświetlenia, używanie oświetlenia gdy reguła jest aktywna
MQTT: publikacja
Powiadomienie: HTTP, HTTPS, TCP i e-mail
Nałożenie tekstu
Nagrania: Karta SD i udział sieciowy
Pułapki SNMP: wysyłanie, wysyłanie gdy reguła jest aktywna
przesyłanie obrazów lub klipów wideo: za pośrednictwem protokołu FTP, SFTP, HTTP lub HTTPS, udziału sieciowego oraz powiadomienia pocztą e-mail
Tryb WDR

Wbudowana pomoc podczas montażu
Licznik pikseli, zdalna regulacja zoomu i ogniskowania, prostowanie obrazu, automatyczne odwracanie

Narzędzia analityczne

Aplikacje
W zestawie
AXIS Object Analytics, AXIS Scene Metadata, AXIS Image Health Analytics, AXIS Live Privacy Shield, AXIS Video Motion Detection
Obsługiwane
AXIS Perimeter Defender, AXIS License Plate Verifier
Obsługa AXIS Camera Application Platform umożliwia instalowanie aplikacji innych firm; szczegółowe informacje znajdują się na stronie *axis.com/acap*

AXIS Object Analytics
Klasy obiektów: ludzie, pojazdy (rodzaje: samochody, autobusy, ciężarówki, jednoślady, inne)
Scenariusze: przekroczenie linii, obiekt na obszarze, czas przebywania na obszarze, zliczanie przekroczeń linii, obecność na obszarze, detekcja tailgatingu, monitorowanie PPE[BETA], ruch na obszarze, przekroczenie linii w ruchu
Maksymalnie 10 scenariuszy
Inne funkcje: obiekty wyzwalające wizualizowane za pomocą trajektorii, obwiedni o przypisanej barwie i tabel
Wielokątne strefy detekcyjne/wykluczania
Konfiguracja perspektywy
Alarm wyzwolony ruchem ONVIF

AXIS Image Health Analytics
Detection settings (Ustawienia detekcji):
Sabotaż: zablokowany obraz, przekierowany obraz
Degradacja obrazu: rozmyty obraz, niedoświetlony obraz
Inne funkcje: czułość, okres walidacji

AXIS Scene Metadata
Klasy obiektów: ludzie, twarze, pojazdy (rodzaje: samochody, autobusy, ciężarówki, jednoślady), tablice rejestracyjne
Atrybuty obiektu: kolor pojazdu, kolor odzieży górnej/dolnej, ufność, pozycja

AXIS Live Privacy Shield
Klasy obiektów: ludzie (całe ciało lub tylko twarz), numery tablic rejestracyjnych, tła
Rodzaj maskowania: pikselizacja z regulowaną wielkością bloku, kolorem (jednolitym), obszarami włączenia i wyłączenia maskowania
Inne funkcje: dynamiczne maskowanie z prędkością do 10 kl./s. Jednoczesna obsługa kilku dynamicznie maskowanych strumieni oraz jednego niemaskowanego strumienia z pełną częstotliwością odświeżania.

Aprobaty

Oznaczenia produktów
CSA, UL/cUL, CE, KC, VCCI, RCM

Łańcuch dostaw
Zgodność ze standardami TAA

EMC
CISPR 35, CISPR 32 klasa A, EN 55035,
EN 55032 klasa A, EN 50121-4, EN 61000-3-2,
EN 61000-3-3, EN 61000-6-1, EN 61000-6-2
Australia / Nowa Zelandia:
RCM AS/NZS CISPR 32 klasa A
Kanada: ICES-3(A)/NMB-3(A)
Japonia: VCCI klasa A
Korea: KS C 9835, KS C 9832 klasa A
USA: FCC część 15 podczęść B klasa A
Koleje: IEC 62236-4

Bezpieczeństwo
CAN / CSA C22.2 No. 62368-1 wyd. 3,
IEC/EN/UL 62368-1 wyd. 3, IEC/EN 62471 (grupa ryzyka Zwolniona), IS 13252

Środowisko
IEC 60068-2-1, IEC 60068-2-2, IEC 60068-2-6,
IEC 60068-2-14, IEC 60068-2-27,
IEC / EN 60529 IP66 / IP67, IEC / EN 62262,
IEC 60950-22, ISO 21207 (metoda B), ISTA 3A, IK10,
NEMA TS 2 (2.2.7-2.2.9)

Sieć
IPv6 USGv6, NIST SP500-267

Cyberbezpieczeństwo
ETSI EN 303 645, etykieta bezpieczeństwa IT BSI,
FIPS-140

Cyberbezpieczeństwo

Bezpieczeństwo na obwodzie
Oprogramowanie: Podpisany system operacyjny, ochrona przed atakami brute force, autoryzacja Digest i OAuth 2.0 RFC6749 OpenID Authorization Code Flow do scentralizowanego zarządzania kontami ADFS, ochrona hasłem, moduł kryptograficzny Axis (FIPS 140-2 Level 1)
Sprzęt: Platforma cyberbezpieczeństwa Axis Edge Vault
Secure keystore (Bezpieczny magazyn kluczy): bezpieczny element (CC EAL 6+, FIPS 140-3 poziom 3), zabezpieczenia procesora System-on-Chip (TEE)
Identyfikator urządzenia Axis, podpisane wideo, bezpieczny start, zaszyfrowany system plików (AES-XTS-Plain64 256 bitów)

Bezpieczeństwo sieci
IEEE 802.1x (EAP-TLS, PEAP-MSCHAPv2)[3],
IEEE 802.1AE (MACsec PSK / EAP-TLS), IEEE 802.1AR,
HTTPS / HSTS[3], TLS v1.2 / v1.3[3], Network Time Security (NTS), infrastruktura klucza publicznego z certyfikatami X.509, zapora sieciowa hosta

Dokumentacja
Zalecenia dotyczące zwiększenia funkcjonalności i bezpieczeństwa systemu AXIS OS
Zasady zarządzania podatnościami na zagrożenia w oprogramowaniu Axis
Model rozwoju bezpieczeństwa Axis
Wykaz komponentów oprogramowania w systemie operacyjnym AXIS OS
Aby pobrać dokumenty, przejdź do strony *axis.com/support/cybersecurity/resources*
Aby dowiedzieć się więcej o wsparciu w zakresie cyberbezpieczeństwa Axis, p. strona *axis.com/cybersecurity*

Zapisy ogólne

Obudowa
Obudowa o klasie ochrony IP66/IP67, NEMA 4X i IK10
Mieszanka poliwęglanów i aluminium
Kolor: biały NCS S 1002-B
Instrukcje dotyczące przemalowywania są dostępne na stronie pomocy technicznej dotyczącej produktu. Aby uzyskać informacje na temat wpływu na gwarancję, przejdź na stronę *axis.com/warranty-implication-when-repainting*.

Zasilanie
Power over Ethernet IEEE 802.3af / 802.3at typ 1 klasa 3, maks. 12,95 W

Złącza
Sieć: Ekranowany RJ45 10BASE-T/100BASE-TX/1000BASE-T
We/wy: Zespół zacisków z przeznaczeniem do jednego nadzorowanego wejścia alarmowego i jednego wyjścia (wyjście 12 V DC, maks. obciążenie 25 mA)

Oświetlenie w podczerwieni
OptimizedIR z oszczędnymi diodami LED IR 850 nm o dużej żywotności
Zasięg 50 m (164 ft) lub więcej, w zależności od sceny

Przechowywanie
Obsługa kart microSD/microSDHC/microSDXC
Obsługa szyfrowania kart SD (AES-XTS-Plain64 256-bitowa).
Rejestracja materiału w sieciowym zasobie dyskowym (NAS)
Zalecenia dotyczące kart SD i NAS można znaleźć w witrynie *axis.com*.

3. *Ten produkt zawiera oprogramowanie opracowane przez OpenSSL Project do używania w zestawie narzędzi OpenSSL (openssl.org) i oprogramowanie kryptograficzne napisane przez Erica Younga (eay@cryptsoft.com).*

Warunki eksploatacji
Temperatura: -40 ÷ +60°C
Maksymalna temperatura według NEMA TS2 (2.2.7): 74°C (165°F)
Temperatura rozruchu: –40°C
Wilgotność 10–100% RH (z kondensacją)
Siła wiatru (stała): 60 m/s (134 mph)

Warunki przechowywania
-40 ÷ +65°C (-40 °F to 149 °F)
wilgotność względna: 5 – 95% (bez kondensacji)

Wymiary
Ogólne wymiary produktu można znaleźć na rysunku wymiarowym w niniejszym arkuszu danych.
Maksymalna skuteczna powierzchnia rzutowania (EPA): 0,024 m^2 (0,26 ft^2)

Masa
Z osłoną zabezpieczającą przed wpływem warunków atmosferycznych: 1,35 kg (3 lb)

Zawartość opakowania
Kamera, osłona zabezpieczająca przed wpływem warunków atmosferycznych, instrukcja instalacji, zespół zacisków, zabezpieczenie złącza, przepusty kablowe, klucz uwierzytelniający właściciela

Narzędzia systemowe
AXIS Site Designer, AXIS Device Manager, selektor produktów, selektor akcesoriów, kalkulator obiektywów
Dostępne na stronie *axis.com*

Języki
angielski, niemiecki, francuski, hiszpański, włoski, rosyjski, chiński uproszczony, japoński, koreański, portugalski, polski, chiński tradycyjny, niderlandzki, czeski, szwedzki, fiński, turecki, tajski, wietnamski

Gwarancja
5-letnia gwarancja, zobacz *axis.com/warranty*

Numery części
Dostępne na stronie *axis.com/products/axis-p1475-le#part-numbers*

Akcesoria opcjonalne

Instalacja
AXIS T8415 Wireless Installation Tool

Montaż
Mocowanie do słupa AXIS T91B47 Pole Mount, skrzynka montażowa z przepustami kablowymi AXIS T94F01P Conduit Back Box, zestaw do zawieszania AXIS TM4101 Pendant Kit

Przechowywanie
AXIS Surveillance Cards

Więcej akcesoriów znajduje się na stronie *axis.com/products/axis-p1475-le#accessories*

Zrównoważony rozwój

Kontrola substancji
Urządzenie wolne od związków PVC, urządzenie wolne od BFR / CFR zgodnie z normą JEDEC / ECA JS709
Zgodność z unijną dyrektywą RoHS 2011/65/UE/ i EN 63000:2018
Zgodność z rozporządzeniem REACH (KE) nr 1907/2006.
Informacje o obsłudze protokołu SCIP UUID można znaleźć na stronie *axis.com/partner.*

Materiały
Sprawdzono pod kątem nienabywania surowców z terenów objętych konfliktami zbrojnymi zgodnie z wytycznymi OECD
Aby dowiedzieć się więcej o zrównoważonym rozwoju w firmie Axis, p. strona *axis.com/about-axis/sustainability*

Odpowiedzialność za środowisko
axis.com/environmental-responsibility
Axis Communications jest sygnatariuszem programu UN Global Compact. Więcej na stronie *unglobalcompact.org*

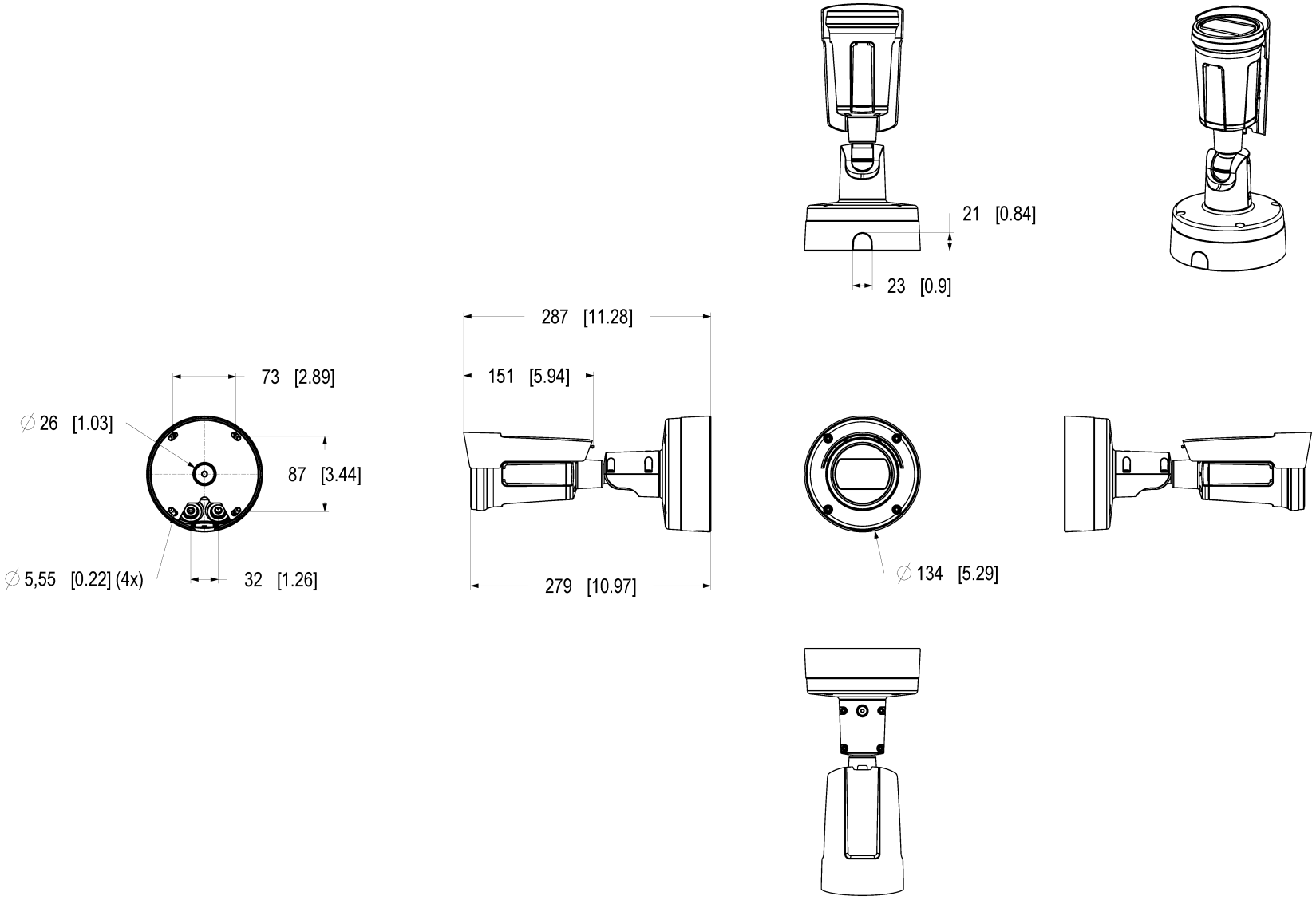

Dimensions in mm [inch]

Date	Version	Scale
2025 Jun-16	M1.3	1:3
Drawing Number	Size	Sheet
3371492	A2	1(2)

AXIS P1475-LE Bullet Camera

© 2025 Axis Communications AB. All rights reserved.

Weather Shield sliding direction: 15.5 mm [6.10]

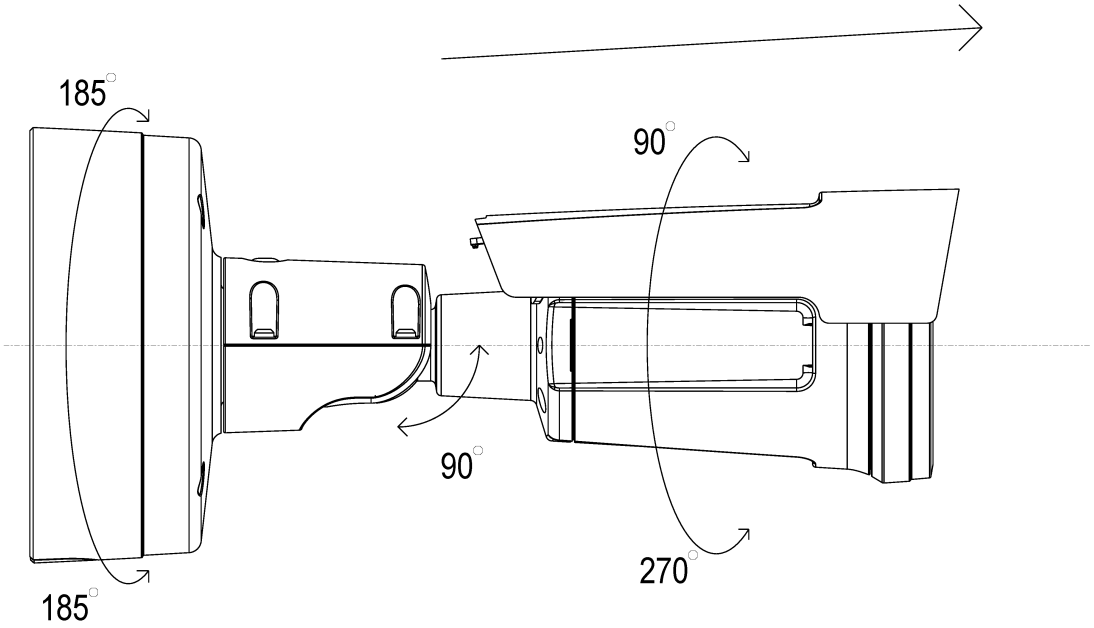

AXIS P1475-LE Bullet Camera

Dimensions in mm [inch]

Date	Version	Scale
2025 Jun-16	M1.3	1:1
Drawing Number	Size	Sheet
3371492	A2	2(2)

© 2025 Axis Communications AB. All rights reserved.

AV1

AV1 to nowoczesny standard kodowania wideo zoptymalizowany pod kątem transmisji wideo przez Internet i opracowany przez Alliance for Open Media (AoM). Został zaprojektowany, aby zapewnić lepszą wydajność kompresji niż starsze kodeki, w tym H.264 (znany również jako AVC) i H.265 (HEVC), a jednocześnie jest wolny od tantiem i ma charakter open-source.

Axis Edge Vault

Axis Edge Vault to sprzętowa platforma cyberbezpieczeństwa chroniąca urządzenie Axis. Stanowi podstawę, od której zależą wszystkie bezpieczne operacje; zapewnia funkcje ochrony tożsamości urządzenia, ochrony jego integralności oraz ochrony poufnych informacji przed nieautoryzowanym dostępem. Na przykład funkcja **bezpiecznego uruchamiania** zapewnia, że rozruch urządzenia jest możliwy wyłącznie za pomocą **podpisanego systemu operacyjnego**, co uniemożliwia fizyczne manipulacje na poziomie łańcucha dostaw. Dzięki podpisanemu systemowi operacyjnemu urządzenie może też zweryfikować swoje nowe oprogramowanie, zanim zezwoli na jego instalację. Newralgicznym elementem konstrukcyjnym systemu chroniącego informacje kryptograficzne wykorzystywane do zapewnienia bezpiecznej komunikacji (IEEE 802.1X, HTTPS, identyfikator urządzenia Axis, klucze kontroli dostępu itd.) przed wykradzeniem w razie naruszenia zabezpieczeń jest **bezpieczny magazyn kluczy**. Bezpieczny magazyn kluczy oraz bezpieczne połączenia są realizowane za pomocą wspólnych kryteriów oraz/lub sprzętowego kryptograficznego modułu obliczeniowego mającego certyfikat FIPS 140.

Podpisane wideo natomiast zapewnia możliwość dostarczenia materiału dowodowego do weryfikacji w stanie nienaruszonym. Wszystkie kamery używają unikalnego klucza podpisywania wideo. Jest on przechowywany w bezpiecznym magazynie kluczy i pozwala dodać podpis do strumienia wideo, co umożliwia prześledzenie drogi materiału wideo z powrotem do kamery Axis, z której pochodzi.

Więcej informacji o rozwiązaniu Axis Edge Vault można znaleźć na stronie *axis.com/solutions/edge-vault*.

AXIS Object Analytics

AXIS Object Analytics to instalowana fabrycznie wielofunkcyjna aplikacja do analizy materiału wizyjnego, która wykrywa ludzi, pojazdy oraz typy pojazdów i przypisuje te elementy do odpowiednich kategorii. Dzięki algorytmom opartym na AI i warunkom behawioralnym analizuje scenę i przestrzenne zachowanie w jej obrębie w sposób dostosowany do konkretnych potrzeb. Skalowalne i oparte na krawędziach, konfiguracja wymaga minimalnego wysiłku i obsługuje różne, uruchomione jednocześnie scenariusze.

AXIS Live Privacy Shield

Zdalnie monitoruj działania w pomieszczeniach i na zewnątrz, jednocześnie chroniąc prywatność w czasie rzeczywistym.

Dynamiczne maskowani oparte na algorytmach AI pozwala wybrać, które strefy mają zostać zamaskowane lub zamazane zgodnie z obowiązującymi zasadami i przepisami o ochronie prywatności i danych osobowych. Aplikacja umożliwia maskowanie obiektów ruchomych i nieruchomych, takich jak ludzie, tablice rejestracyjne czy tło. Aplikacja działa w czasie rzeczywistym tak w trybie transmisji na żywo jak i podczas odtwarzania nagrań.

Elektroniczna stabilizacja obrazu

Funkcja elektronicznej stabilizacji obrazu (EIS) zapewnia płynne odtwarzanie obrazu nawet w sytuacji, gdy kamera jest narażona na drgania. Wbudowane czujniki żyroskopowe nieprzerwanie wykrywają wszelkie ruchy i drgania kamery i na podstawie dokonywanych odczytów korygują ustawienie klatki, tak aby obiektyw zawsze uchwycił żądane szczegóły. Funkcja elektronicznej stabilizacji obrazu używa różnych algorytmów do modelowania ruchu kamery i na tej podstawie poprawiania obrazu.

© 2025 – 2026 Axis Communications AB. AXIS COMMUNICATIONS, AXIS, ARTPEC i VAPIX są zarejestrowanymi znakami towarowymi firmy Axis AB w różnych jurysdykcjach. Wszystkie inne znaki towarowe są własnością odpowiednich podmiotów.Zastrzegamy sobie prawo do wprowadzania zmian bez uprzedniego powiadomienia.