AXIS Q9227-SLV Corner Camera
5MP、アンチリガチャー設計のカメラ

このコンパクトで頑丈な紐をかけられないアンチリガチャー設計のカメラは、優れた5MPの画質を提供します。AI搭載のビデオ・音声機能と音声分析機能がプリインストールされており、双方向コミュニケーション用の隠しスピーカーとマイクが内蔵されています。高度なセキュリティシステムに最適で、完全な暗闇でも目立たない監視を可能にする940 nmの不可視IR照明と、カラーで詳細を鮮明に捉えるための白色LEDを搭載しています。AXIS Live Privacy Shieldにより、プライバシーが常に保護されます。この頑丈なカメラは、IP66、IP6K9K、およびIP69規格に準拠しており、お手入れが簡単で過酷な環境にも耐える構造です。さらに、ハードウェアベースのサイバーセキュリティプラットフォーム「Axis Edge Vault」がデバイスを保護し、FIPS 140-3 レベル3認定の安全なキーストアと運用を実現します。

- コンパクト設計、IK11規格対応、アンチリガチャー設計
- スピーカーとマイクを内蔵
- AI搭載の音声およびビデオ分析機能
- 設置とお手入れが簡単
- 内蔵サイバーセキュリティ「Axis Edge Vault」

FIPS 140-3 Inside #5139

JAPAN CYBERSECURITY LABEL
ジャパン・サイバーセキュリティ・ラベル
JC-STAR
Registered ID: 2025050200000244
Information-technology Promotion Agency, Japan (IPA)

AXIS Q9227-SLV Corner Camera

カメラ

バリエーション
AXIS Q9227-SLV Steel
AXIS Q9227-SLV White

イメージセンサー
1/1.7"プログレッシブスキャンRGB CMOS
ピクセルサイズ2.9 μm

レンズ
3.7 mm、F2.0
水平画角:115°
垂直画角: 89.2°
最短焦点距離: 1 m (3.3 ft)
オートフォーカス、固定アイリス、IR補正、M14マウント

デイナイト
自動IRカットフィルター

最低照度
カラー：0.06ルクス (50 IRE、F2.0)
白黒 : 0ルクス (50 IRE、F2.0)
赤外線照明点灯時は0ルクス

シャッター速度
1/66500秒～2秒 (50 Hz)

カメラ調整
チルト: ±10°

システムオンチップ (SoC)

モデル
ARTPEC-8

メモリー
RAM 2 GB、フラッシュ8 GB

コンピューティング機能
深層学習処理ユニット (DLPU)

ビデオ

ビデオ圧縮
H.264 (MPEG-4 Part 10/AVC) Baseline、Main、High Profile
H.265 (MPEG-H Part 2/HEVC) メインプロファイル
Motion JPEG

解像度
4:3: 2880×2160～160×120

フレームレート
すべての解像度で最大25/30 フレーム/秒 (50/60 Hz)

ビデオストリーミング
最大20の設定可能でユニークなビデオストリーム[1]
Axis Zipstream technology (H.264/H.265)
フレームレートおよび帯域幅の制御
VBR/ABR/MBR H.264/H.265
低遅延モード
ビデオストリーミングインジケーター、

S/N比
55 dB超

WDR
Forensic WDR:最大120 dB (撮影シーンによる)

マルチビューストリーミング
最大8つのビューエリアを個別に設定可能

ノイズリダクション
空間的フィルター (2Dノイズリダクション)
時間的フィルター (3Dノイズリダクション)

画像設定
彩度、コントラスト、輝度、シャープネス、WDR、ホワイトバランス、デイナイトモード閾値、ローカルコントラスト、トーンマッピング、露出モード、露出エリア、曇り除去、圧縮、回転:0°、90°、180°、270° (コリドールフォーマットを含む)、ミラーリング、オーバーレイ (テキスト/画像)、ダイナミックオーバーレイ (テキスト/画像)、オーバーレイウィジェット、プライバシーマスク、開口ロック、目標開口
シーンプロファイル:フォレンジック、屋内

画像処理
Axis Zipstream、Forensic WDR、Lightfinder 2.0

1. ユーザーエクスペリエンス、ネットワーク帯域幅、ストレージ使用率を最適化するために、カメラまたはチャンネルごとに固有のビデオストリームは最大3つまでをお勧めします。内蔵のストリーム再利用機能により、マルチキャストまたはユニキャスト転送方式を使用して、ネットワーク内の多くのビデオクライアントに固有のビデオストリームを提供できます。

音声

機能
音声入力用10バンドグラフィックイコライザー
エコーキャンセル (半二重)
スピーカーのペアリング
スペクトルビジュアライザー[2]

ストリーミング
設定可能な通信方式:
一方向 (単方向、半二重)
双方向 (半二重、全二重)

入力
内蔵マイクロフォン (無効設定可)
物理的なマイクスイッチ

内蔵マイクロフォンの仕様
信号対雑音比: 69 dB(A) (94 dB SPL @ 1 m)
最大音圧レベル: 128 dB (10% THD)
周波数特性: 20 Hz～20 kHz

出力
内蔵25×14 mmダイナミックマイクロスピーカー
70 dB-SPL (1 m/40 inの位置)
周波数応答: 820 Hz～5.075 kHz

エンコーディング
LPCM 48 kHz、AAC-LC 8/16/32/48 kHz、G.711 PCM 8 kHz、G.726 ADPCM 8 kHz、Opus 8/16/48 kHz
設定可能なビットレート

音声管理

AXIS Audio Manager Pro
AXIS AudioManager Pro 5.0以降に対応
より大規模で高度なシステム向け。別売。仕様については、別紙のデータシートを参照してください。

ネットワーク

ネットワークプロトコル
IPv4、IPv6 USGv6、ICMPv4/ICMPv6、HTTP、HTTPS[3]、HTTP/2、TLS[3]、QoS Layer 3 DiffServ、FTP、SFTP、CIFS/SMB、SMTP、mDNS (Bonjour)、UPnP®、SNMP v1/v2c/v3 (MIB-II)、DNS/DNSv6、DDNS、NTP、NTS、RTSP、RTP、SRTP/RTSPS、TCP、UDP、IGMPv1/v2/v3、RTCP、ICMP、DHCPv4/v6、ARP、SSH、LLDP、CDP、MQTT v3.1.1、Secure syslog (RFC 3164/5424、UDP/TCP/TLS)、リンクローカルアドレス (設定不要)

システムインテグレーション

アプリケーションプログラミングインターフェース
VAPIX®、AXIS Camera Application Platform (ACAP) など、ソフトウェア統合のためのオープンAPI (仕様については*axis.com/developer-community*を参照)。
One-Click Cloud Connection (ワンクリッククラウド接続)。
ONVIF® Profile G、ONVIF® Profile M、ONVIF® Profile S、ONVIF® Profile T（仕様については*onvif.org*を参照）
Peer-to-Peer (P2P) または構内交換機 (PBX) を使用した、セッション開始プロトコル (SIP) によるVoIP (ボイスオーバーIP) に対応。

ビデオ管理システム
AXIS Camera Station Edge、AXIS Camera Station Pro、および*axis.com/vms*で入手可能なAxisパートナー製ビデオ管理ソフトウェアに対応。

画面上コントロール
オートフォーカス
デイナイトの切り替え
曇り除去
ワイドダイナミック レンジ
ビデオストリーミングインジケーター、
赤外線照明
白色LED照明
プライバシーマスク
メディアクリップ

エッジツーエッジ
マイクのペアリング
ネットワークスピーカーペアリング

イベント条件
アプリケーション
音声:音声クリップの再生、物理的なマイクスイッチ
呼び出し:状態、状態変化
装置ステータス:動作温度範囲超過/動作温度範囲未満/動作温度範囲内、ケーシング開放、IPアドレスブロック/削除、ライブストリーム有効、ネットワーク接続断絶、新しいIPアドレス、システム準備完了
エッジストレージ:録画中、ストレージの中断、ストレージの健全性に関する問題を検知
I/O:デジタル入力がアクティブ、デジタル出力がアクティブ、手動トリガー、仮想入力がアクティブ
ライトとサイレン:ヘルスステータス
MQTT:MQTTクライアントを接続しました
スケジュール、繰り返し:スケジュール
ビデオ:平均ビットレート低下、デイナイトモード、いたずら

2. *ACAP*で利用可能な機能
3. この製品には、*OpenSSL Toolkit*で使用するために*OpenSSL Project (openssl.org)* によって開発されたソフトウェアと*Eric Young (eay@cryptsoft.com)* によって開発された暗号化ソフトウェアが含まれています。

イベントアクション
音声クリップ:再生、停止、
呼び出し:呼び出しへの応答、SIP呼び出しの終了、SIP呼び出し
デイナイトモード
I/O:I/Oを一度切り替え、ルールがアクティブな間はI/Oを切り替え
照明:照明を使用、ルールが有効な間に照明を使用
LED:ステータスLEDが点滅、ルールが有効な間にステータスLEDが点滅
MQTT:MQTT公開メッセージの送信
ライトとサイレン:実行、停止
通知:HTTP、HTTPS、TCP、電子メール
オーバーレイテキスト:
録画:ビデオを録画、ルールがアクティブな間にビデオを録画
セキュリティ:設定の消去
SNMPトラップメッセージ:送信、ルールが有効な間に送信
画像またはビデオクリップ:FTP/SFTP/HTTP/HTTPS/ネットワーク共有/電子メール
WDRモード

設置支援機能内蔵
フォーカスアシスタント、ピクセルカウンター、リモートフォーカス、画像の歪み補正、水準グリッド

分析機能

アプリケーション
含まれるもの
AXIS Object Analytics、AXIS Image Health Analytics、AXIS Audio Analytics、AXIS Scene Metadata、AXIS Live Privacy Shield[(4)]、AXIS Video Motion Detection、いたずら警告
サポート
AXIS Camera Application Platformに対応し、サードパーティ製アプリケーションをインストール可能(*axis.com/acap*を参照)

AXIS Object Analytics
物体クラス: 人、車両 (タイプ:車、バス、トラック、バイク、その他)
シナリオ: ライン横断、物体の対象範囲への侵入、領域内の滞留時間による検知、クロスラインカウント、エリア内の混雑状況、共連れ検知、PPE監視BETA、エリア内の動き、ライン横断の動き
最大シナリオ数は10本まで
その他の機能:軌跡、色分けされた境界ボックスおよびテーブルで視覚化されたトリガー物体
対象範囲と除外範囲
奥行きの設定
ONVIF動体アラームイベント

AXIS Image Health Analytics
Detection settings (検知設定):
いたずら検出:ブロックされた画像、リダイレクトされた画像
画像の劣化: ぼやけた画像、露出不足の画像
その他の特徴： 感度、検証期間

AXIS Audio Analytics
機能: 音圧レベル、適応音声検知、音声分類
音声クラス: 咳発作、ガラスの割れる音、人の存在、悲鳴、怒鳴り声、会話
イベントメタデータ: 音声検知、分類、音圧レベル

AXIS Scene Metadata
物体クラス: 人、顔、車両 (タイプ:車、バス、トラック、自転車)、ナンバープレート
物体属性: 車両の色、上/下の服の色、バッグ、信頼度、ポジション

認証

製品のマーキング
UL、CE、KC、VCCI、RCM、FCC、ICES、WEEE

サプライチェーン
TAA準拠

EMC
CISPR 35、CISPR 32 Class A、EN 55035、EN 55032 Class A、EN 61000-6-1、EN 61000-6-2
カナダ: ICES(A)/NMB(A)、ICES-3(A)/NMB-3(A)
日本: VCCI Class A
韓国: KS C 9835、KS C 9832 Class A
米国 : FCC Part 15 Subpart B Class A

安全性
CAN/CSA-C22.2 No62368-1 ed. 3、IEC/EN/UL 62368-1 ed.3、IEC/EN 62471リスク免除グループ

環境
IEC 60068-2-1、IEC 60068-2-2、IEC 60068-2-6、IEC 60068-2-14、IEC 60068-2-27、IEC 60068-2-78、IEC/EN 60529 IP66/IP69、IEC/EN 62262 IK11、NEMA 250 Type 4X、ISO 20653 IP6K9K

ネットワーク
IPv6 USGv6、NIST SP500-267

サイバーセキュリティ
ETSI EN 303 645、BSI IT Security Label、FIPS 140

4. ダウンロードできます。

サイバーセキュリティ

エッジセキュリティ
ソフトウェア: 署名付きOS、総当たり攻撃による遅延からの保護、ダイジェスト認証、OAuth 2.0 RFC 6749クライアントクレデンシャルフロー/OpenID認証コードフローによるADFSアカウント一元管理、パスワード保護、Axis暗号モジュール (FIPS 140-2レベル1)
ハードウェア: Axis Edge Vaultサイバーセキュリティプラットフォーム
セキュアキーストア:安全なエレメント (CC EAL 6+、FIPS 140-3 レベル3)、システムオンチップセキュリティ (TEE)
AxisデバイスID、署名付きビデオ、セキュアブート、暗号化ファイルシステム(AES-XTS-Plain64 256bit)

ネットワークセキュリティ
IEEE 802.1X（EAP-TLS、PEAP-MSCHAPv2）[5]、IEEE 802.1AE（MACsec PSK/EAP-TLS）、IEEE 802.1AR、HTTPS/HSTS[5]、TLS v1.2/v1.3[5]、Network Time Security（NTS）、X.509証明書PKI、ホストベースのファイアウォール

文書化
AXIS OSハードニングガイド
Axis脆弱性管理ポリシー
Axis Security Development Model
AXIS OSソフトウェア部品表 (SBOM)
ドキュメントをダウンロードするには、*axis.com/support/cybersecurity/resources*にアクセスしてください。
Axisのサイバーセキュリティのサポートの詳細については、*axis.com/cybersecurity*にアクセスしてください。

概要

ケーシング
グリップのない、紐をかけられないステンレススチール製ケーシングおよびハードコーティングされたポリカーボネートスモークドーム。
IP66、IP69、IP6K9K、NEMA 4X、IK11規格準拠
スチール: カラー:ステンレススチール製
白: カラー: 白NCS S 1002-B
再塗装の手順については、製品のサポートページを参照してください。保証への影響については、*axis.com/warranty-implication-when-repainting*にアクセスしてください。

LEDインジケーター
LEDインジケーター (RGB)

電源
Power over Ethernet (PoE) IEEE 802.3af/802.3at Type 1 Class 3、max 12.95 W、定格 (ヒーターオフ、IRオフ) 3.98 W

環境センサー
ポートキャストテクノロジー対応アクセサリーによる環境センサー。詳細については、オプションアクセサリーをご覧ください。

I/O機能
1xデジタル入力および1x出力12 VDC 出力、最大負荷 25 mA

コネクター
I/O:4ピン2.5 mmターミナルブロック
ネットワーク:RJ45 10BASE-T/100BASE-TX PoE

IRイルミネーター
電力効率が高く長寿命の940 nm赤外線LEDを搭載した、OptimizedIR
照射距離10 m (33 ft) 以上 (撮影シーンによる)

LED照明
電力効率が高い、長寿命の白LED。
照射距離10 m (33 ft) 以上 (撮影シーンによる)

ストレージ
microSD/microSDHC/microSDXCカードに対応
SDカード暗号化に対応 (AES-XTS-Plain64 256bit)
NAS (Network Attached Storage) への録画
推奨されるSDカードとNASについては、*axis.com*を参照

動作温度
温度: -20°C～50°C (-4°F～122°F)
最高温度 (断続的): 55°C (131°F)
湿度:10～85% RH (結露不可)

保管条件
温度：-40°C～65°C (-40°F～149°F)
湿度: 5～95% RH (結露不可)

寸法
製品全体の寸法については、このデータシートの寸法図を参照してください。

重量
1740 g (3.8 lb)

パッケージ内容
カメラ、インストールガイド、ターミナルブロックコネクター、コネクターガード、ケーブルガスケット、所有者認証キー

システムツール
AXIS Site Designer、AXIS Device Manager、プロダクトセレクター、アクセサリーセレクター、レンズカリキュレーター
*axis.com*で入手可能

5. この製品には、*OpenSSL Toolkit*で使用するために*OpenSSL Project (openssl.org)* によって開発されたソフトウェアと*Eric Young (eay@cryptsoft.com)* によって開発された暗号化ソフトウェアが含まれています。

言語
英語、ドイツ語、フランス語、スペイン語、イタリア語、ロシア語、中国語 (簡体字)、日本語、韓国語、ポルトガル語、ポーランド語、中国語 (繁体字)、オランダ語、チェコ語、スウェーデン語、フィンランド語、トルコ語、タイ語、ベトナム語

保証
5年保証、*axis.com/warranty*を参照

ソフトウェアサポート
2030年まで新機能展開 (AXIS OS 12、13、14)
2035年12月31日までサポート (AXIS OS LTS 2030～2035)
AXIS OSのライフサイクルについては、*help.axis.com/axis-os* をご覧ください

製品番号
axis.com/products/axis-q9227-slv#part-numbers で入手可能

オプションアクセサリー

ポートキャスト
AXIS D6210 Air Quality Sensor

設置
AXIS T8415 Wireless Installation Tool

取付
AXIS TQ9602 Counduit Top Box

ストレージ
AXIS Surveillance Card

その他のアクセサリーについては、*axis.com/products/axis-q9227-slv#compatible-products* をご覧ください。

サステナビリティ

物質管理
PVC不使用、BFR/CFR不使用 (JEDEC/ECA標準JS709に準拠)
RoHS、EU RoHS指令2011/65/EUおよび2015/863、規格EN IEC 63000:2018に準拠
REACH (EC) No 1907/2006に準拠。SCIP UUIDについては、*echa.europa.eu*を参照

材料
再生可能な炭素系プラスチックの含有率:7% (再生プラスチック:4%、バイオ系: 2%、回収炭素系: 1%)
OECDガイドラインに従って紛争鉱物について検査済み
Axisの持続可能性の詳細については、*axis.com/about-axis/sustainability*にアクセスしてください。

環境責任
axis.com/environmental-responsibility
Axis CommunicationsはUN Global Compactの署名企業です (詳細については*unglobalcompact.org*を参照)

検知、監視、認識、識別 (DORI)

	DORIの定義	距離
検知	25 px/m (8 px/ft)	46.1 m (151.2 ft)
観察	63ピクセル/m (19 ピクセル/ft)	19.4m (63.6 ft)
認識	125 px/m (38 px/ft)	10 m (32.8 ft)
識別	250 px/m (76 px/ft)	5.1m (16.7 ft)

DORI値は、EN-62676-4規格で推奨されているように、用途別のピクセル密度を使用して計算されます。この計算では、画像の中心を基準点として使用し、レンズの歪みを考慮します。人物や物体を認識または識別できる可能性は、物体の動き、ビデオ圧縮、照明条件、カメラのフォーカスなどの要因によって変わります。計画時にマージンを使用します。ピクセル密度は画像の各部分で変わり、計算値は現実世界の距離とは異なる場合があります。

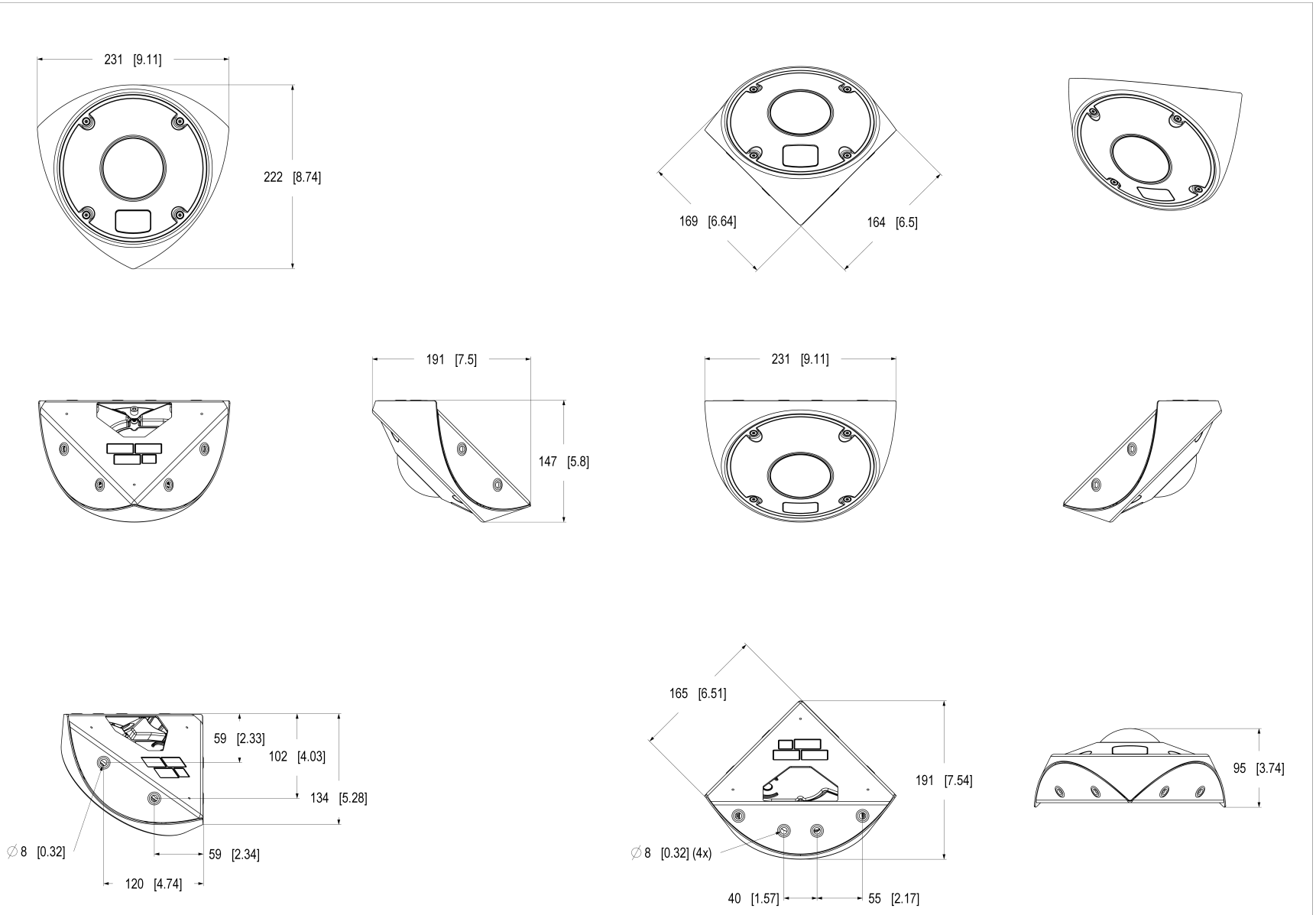

AXIS COMMUNICATIONS

© 2025 Axis Communications AB. All rights reserved.

AXIS Q9227-SLV

Dimensions in mm [inch]

Date	Version	Scale
2025-Oct-06	M1.5	1:2
Drawing Number	Size	Sheet
3429961	A1	1(1)

注目の機能

AXIS Audio Analytics

AXIS Audio Analyticsは、適応音声検知機能を使用して、音量が急に大きくなった場合にアラームを発生させます。AIベースの分類機能により、悲鳴や叫び声を検知できます。また、AXIS Audio Analyticsとビデオ分析機能を組み合わせることで、さらに確認することもできます。このスマートなアプリケーションはメタデータのみを送信するため、プライバシーが確実に保護されます。AXIS OSのコア機能であるAXIS Audio Analyticsは、追加費用なしでプリインストールされています。

Axis Edge Vault

Axis Edge Vaultは、Axisの装置を保護するハードウェアベースのサイバーセキュリティプラットフォームです。すべてのセキュアな運用が依存する基盤を形成し、装置のIDを保護して、完全性を保護し、不正アクセスから機密情報を保護する機能を提供します。たとえば、**セキュアブート**は、装置が**署名付きOS**でのみ起動できるようにするため、サプライチェーンにおける物理的な改ざんを防止することができます。署名付きOSの場合は、デバイスで新しいデバイスソフトウェアが検証されてからインストールが受け付けられるようになります。また、**セキュアキーストア**は、安全な通信で使用される暗号情報 (IEEE 802.1X、HTTPS、Axis装置ID、アクセスコントロールキーなど) を、セキュリティ侵害が発生した際に悪意のある抽出から保護するための重要な構成要素です。セキュアキーストアや安全な通信は、Common CriteriaやFIPS 140認証のハードウェアベースの暗号計算モジュールを通して提供されます。

さらに、署名付きビデオにより、ビデオ証拠が改ざんされていないことを確認できます。各カメラは、セキュアキーストアに安全に保存された固有のビデオ署名付きキーを使用して、ビデオストリームに署名を追加し、ビデオの発信元をAxisカメラまで遡れるようにします。

Axis Edge Vaultの詳細については、*axis.com/solutions/edge-vault*にアクセスしてください。

AXIS Live Privacy Shield

リアルタイムでプライバシーを保護しながら、屋内と屋外の活動をリモートで監視します。

AIベースのダイナミックマスキングにより、プライバシーや個人情報を保護するルールや規制に対応しながら、マスキングやぼかしの対象を選択できます。このアプリケーションにより、人、ナンバープレート、背景など、動く対象、静止した物体をマスキングできます。このアプリケーションはリアルタイムで、ライブビデオストリームと録画されたビデオストリームの両方で動作します。

AXIS Object Analytics

AXIS Object Analyticsはプリインストールされたマルチフィードビデオ分析機能です。人、車両、車両タイプの検知と分類を実行します。AIベースのアルゴリズムと行動条件のおかげで、シーンとその中の空間的な動きを分析できます。お客様固有のニーズに合わせて設定をカスタマイズ可能です。拡張性が高くエッジベースであるため、最小限の設定により、同時に実行されるさまざまなシナリオに対応できます。

© 2025 – 2026 Axis Communications AB. AXIS COMMUNICATIONS、AXIS、ARTPEC、VAPIXは、スウェーデンおよびその他の国で登録されたAxis ABの登録商標です。その他のすべての商標は、それぞれの所有者に帰属します。記載内容は予告なく変更されることがあります。