AXIS TQ5901 Audio Ring

Añadir audio bidireccional a la cámara PTZ AXIS M5526-E

Este anillo de audio añade perfectamente un audio bidireccional nítido y supresión de ruido a la excelente calidad de imagen de la cámara PTZ AXIS M5526-E. Diseñado para instalaciones colgantes en interiores, este accesorio en forma de domo circular es fácil de montar alrededor de la cámara. Incluye micrófono y altavoz integrados, lo que permite conversar con personas cercanas. También ofrece capacidades adicionales, como iluminación de IR para la cámara PTZ AXIS M5526-E para vigilancia en oscuridad total hasta 10 m (33 pies), así como LED RGB personalizables con ocho opciones de color diferentes para adaptarse a necesidades específicas.

- Altavoz y micrófono en un solo dispositivo
- Fácil de montar en la cámara PTZ AXIS M5526-E
- Los LED de IR integrados añaden capacidades de IR
- Utilice LED para indicar eventos activados por la cámara

AXIS TQ5901 Audio Ring

Audio

Prestaciones
Cancelación de eco (full-duplex)

Transmisión
Dúplex configurable:
Bidireccional (full-duplex)

Entrada
Micrófono integrado (puede desactivarse)
Switch de micrófono físico

Salida
Altavoz integrado

Integración del sistema

Interfaz de programación de aplicaciones
Compatibilidad con el protocolo de inicio de sesión (SIP) para la integración con sistemas de voz por IP (VoIP), de punto a punto o integrados con SIP/PBX.

Controles en pantalla
LED IR

Acciones de eventos
Iluminación: uso de luces, uso de luces mientras la regla esté activa
Luz y sirena: Ejecutar perfil de luz, ejecutar perfil de luz mientras la regla esté activa, detener actividades

Propiedades
Las funciones AXIS Object Analytics y AXIS Scene Metadata están desactivadas en el AXIS M5526-E
Los puertos de E/S del AXIS M5526-E no son compatibles

Homologaciones

Marcas de productos
UL/cUL, CE, KC, VCCI, RCM, FCC, ICES

Cadena de suministro
Cumple los requisitos de TAA

EMC
CISPR 32 Clase A, CISPR 35, EN 55035,
EN 55032 Clase A, EN 61000-6-1, EN 61000-6-2
Australia/Nueva Zelanda:
RCM AS/NZS CISPR 32 Clase A
Canadá: ICES(A)/NMB(A)
Japón: VCCI Clase A
Corea: KS C 9835, KS C 9832 Clase A
EE. UU.: FCC Parte 15 Subparte B Clase A

Seguridad
CAN/CSA C22.2 No. 62368-1 ed. 3,
IEC/EN/UL 62368-1 ed. 3, IEC/EN 62471 excepto

Entorno
IEC 60068-2-1, IEC 60068-2-2, IEC 60068-2-6,
IEC 60068-2-14, IEC 60068-2-27, IEC/EN 60529 IP54,
IEC/EN 62262 IK08

Ciberseguridad

Seguridad perimetral
Software: SO firmado
Hardware: Arranque seguro

Documentación
Guía de seguridad de sistemas de AXIS OS
Política de gestión de vulnerabilidades de Axis
Axis Security Development Model

General

Carcasa
Clasificación IP54 e IK08
Domo ahumado con revestimiento rígido de policarbonato
Carcasa de aluminio y plástico
Color: blanco NCS S 1002-B, negro NCS S 9000-N
Clase de limpieza: CC-D. Consulte más información sobre la limpieza en *https://whitepapers.axis.com/es-es/chemical-resistance-to-common-cleaning-agents*

Indicadores LED
Indicador LED

Alimentación
Alimentación a través de Ethernet (PoE) IEEE 802.3at Tipo 2 Clase 4, máx. 22,3 W, típico (IR desactivado) 9,39 W (con conexión a la cámara M55)

Iluminación con infrarrojos
Iluminación de IR con LED de infrarrojos de larga duración, con bajo consumo de energía, de 850 nm
Rango de alcance de 10 m (32,8 pies) o más dependiendo de la escena

Condiciones de funcionamiento
Temperatura: De 0 °C a 40 °C (de 32 °F a 104 °F)
Humedad relativa: del 10 al 85 % (sin condensación)

Condiciones de almacenamiento
Temperatura: De -40 °C a 65 °C (de -40 °F a 149 °F)
Humedad relativa: Humedad relativa del 5 al 95 % (sin condensación)

Dimensiones
Para conocer las dimensiones totales del producto, consulte el plano de dimensiones de esta ficha técnica.

Peso
1 970 g (4,3 lb) (sin incluir el peso de la cámara)

Contenido de la caja
Anillo de audio, guía de instalación, tornillos T20, protector del conector

garantia
Garantía de 5 años; consulte *axis.com/warranty*

Números de pieza
Disponible en *axis.com/products/axis-tq5901-audio-ring*

Accesorios opcionales

Montaje
AXIS TM5601 Conduit Back Box, AXIS T94A01D Pendant Kit, AXIS T91B63 Ceiling Mount, AXIS TQ5001-E Wall-and-Pole Mount, AXIS T91G61 Wall Mount

AXIS TM5804-E Dome Clear, AXIS TM5805-E Dome Smoked
Para obtener más información sobre accesorios, consulte *axis.com/products/axis-tq5901-audio-ring*

Sostenibilidad

Control de sustancias
Sin PVC, sin BFR/CFR de conformidad con la norma JEDEC/ECA, JS709
RoHS de conformidad con la directiva europea EU RoHS Directive 2011/65/EU y 2015/863 y con la norma EN IEC 63000:2018
REACH de conformidad con (CE) no 1907/2006. Para SCIP UUID, consulte *echa.europa.eu*

Materiales
Contenido de plástico renovable a base de carbono: 34 % (reciclado)
Análisis de minerales conflictivos conforme a las directrices de la OCDE
Para obtener más información sobre la sostenibilidad en Axis, vaya a *axis.com/about-axis/sustainability*

Responsabilidad medioambiental
axis.com/environmental-responsibility
Axis Communications es firmante del Acuerdo Mundial de las Naciones Unidas, obtenga más información en *unglobalcompact.org*

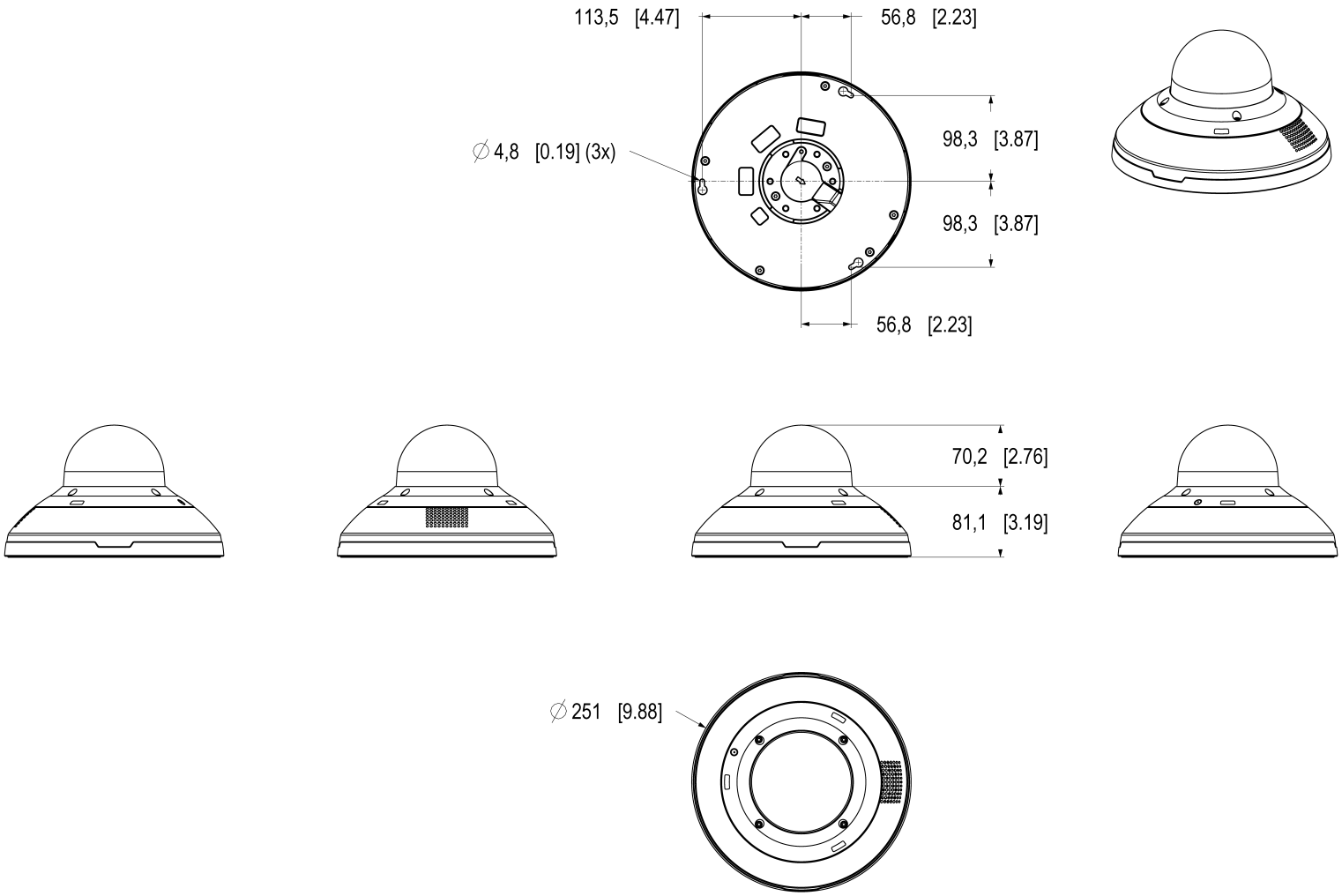

Dimensions in mm [inch]

Date	Version	Scale
2025 Jul-03	M1.1	1:3
Drawing Number	Size	Sheet
3384661	A2	1(2)

AXIS TQ5901 Audio Ring

© 2025 Axis Communications AB. All rights reserved.

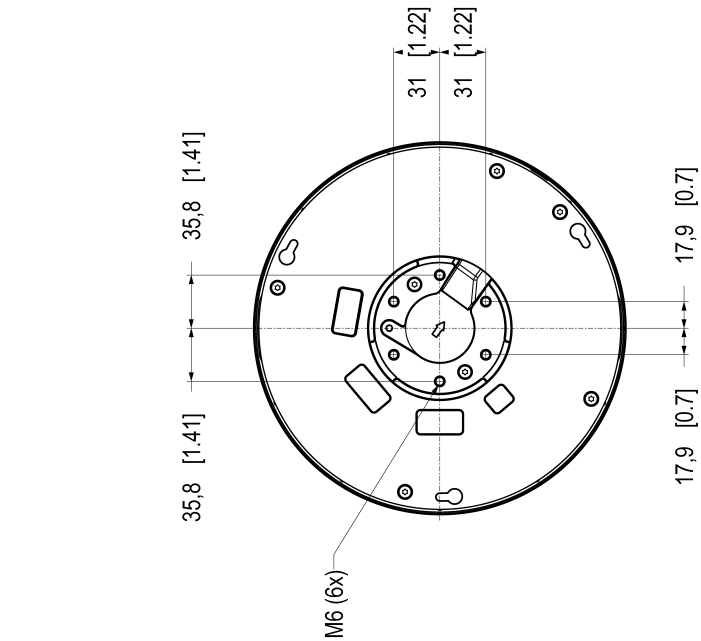

Dimensions for wallmounting
together with AXIS TQ5001-E.

AXIS TQ5901 Audio Ring

Dimensions in mm [inch]

Date		Version	Scale
2025 JUI-03		M1.1	1:2
Drawing Number		Size	Sheet
3384661		A2	2(2)

© 2025, Axis Communications AB. All rights reserved.

© 2025 – 2026 Axis Communications AB. AXIS COMMUNICATIONS, AXIS, ARTPEC y VAPIX son marcas comerciales registradas de Axis AB en diferentes jurisdicciones. Todas las demás marcas comerciales son propiedad de sus respectivos titulares.Nos reservamos el derecho de introducir modificaciones sin previo aviso.