AXIS XC1311 Explosion-Protected Horn Speaker

Altavoz exponencial de red con certificación Clase/División 1 y Zona 1

Certificado mundialmente para zonas peligrosas (Clase I Div 1, Zona 1 IIC), este altavoz de red todo en uno permite enviar mensajes de voz en directo, programados y activados por eventos. Por ejemplo, alertas meteorológicas extremas en tiempo real o recordatorios pregrabados para usar equipo de protección individual cuando una cámara equipada con análisis detecta que falta. Los mensajes se envían con un sonido alto y claro (incluso en entornos con mucho ruido) gracias al altavoz exponencial y al procesamiento integrado de señales digitales. La instalación con PoE es sencilla, con un solo cable para la alimentación y la conectividad. Además, AXIS Audio Manager Edge viene preinstalado para que pueda supervisar de forma remota el estado del sistema, establecer y priorizar el contenido, así como configurar zonas y permisos de usuario.

- > Dispositivo independiente todo en uno
- > Conexión a la red estándar
- > Certificaciones internacionales para zonas peligrosas
- > Fácil de instalar, configurar y usar
- > Flexible, escalable y rentable

AXIS XC1311 Explosion-Protected Horn Speaker

Hardware de audio

Carcasa
Altavoz de bocina reentrante con motor de compresión

Nivel de presión de sonido máximo
>110 dB a una distancia de 1 m

Respuesta de frecuencia
400 Hz - 5.5 kHz

Patrón de cobertura
54°

Entrada/salida
Altavoz integrado

Descripción del amplificador
Amplificador 7 W Clase D integrado

Procesamiento de señales digitales
Integrado y preconfigurado

Gestión del audio

AXIS Audio Manager Edge
Integrado:
– Gestión de zonas que permite dividir hasta 200 altavoces en 20 zonas.
– Gestión de contenido de música y de anuncios en directo o pregrabados.
– Programación para decidir cuándo y dónde reproducir contenido.
– Priorización del contenido para garantizar que los mensajes urgentes interrumpan el contenido programado.
– Supervisión del estado que hace posible la detección remota de errores del sistema.
– Gestión de usuarios para controlar quién tiene acceso a funciones determinadas.
Para más detalles, consulte la hoja de datos de *axis.com/products/axis-audio-manager-edge/support*

AXIS Audio Manager Pro
Para sistemas grandes y avanzados. Se vende por separado.
Para conocer las especificaciones, consulte la hoja de datos de *axis.com/products/axis-audio-manager-pro/support*

AXIS Audio Manager Center
AXIS Audio Manager Center es un servicio en la nube que ofrece acceso remoto y gestión de sistemas multisitio.
Para conocer las especificaciones, consulte la hoja de datos en *axis.com/products/axis-audio-manager-center/support*

Software de audio

Transmisión
Unidireccional

Codificación
AAC LC 8/16/32/48 kHz, G.711 PCM 8 kHz, G.726 ADPCM 8 kHz, Axis μ-law 16 kHz, WAV
MP3 en mono/estéreo de 64 kbps a 320 kbps
Velocidad de bits variable y constante
Frecuencia de muestreo de 8 kHz a 48 kHz

Integración del sistema

Interfaz de programación de aplicaciones
API abierta para integración de software, incluida VAPIX®; las especificaciones están disponibles en *axis.com/developer-community*.
Conexión a la nube con un clic

Sistemas de gestión de vídeo
Compatible con AXIS Camera Station Edge, AXIS Camera Station Pro y software de gestión de vídeo de socios de Axis disponible en *axis.com/vms*.

Comunicación general
Singlewire InformaCast®, Intrado Revolution, Lynx, Alertus

Comunicaciones unificadas
Compatibilidad verificada:
Clientes SIP: 2N, Yealink, Cisco, Linphone, Grandstream
Servidores PBX/SIP: Cisco Call Manager, Cisco BroadWorks, Avaya, Asterix, Grandstream
Proveedores de servicios en la nube: Webex, zoom

SIP
Características SIP compatibles: servidor SIP secundario, IPv6, SRTP, SIPS, SIP TLS, DTMF (RFC2976 y RFC2833), NAT (ICE, STUN, TURN)
RFC 3261: INVITE, CANCEL, BYE, REGISTER, OPTIONS, INFO
DTMF (RFC 4733/RFC 2833)

Condiciones de evento
Audio: reproducción de clip de audio, detección de audio, resultado de la comprobación del altavoz
Llamar: estado, cambio de estado
Estado de los dispositivos: dirección IP bloqueada/eliminada, secuencia en directo activa, pérdida de red, nueva dirección IP, sistema preparado
Almacenamiento local: grabación en curso, interrupción del almacenamiento, problemas de salud del almacenamiento detectados
E/S: entrada digital, activación manual, entrada virtual
MQTT: suscribirse
Programado y recurrente: horario

Acciones de eventos
Audio: ejecutar comprobación automática del altavoz
Clips de audio: reproducir, detener
E/S: alternar E/S una vez, alternar E/S mientras la regla está activa
LED: LED de estado de flash, LED de estado de flash mientras la regla esté activa
Luz y sirena: ejecutar perfil de luz, ejecutar perfil de luz mientras la regla esté activa, detener actividades
MQTT: publicar
Notificación: HTTP, HTTPS, TCP y correo electrónico
Grabaciones: grabar audio, grabar audio mientras la regla esté activa
Seguridad: borrar configuración
Trampas SNMP: enviar, enviar mientras la regla está activa

Ayudas de instalación integradas
Verificación e identificación del tono de prueba

Supervisión funcional
Auto Speaker Test (verificación a través del micrófono incorporado)

Homologaciones

Cadena de suministro
Cumple los requisitos de TAA

EMC
EN 55035, EN 55032 Clase A, EN 61000-6-1, EN 61000-6-2
Australia/Nueva Zelanda: RCM AS/NZS CISPR 32 Clase A
Canadá: ICES(A)/NMB(A)
Japón: VCCI Clase A
EE. UU.: FCC Parte 15 Subparte B Clase A

Seguridad
CAN/CSA C22.2 N.º 62368-1 3.ª ed., IEC/EN/UL 62368-1 3.ª ed.

Entorno
IEC 60068-2-1, IEC 60068-2-2, IEC 60068-2-14, IEC 60068-2-27, IEC 60068-2-78, IEC/EN 60529 IP66/IP67, NEMA 250 Tipo 4X

Red
NIST SP500–267

Ciberseguridad
ETSI EN 303 645, etiqueta de seguridad informática BSI, FIPS-140

Explosión
CSA C22.2 No. 60079-0, CSA C22.2 No. 60079-1, CSA C22.2 No. 60079-31, IEC/EN 60079-0, IEC/EN 60079-1, IEC/EN 60079-31, UL1203, UL 60079-0, UL 60079-1, UL 60079-31

Certificaciones
ATEX
II 2 G Ex db IIC T5 Gb
II 2 D Ex tb IIIC T91 °C Db
Certificado: UL: 24 ATEX 3177X
IECEx
Ex db IIC T5 Gb
Ex tb IIIC T91 °C Db
Certificado: ULD 24.0006X
cULus
Clase I Div 1, Grupos A, B, C y D T5
Clase I Zona 1 AEx db IIC T5 Gb
Zona 21 AEx tb IIIC T91 °C Db
Certificado: E538733
INMETRO
Ex db IIC T5 Gb
Ex tb IIIC T91 °C Db
Certificado: IEx 24.0202X
IA
Ex db IIC T5 Gb
Ex tb IIIC T91 °C Db
Certificado: MASC S/24-8423X
OSHA Taiwán
Ex db IIC T5 Gb
Ex tb IIIC T91 °C Db
Certificado: TD050170
PESO
Ex db IIC T5 Gb
Certificado: P620272/1
JPEx
Ex db IIC T5 Gb
Ex tb IIIC T91 °C Db
Certificado: DEK25.0023X

Red

Protocolos de red
IPv4/v6[1], HTTP, HTTPS[2], SSL/TLS[2], QoS Layer 3 DiffServ, FTP, SFTP, CIFS/SMB, SMTP, Bonjour, UPnP™, SNMP v1/v2c/v3 (MIB-II), DNS, DynDNS, NTP, PTP, RTSP, RTP, TCP, UDP, IGMPv1/v2/v3, RTCP, ICMP, DHCP, ARP, SOCKS, SSH, NTCIP, SIP

Ciberseguridad

Seguridad perimetral
Software: firmware firmado, protección contra retrasos por ataques de fuerza bruta, autentificación implícita (digest) y flujos OAuth 2.0 RFC6749 (Client Credential y OpenID Authorization Code) para la gestión centralizada de cuentas ADFS, protección mediante contraseña, módulo criptográfico Axis (FIPS 140-2 nivel 1).
Hardware: plataforma de ciberseguridad Axis Edge Vault
Elemento seguro (CC EAL 6+), ID de dispositivo Axis, almacén de claves seguro, arranque seguro

Seguridad de red
IEEE 802.1X (EAP-TLS, PEAP-MSCHAPv2)[2], IEEE 802.1AR, HTTPS/HSTS[2], TLS v1.2/v1.3[2], Network Time Security (NTS), Certificado pki x.509, firewall basado en host

Documentación
Guía de seguridad de sistemas de AXIS OS
Política de gestión de la vulnerabilidad de Axis
Modelo de desarrollo de seguridad de Axis
Lista de materiales del software AXIS OS (SBOM)
Para descargar documentos, vaya a *axis.com/support/cybersecurity/resources*
Para obtener más información sobre el servicio de asistencia para ciberseguridad de Axis, vaya a *axis.com/cybersecurity*.

Sistema en chip (SoC)

Modelo
NXP i.MX 8M Nano

Flash
1024 MB de RAM, 1024 MB de memoria flash

General

Carcasa
Clasificación IP66, IP67 y NEMA 4X
Aluminio resistente a impactos
Color: RAL 3000
Entradas laterales de cables M20 (2)
Entrada lateral del cable NPT de 1/2" (1)

Alimentación
Alimentación a través de Ethernet (PoE)
IEEE 802.3af/802.3at Tipo 1 Clase 3
7 W típicos, 12,95 W máx.

Conectores
Red: RJ45 10BASE-T/100BASE-TX PoE.

Fiabilidad
Diseñado para un funcionamiento ininterrumpido

Condiciones de funcionamiento
Temperatura: de -40 °C a 60 °C (de -40 °F a 140 °F)
Humedad: humedad relativa del 10 al 100 % (con condensación)

Condiciones de almacenamiento
Temperatura: de -40 °C a 65 °C (de -40 °F a 149 °F)
Humedad: humedad relativa del 5 al 95 % (sin condensación)

Dimensiones
Para obtener información sobre las dimensiones generales del producto, consulte el dibujo de dimensiones de la hoja de datos.

Peso
4220 g

Contenido de la caja
Altavoz exponencial, guía de instalación, conector de bloque de terminales, terminal de anilla, clave de autenticación del propietario

Accesorios opcionales
Pole Mount ExCam XF, Pole Mount ExCam XPT
Para obtener más información sobre accesorios, vaya a *axis.com/products/axis-xc1311#accessories*

1. *Sincronización de audio solo con IPv4.*
2. *Este producto incluye software desarrollado por OpenSSL Project para su uso en el kit de herramientas OpenSSL (openssl.org) y software criptográfico escrito por Eric Young (eay@cryptsoft.com).*

Idiomas
Alemán, chino (simplificado), chino (tradicional), coreano, español, finés, francés, holandés, inglés, italiano, japonés, polaco, portugués, ruso, sueco, tailandés, turco, vietnamita

garantia
Garantía de 5 años; consulte *axis.com/warranty*

Números de pieza
Disponible en *axis.com/products/axis-xc1311#part-numbers*

Sostenibilidad

Control de sustancias
Sin PVC
RoHS de conformidad con la directiva europea RoHS 2011/65/UE/ y EN 63000:2018
REACH de conformidad con (CE) no 1907/2006. Para SCIP UUID, consulte *echa.europa.eu*

Materiales
Análisis de minerales conflictivos conforme a las directrices de la OCDE
Para obtener más información sobre la sostenibilidad en Axis, vaya a *axis.com/about-axis/sustainability*

Responsabilidad medioambiental
axis.com/environmental-responsibility
Axis Communications es firmante del Acuerdo Mundial de las Naciones Unidas, obtenga más información en *unglobalcompact.org*

Esquemas de dimensiones

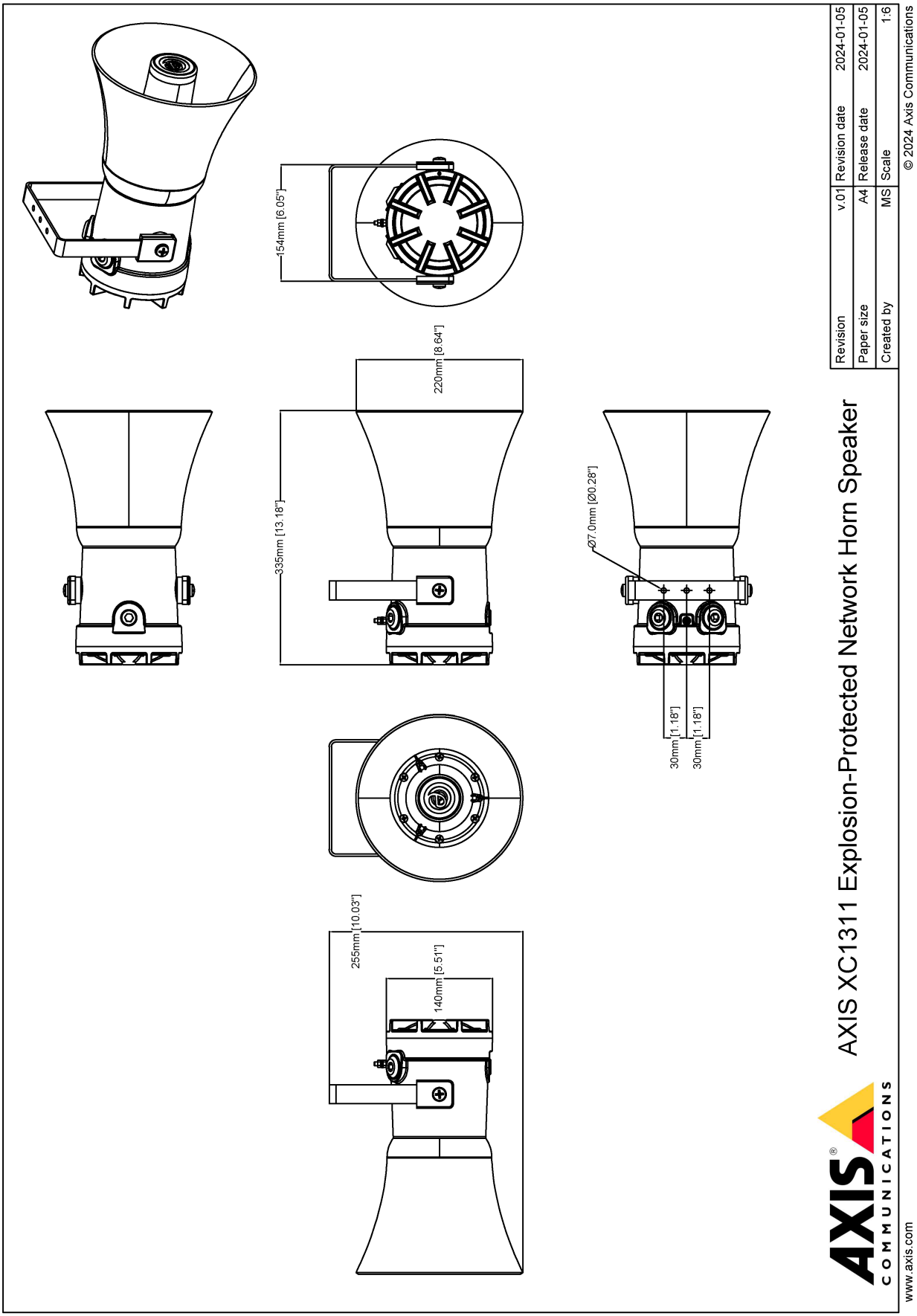

Funciones destacadas

Axis Edge Vault

Axis Edge Vault es la plataforma de ciberseguridad basada en hardware que protege el dispositivo Axis. Constituye la base de la que dependen todas las operaciones seguras y ofrece características para proteger la identidad del dispositivo, proteger su y proteger la información confidencial frente a accesos no autorizados. Por ejemplo, el **arranque seguro** garantiza que un dispositivo solo puede arrancar con el **sistema operativo firmado**. De esta forma, se evita la manipulación de la cadena de suministro física. Con el SO firmado, el dispositivo puede validar también el nuevo software antes de aceptar instalarlo. El **almacén de claves seguro** es la pieza clave para proteger la información criptográfica que se utiliza para una comunicación segura (IEEE 802.1X, HTTPS, ID de dispositivo Axis, claves de control de acceso, etc.) contra la extracción maliciosa en caso de una infracción de la seguridad. El almacén de claves seguro y las conexiones seguras se proporcionan a través de un módulo de cálculo criptográfico basado en hardware certificado por FIPS 140 o criterios comunes.

Para obtener más información sobre Axis Edge Vault, vaya a *axis.com/solutions/edge-vault*.

AXIS Audio Manager Edge

AXIS Audio Manager Edge es un sistema de gestión de software integrado en los altavoces de red axis. Le permite gestionar y controlar su sistema de audio local. AXIS Audio Manager Edge es adecuado para instalaciones pequeñas y medianas con necesidades relativamente sencillas.

IP66/IP67

Las clasificaciones IP (protección de entrada o protección internacional) se definen como un código de dos dígitos en el que el primer dígito es el nivel de protección contra la intrusión de objetos extraños sólidos y el segundo dígito es el nivel de protección contra la entrada de agua.

IP66: el producto es resistente al polvo y chorros potentes no puede dañar el producto.

IP67: el producto es resistente al polvo y la inmersión continua en el agua no puede dañar el producto.

NEMA 4X

NEMA 4X es equivalente a IP56 y proporciona un grado de protección del equipo, dentro de la carcasa, contra la entrada de objetos sólidos extraños, la entrada de salpicaduras o agua dirigida por mangueras, la formación de hielo y la corrosión.

VAPIX

VAPIX es una marca registrada y nuestra propia interfaz de programación de aplicaciones (API) abierta. Permite la integración de nuestros productos en una amplia gama de soluciones y plataformas.

SIP

El protocolo de inicio de sesión (SIP) es un protocolo que inicia, mantiene y termina sesiones multimedia entre distintas partes. Por lo general, estas sesiones consisten en audio, pero a veces consisten en vídeo. Las aplicaciones más comunes de SIP incluyen telefonía por Internet para llamadas de voz y vídeo y mensajería instantánea a través de redes IP.

Para obtener más información, consulte *axis. com/glossary*

© 2024 – 2026 Axis Communications AB. AXIS COMMUNICATIONS, AXIS, ARTPEC y VAPIX son marcas comerciales registradas de Axis AB en diferentes jurisdicciones. Todas las demás marcas comerciales son propiedad de sus respectivos titulares.Nos reservamos el derecho de introducir modificaciones sin previo aviso.