AXIS C1610-VE Network Sound Projector

Alto-falante robusto e elegante para clareza de voz

Este projetor de som de rede possui design limpo e minimalista adequado para áreas externas e internas. O processamento de sinais digitais (DSP) garante som claro, e o software de gerenciamento de áudio incorporado permite que os usuários coordenem remotamente mensagens de segurança, segurança e operação junto com música ambiente. A memória integrada oferece suporte a mensagens pré-gravadas, enquanto a voz ao vivo permite que a equipe comunique eventos em tempo real. Projetado com base em padrões abertos, este alto-falante permite uma fácil integração com vídeo em rede, controle de acesso, análise e VoIP (suporte a SIP). Esta unidade autônoma conecta-se diretamente a sua rede padrão para proporcionar uma solução de áudio flexível, expansível e de baixo custo. Além disso, sua classificação resistente a vandalismo IK11 permite que ele seja instalado em praticamente qualquer lugar.

- > Design elegante e resistente a vandalismo
- > Sistema de alto-falantes pronto para uso em áreas externas
- > Conexão com redes padrão
- > Instalação simples com PoE
- > Teste de integridade remoto

reddot winner 2022

AXIS C1610-VE Network Sound Projector

Hardware de áudio

Invólucro
Gabinete unidirecional com alto-falante tipo cone dinâmico banda larga de 4 polegadas.

Nível máximo de pressão sonora
106 dB

Resposta de frequência
200 Hz – 16 kHz

Padrão de cobertura
130° (a 2 kHz)

Entrada/saída
Microfone integrado (pode ser desativado mecanicamente)

Especificação do microfone integrado
50 Hz – 15 kHz

Descrição do amplificador
Amplificador integrado de 7 W Classe D

Processamento digital de sinais
Integrado e pré-configurado

Gerenciamento de áudio

AXIS Audio Manager Edge
Integrado:
– Gerenciamento de zonas que permite dividir até 200 alto-falantes em 20 zonas.
– Gerenciamento de conteúdo para música e comunicados ao vivo/pré-gravados.
– Cronograma de quando e onde executar conteúdo.
– Priorização de conteúdo para garantir que mensagens urgentes interrompam a programação.
– Monitoramento de integridade para descoberta remota de erros do sistema.
– Gerenciamento de usuários para controlar quem tem acesso a quais recursos.
Para obter mais detalhes, consulte a folha de dados em *axis.com/products/axis-audio-manager-edge/support*

AXIS Audio Manager Pro
Para sistemas maiores e mais avançados. Vendido separadamente.
Para obter especificações, consulte a folha de dados em *axis.com/products/axis-audio-manager-pro/support*

AXIS Audio Manager Center
O AXIS Audio Manager Center é um serviço em nuvem para acesso remoto e gerenciamento de sistemas multissite.
Para obter as especificações, consulte a folha de dados em *axis.com/products/axis-audio-manager-center/ /support*

Software de áudio

Transmissão
Unidirecional/bidirecional com cancelamento de eco half duplex opcional. Mono.

Codificação
AAC LC 8/16/32/48 kHz, G.711 PCM 8 kHz, G.726 ADPCM 8 kHz, Axis µ-law 16 kHz, WAV, Opus 8/16/48 kHz
MP3 em mono/estéreo, de 64 kbps a 320 kbps.
Taxa de bits constante e variável.
Taxa de amostragem de 8 kHz a 48 kHz.

Integração de sistemas

Interface de programação de aplicativo
API aberta para integração de software, incluindo VAPIX® e AXIS Camera Application Platform (ACAP).
Conexão com a nuvem com um clique

Sistemas de gerenciamento de vídeo
Compatível com AXIS Camera Station Edge, AXIS Camera Station Pro e software de gerenciamento de vídeo dos parceiros da Axis, disponível em *axis.com/ /vms*.

Notificação em massa
Singlewire InformaCast®, Intrado Revolution, Lynx, Alertus

Comunicação unificada
Compatibilidade verificada:
Clientes SIP: 2N, Yealink, Cisco, Linphone, Grandstream
Servidores PBX/SIP: Cisco Call Manager, Cisco BroadWorks, Avaya, Asterix, Grandstream
Provedores de serviços em nuvem: Webex, Zoom

SIP
Recursos SIP suportados: Servidor SIP secundário, IPv6, SRTP, SIPS, SIP TLS, DTMF (RFC 2976 e RFC 2833), NAT (ICE, STUN, TURN)
RFC 3261: INVITE, CANCEL, BYE, REGISTER, OPTIONS, INFO
DTMF (RFC 4733/RFC 2833)

Condições do evento
Áudio: reprodução de clipes de áudio, resultado do teste de alto-falante
Chamadas: estado, mudança de estado
Status do dispositivo: endereço IP bloqueado/removido, novo endereço IP, perda de rede, sistema pronto stream ao vivo ativo
Edge storage: gravação em andamento, interrupção do armazenamento, problemas de integridade do armazenamento detectados
E/S: entrada digital, acionador manual, entrada virtual
MQTT: sem monitoramento de estado
Agendados e recorrentes: cronograma

Ações de eventos
Áudio: executar teste automático de alto-falante
Clipes de áudio: reproduzir, parar
E/S: alternar E/S uma vez, alternar E/S enquanto a regra está ativa
LEDs: piscar LED de status, piscar LED de status enquanto a regra está ativa
Luz e sirene: executar perfil de luzes, executar perfil luzes enquanto a regra está ativa, interromper atividades
MQTT: publicar
Notificação: HTTP, HTTPS, TCP e email
Gravações: gravar áudio, gravar áudio enquanto a regra está ativa
Segurança: apagar configuração
Interceptações SNMP: enviar, enviar enquanto a regra está ativa

Auxílios de instalação integrados
Verificação e identificação de tom de teste

Monitoramento funcional
Teste automático de alto-falante (verificação via microfone integrado)

Aprovações

EMC
EN 55032 Classe B, EN 50121-4, EN 61000-6-1, EN 61000-6-2, IEC 62236-4, EN 55024
Austrália/Nova Zelândia: RCM AS/NZS CISPR 32 Classe B
Canadá: ICES-3(B)/NMB-3(B)
Japão: VCCI Classe B
Coreia: KC KN32 Classe B, KC KN35
EUA: FCC Parte 15 Subparte B Classe B
Transporte ferroviário: IEC 62236-4

Proteção
IEC/EN/UL 62368-1, IEC/EN/UL 60950-22

Ambiente
IEC 62262 IK11, IEC 60068-2-1, IEC 60068-2-2, IEC 60068-2-14, IEC 60068-2-78, IEC/EN 60529 IP66, NEMA 250 Tipo 4X, MIL-STD-810G 509.5, ISO 21207 (Método B), ISO 4892-2

Segurança cibernética
ETSI EN 303 645, selo de segurança de TI do BSI

Rede

Protocolos de rede
IPv4/v6[1], HTTP, HTTPS[2], SSL/TLS[2], QoS Layer 3 DiffServ, FTP, SFTP, CIFS/SMB, SMTP, Bonjour, UPnP™, SNMP v1/v2c/v3 (MIB-II), DNS, DynDNS, NTP, PTP, RTSP, RTP, TCP, UDP, IGMPv1/v2/v3, RTCP, ICMP, DHCP, ARP, SOCKS, SSH, NTCIP, SIP

Segurança cibernética

Segurança de borda
Software: Autenticação digest e OAuth 2.0 RFC6749 Client Credential Flow/OpenID Authorization Code Flow para gerenciamento centralizado de contas no ADFS e proteção por senha

Segurança de rede
IEEE 802.1X (EAP-TLS, PEAP-MSCHAPv2)[2], IEEE 802.1AR, HTTPS/HSTS[2], TLS v1.2/v1.3[2], Network Time Security (NTS), PKI de certificado X.509, firewall baseado em host

1. *Sincronização de áudio somente com IPv4.*
2. *Este produto inclui software desenvolvido pelo OpenSSL Project para uso no OpenSSL Toolkit (openssl.org) e software de criptografia desenvolvido por Eric Young (eay@cryptsoft.com).*

Documentação
Guia para aumento do nível de proteção do AXIS OS
Política de Gerenciamento de Vulnerabilidades da Axis
Modelo de Desenvolvimento de Segurança da Axis
Lista de materiais (SBOM) de software do AXIS OS
Para baixar documentos, vá para *axis.com/support/ /cybersecurity/resources*
Para saber mais sobre o suporte da Axis à segurança cibernética, acesse *axis.com/cybersecurity*

Sistema em um chip (SoC)

Modelo
NXP i.MX 6SoloX

Memória
512 MB de RAM, 512 MB de flash

Geral

Caixa de proteção
Alumínio resistente a impactos, classificações IP66, IK11, NEMA 4X e MIL-STD-810G 509.5.

Alimentação
Power over Ethernet (PoE) IEEE 802.3af/802.3at Tipo 1 Classe 3 (típico 4.5 W, máx. 12.95 W)

Conectores
RJ45 10BASE-T/100BASE-TX PoE
E/S: Bloco de terminais com 4 pinos de 2,5 mm para 2 x E/S configuráveis supervisionadas

Indicadores de LED
LED de status, LED frontal

Armazenamento
Suporte a cartões microSD/microSDHC/microSDXC
Tamanho máx.: 1 TB
Para obter recomendações de cartões SD, consulte *www.axis.com*

Confiabilidade
Desenvolvido para operação ininterrupta.

Condições operacionais
De -40 °C a 55 °C (-40 °F a 131 °F)
Umidade relativa de 10-100% (com condensação)

Condições de armazenamento
De -40 °C a 65 °C (-40 °F a 149 °F)
Umidade relativa de 5 – 95% (com condensação)

Dimensões
Ø203 x 105 mm (Ø8,0 x 4,1 pol)

Peso
4,1 kg (9,0 lb)

Conteúdo da embalagem
Alto-falante, guia de Instalação, Chave de autenticação do proprietário, AXIS Connector Guard A, terminal de cabo

Acessórios opcionais
AXIS T91B47 Pole Mount, AXIS T91F67 Pole Mount, Cable Gland M20 x 1,5, RJ45, Cable Gland A M20, AXIS Power over Ethernet Midspans, T94R01B Corner Bracket, T94P01B Corner Bracket, T94S01P Conduit Back Box
Para obter informações adicionais sobre acessórios, consulte *axis.com*

Idiomas
Inglês, alemão, francês, espanhol, italiano, russo, chinês simplificado, japonês, coreano, português, polonês, chinês tradicional, holandês, tcheco, sueco, finlandês, turco, tailandês, vietnamita

Garantia
Garantia de 5 anos, consulte *axis.com/warranty*
Disponível em *axis.com/products/axis-c1610-ve#part--numbers*

Ferramentas

Design
AXIS Site Designer
Disponível em *axis.com*

Instalação
AXIS Device Manager, seletor de produtos, seletor de acessórios
Disponível em *axis.com*

Sustentabilidade

Controle de substâncias
Sem PVC, sem BFR/CFR de acordo com o padrão JEDEC/ /ECA JS709
RoHS de acordo com a diretiva RoHS da UE 2011/65/ /EU/ e EN 63000:2018
REACH de acordo com a (EC) No 1907/2006. Para UUID SCIP, consulte axis.com/partner.

Materiais

Conteúdo de plástico reciclável baseado em carbono: 26% (reciclado: 0%, base bio: 26%, base em captura de carbono: 0%)
Triagem de minerais de conflito de acordo com as diretrizes da OCDE
Para saber mais sobre a sustentabilidade na Axis, acesse *axis.com/about-axis/sustainability*

Responsabilidade ambiental

axis.com/environmental-responsibility
A Axis Communications é signatária do Pacto Global da ONU, leia mais em *unglobalcompact.org*

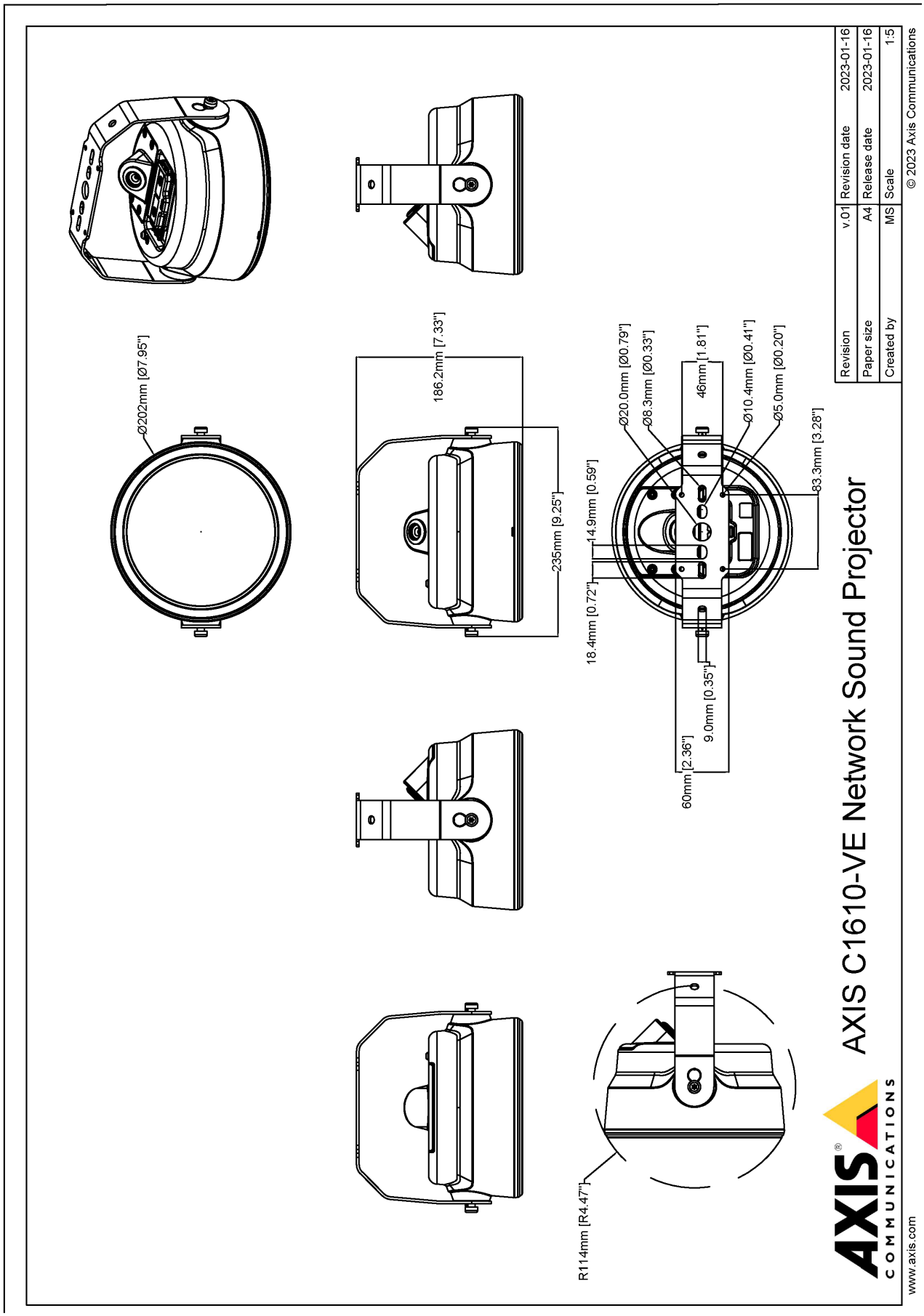

© 2022 – 2026 Axis Communications AB. AXIS COMMUNICATIONS, AXIS, ARTPEC e VAPIX são marcas comerciais registradas da Axis AB em várias jurisdições. Todas as outras marcas comerciais pertencem aos respectivos proprietários. Reservamo-nos o direito de inserir modificações sem aviso prévio.