AXIS C1310-E Mk II Network Horn Speaker

Głośnik zewnętrzny do wyraźnego przekazywania głosu na dużą odległość

AXIS C1310-E Mk II Network Horn Speaker doskonale się nadaje do zastosowań zewnętrznych w prawie każdym klimacie. Umożliwia zdalne zapobieganie niepożądanemu zachowaniu i przekazywanie instrukcji w sytuacjach awaryjnych lub wysyłanie ogólnych wiadomości głosowych. Wbudowana pamięć obsługuje wiadomości nagrane uprzednio. Personel odpowiedzialny za bezpieczeństwo może też reagować na wydarzenia i mówić na żywo. Otwarte standardy umożliwiają prostą integrację sieciowego dozoru wizyjnego, kontroli dostępu, analiz oraz VoIP (obsługa SIP). Procesy cyfrowego przetwarzania sygnałów (CPS) zapewniają dobrą jakość dźwięku. Wbudowany mikrofon umożliwia zdalne testowanie stanu i zapewnia 2-kierunkową komunikację. Ponadto wgrane oprogramowanie do obsługi systemów audio jest wyposażone w funkcje zarządzania użytkownikami, zawartością, strefą, planowanie i inne.

- > Kompletny system głośników
- > Możliwość łączenia ze standardową siecią IP
- > Prosta instalacja dzięki technologii PoE
- > Zdalne testowanie stanu
- > Skalowalność i łatwa integracja

AXIS C1310-E Mk II Network Horn Speaker

Sprzęt audio

Obudowa
Głośnik tubowy z przetwornikiem kompresyjnym

Maks. poziom ciśnienia dźwięku
>121 dB

Charakterystyka częstotliwości
od 280 Hz do 12,5 kHz

Wzór zasięgu
70° w poziomie 100° w pionie (przy 2 kHz)

Wejście/wyjście
Wbudowany mikrofon (możliwość mechanicznego wyłączenia)
Wbudowany głośnik

Specyfikacja wbudowanego mikrofonu
od 50 Hz do 12 kHz

Opis wzmacniacza
Wbudowany wzmacniacz klasy D o mocy 7 W

Przetwarzanie sygnału cyfrowego
Wbudowane i wstępnie skonfigurowane

Zarządzanie dźwiękiem

AXIS Audio Manager Edge
Wbudowane funkcje:
— Zarządzanie strefami umożliwiające podzielenie maks. 200 głośników na 20 stref.
— Zarządzanie muzyką i ogłoszeniami w czasie rzeczywistym oraz nagranymi wcześniej.
— Planowanie czasu i lokalizacji odtwarzania zawartości.
— Ustawianie priorytetów zawartości, tak aby pilne komunikaty miały zawsze pierwszeństwo przed zaplanowanym programem odtwarzania zawartości.
— Monitorowanie kondycji w celu zdalnego wykrywania błędów systemu.
— Zarządzanie użytkownikami w celu kontrolowania ich dostępu do poszczególnych funkcji.
Więcej informacji można znaleźć w arkuszu danych dostępnym na stronie *axis.com/products/axis-audio-manager-edge/support*

AXIS Audio Manager Pro
W przypadku większych i bardziej zaawansowanych systemów. Sprzedawane oddzielnie.
Specyfikacje znajdują się w karcie katalogowej dostępnej na stronie *axis.com/products/axis-audio-manager-pro/support*

AXIS Audio Manager Center
AXIS Audio Manager Center jest usługą chmurową umożliwiająca zdalny dostęp i zarządzanie systemami obejmującymi wiele lokalizacji.
Specyfikacje znajdują się w karcie katalogowej dostępnej na stronie *axis.com/products/axis-audio-manager-center/support*

Oprogramowanie audio

Przesyłanie strumieniowe
Jedno-/dwukierunkowe z opcjonalną minimalizacją echa w systemie half-duplex. Mono.

Kodowanie
AAC LC 8/16/32/48 kHz, G.711 PCM 8 kHz, G.726 ADPCM 8 kHz, Axis μ-law 16 kHz, WAV,
MP3 mono/stereo od 64 kb/s do 320 kb/s.
Stała i zmienna przepływność.
Częstotliwość próbkowania od 8 kHz aż do 48 kHz.

integracji systemu;

Application Programming Interface (interfejs programowania aplikacji)
Otwarty interfejs API umożliwiający integrację oprogramowania, w tym VAPIX®, Łączenie w chmurze jednym kliknięciem, AXIS Camera Application Platform (ACAP).

Systemy zarządzania dozorem wizyjnym
Zgodność z oprogramowaniem AXIS Camera Station Edge, AXIS Camera Station Pro i oprogramowaniem do zarządzania materiałem wizyjnym od partnerów Axis dostępnym na stronie *axis.com/vms*.

Masowe powiadamianie
Singlewire InformaCast®, Intrado Revolution, Lynx, Alertus

Ujednolicona komunikacja
Sprawdzona zgodność:
oprogramowanie klienckie SIP: 2N, Yealink, Cisco, Linphone, Grandstream
Serwery PBX/SIP: Cisco Call Manager, Cisco BroadWorks, Avaya, Asterix, Grandstream
Dostawcy usług w chmurze: Webex, Zoom

SIP
Obsługiwane funkcje SIP: zapasowy serwer SIP, IPv6, SRTP, SIPS, SIP TLS, DTMF (RFC2976 i RFC2833), NAT (ICE, STUN, TURN)
RFC 3261: INVITE, CANCEL, BYE, REGISTER, OPTIONS, INFO (zapraszanie, anulowanie, pożegnanie, rejestracja, opcje, informacje)
DTMF (RFC 4733/RFC 2833)

Warunki zdarzeń
Dźwięk: odtwarzanie klipu audio, wynik testu głośnika
Nawiąż połączenie: stan, zmiany stanu
Status urządzeń: blokowanie/usuwanie adresu IP, aktywne przesyłanie strumienia na żywo, utrata połączenia sieciowego, gotowość systemu, nowy adres IP
Pamięć masowa typu Edge: nagrywanie w toku, zakłócenie pamięci masowej, wykryto problemy z kondycją pamięci masowej
We/wy: wejście cyfrowe, wyzwalanie ręczne, wejście wirtualne
MQTT: subskrypcja
Zaplanowane i cykliczne: harmonogram

Mechanizmy zdarzeń
Dźwięk: uruchamianie automatycznego testu głośnika
Klipy audio: odtwarzanie, zatrzymanie
We/wy: połączenie We/Wy
Światło i syrena: uruchomienie, zatrzymanie
MQTT: publikacja
Powiadomienie: HTTP, HTTPS, TCP i e-mail
Nagrania: rejestrowanie audio
Wiadomości pułapki SNMP: wysłanie wiadomości
Dioda stanu: miga

Wbudowana pomoc podczas montażu
Weryfikacja i identyfikacja testowa tonowa

Monitorowanie funkcjonalne
Auto Speaker Test (automatyczny test głośników z użyciem wbudowanego mikrofonu)

Narzędzia analityczne

Aplikacje
W zestawie
AXIS Audio Analytics
Obsługiwane
Obsługa AXIS Camera Application Platform umożliwia instalowanie aplikacji innych firm; szczegółowe informacje znajdują się na stronie *axis.com/acap*

AXIS Audio Analytics
Funkcje: adaptacyjna detekcja dźwięku
Klasy audio: atak kaszlu, odgłos tłuczonego szkła, odgłos obecności człowieka, wrzask, krzyk, mowa
metadane zdarzeń: detekcja dźwięku, klasyfikacje

Aprobaty

Oznaczenia produktów
CSA, UL/cUL, UKCA, CE, KC, EAC, VCCI, RCM, BSMI

Łańcuch dostaw
Zgodność ze standardami TAA

EMC
EN 55035, EN 55032 klasa B, EN 50121-4, EN 61000-6-1, EN 61000-6-2
Australia / Nowa Zelandia:
RCM AS/NZS CISPR 32 klasa B
Kanada: ICES-3(B)/NMB-3(B)
Japonia: VCCI klasa B
Korea: KS C 9835, KS C 9832 klasa B
USA: FCC część 15 podczęść B klasa B
Koleje: IEC 62236-4

Bezpieczeństwo
CAN / CSA C22.2 No. 62368-1 wyd. 3, IEC / EN / UL 62368-1 wyd. 3

Środowisko
IEC 60068-2-1, IEC 60068-2-2, IEC 60068-2-6, IEC 60068-2-14, IEC 60068-2-27, IEC 60068-2-78, IEC/EN 60529 IP66, NEMA 250 Type 4X, MIL-STD-810G 509.5, MIL-STD-810H 509.7

Cyberbezpieczeństwo
ETSI EN 303 645, etykieta bezpieczeństwa IT BSI, FIPS-140

Sieć

Protokoły sieciowe
IPv4 / v6[1], HTTP, HTTPS[2], SSL / TLS[2], QoS Layer 3 DiffServ, FTP, SFTP, CIFS / SMB, SMTP, Bonjour, UPnP™, SNMP v1 / v2c / v3 (MIB-II), DNS, DynDNS, NTP, PTP, RTSP, RTP, TCP, UDP, IGMPv1 / v2 / v3, RTCP, ICMP, DHCP, ARP, LLDP, CDP, SOCKS, SSH, NTCIP, SIP

Cyberbezpieczeństwo

Bezpieczeństwo na obwodzie
Oprogramowanie: Podpisany system operacyjny, ochrona przed atakami brute force, autoryzacja Digest, ochrona hasłem, moduł kryptograficzny Axis (FIPS 140-2 Level 1)
Sprzęt: Platforma cyberbezpieczeństwa Axis Edge Vault zabezpieczony element (CC EAL 6 +), ID urządzenia Axis, bezpieczny magazyn kluczy, bezpieczne uruchamianie

Bezpieczeństwo sieci
IEEE 802.1X (EAP-TLS)[2],
IEEE 802.1AE (MACsec PSK / EAP-TLS), IEEE 802.1AR, HTTPS / HSTS[2], TLS v1.2 / v1.3[2], Network Time Security (NTS), infrastruktura klucza publicznego z certyfikatami X.509, zapora sieciowa hosta

Dokumentacja
Zalecenia dotyczące zwiększenia funkcjonalności i bezpieczeństwa systemu AXIS OS
Zasady zarządzania podatnościami na zagrożenia w oprogramowaniu Axis
Model rozwoju bezpieczeństwa Axis
Wykaz komponentów oprogramowania w systemie operacyjnym AXIS OS
Aby pobrać dokumenty, przejdź do strony *axis.com/support/cybersecurity/resources*
Aby dowiedzieć się więcej o wsparciu w zakresie cyberbezpieczeństwa Axis, p. strona *axis.com/cybersecurity*

System on chip (SoC)

Model
NXP i.MX 8M Nano

Pamięć
1024 MB RAM, 1024 MB Flash

Zapisy ogólne

Obudowa
Stopień ochrony IP66 i NEMA 4X
Aluminiowa puszka tylna i wspornik ze stali nierdzewnej
Kolor: biały RAL 9010

Zasilanie
Zasilanie przez sieć Ethernet (PoE)
IEEE 802.3af / 802.3at Typ 1 Klasa 3
Typowo 2 W, maks. 12,95 W

Złącza
Sieć: RJ45 10BASE-T/100BASE-TX PoE
We/wy: 4-pinowy blok złączy 2,5 mm dla 2x nadzorowanych konfigurowalnych We/Wy

Wskaźniki LED
Wskaźnik LED stanu, przednia dioda LED

Niezawodność
Przeznaczone do pracy ciągłej.

Warunki eksploatacji
Temperatura: -40 ÷ +60°C
Wilgotność względna: 10–100% (z kondensacją)

Warunki przechowywania
Temperatura: -40 ÷ +65°C (-40 ÷ 149°F)
Wilgotność względna: 5 – 95% (bez kondensacji)

Wymiary
Ogólne wymiary produktu można znaleźć na rysunku wymiarowym w niniejszym arkuszu danych.

Masa
1,3 kg (2,9 lb)

Zawartość opakowania
Głośnik tubowy, instrukcja instalacji, blok złączy, osłona złączy, uszczelka kablowa, zacisk pierścieniowy, klucz uwierzytelniania właściciela

1. *Synchronizacja foniczna tylko przy IPv4*
2. *Ten produkt zawiera oprogramowanie opracowane przez OpenSSL Project do używania w zestawie narzędzi OpenSSL (openssl.org) i oprogramowanie kryptograficzne napisane przez Erica Younga (eay@cryptsoft.com).*

Akcesoria opcjonalne
AXIS T91B47 Pole Mount, AXIS T91F67 Pole Mount, Cable Gland M20x1.5, RJ45, Cable Gland A M20, AXIS Power over Ethernet Midspans, T94R01B Corner Bracket, T94P01B Corner Bracket, T94S01P Conduit Back Box
Więcej akcesoriów znajduje się na stronie *axis.com/products/axis-c1310-e-mk-ii#accessories*

Języki
angielski, niemiecki, francuski, hiszpański, włoski, rosyjski, chiński uproszczony, japoński, koreański, portugalski, polski, chiński tradycyjny, niderlandzki, czeski, szwedzki, fiński, turecki, tajski, wietnamski

Gwarancja
5-letnia gwarancja, zobacz *axis.com/warranty*

Numery części
Dostępne na stronie *axis.com/products/axis-c1310-e-mk-ii#part-numbers*

Zrównoważony rozwój

Kontrola substancji
Nie zawiera PCW zgodnie z normą JEDEC/ECA JS709
Zgodność z unijną dyrektywą RoHS 2011/65/UE/ i EN 63000:2018
Zgodność z rozporządzeniem REACH (KE) nr 1907/2006. Informacje o obsłudze protokołu SCIP UUID można znaleźć na stronie *echa.europa.eu*

Materiały
Sprawdzono pod kątem nienabywania surowców z terenów objętych konfliktami zbrojnymi zgodnie z wytycznymi OECD
Aby dowiedzieć się więcej o zrównoważonym rozwoju w firmie Axis, p. strona *axis.com/about-axis/sustainability*

Odpowiedzialność za środowisko
axis.com/environmental-responsibility
Axis Communications jest sygnatariuszem programu UN Global Compact. Więcej na stronie *unglobalcompact.org*

Rysunek wymiarowy

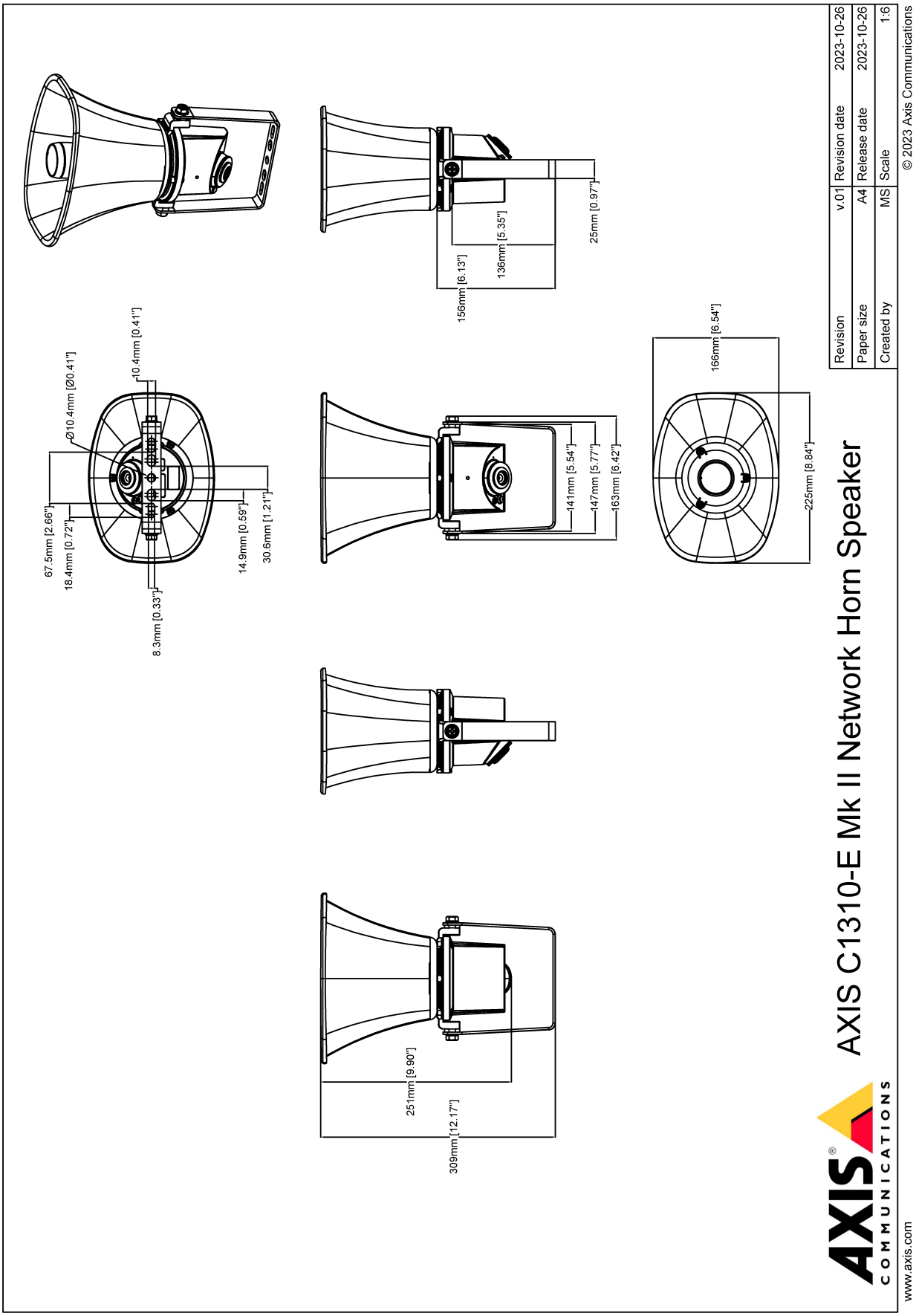

Wyróżnione funkcje

Axis Edge Vault

Axis Edge Vault to sprzętowa platforma cyberbezpieczeństwa chroniąca urządzenie Axis. Stanowi podstawę, od której zależą wszystkie bezpieczne operacje; zapewnia funkcje ochrony tożsamości urządzenia, ochrony jego integralności oraz ochrony poufnych informacji przed nieautoryzowanym dostępem. Na przykład funkcja **bezpiecznego uruchamiania** zapewnia, że rozruch urządzenia jest możliwy wyłącznie za pomocą **podpisanego systemu operacyjnego**, co uniemożliwia fizyczne manipulacje na poziomie łańcucha dostaw. Dzięki podpisanemu systemowi operacyjnemu urządzenie może też zweryfikować swoje nowe oprogramowanie, zanim zezwoli na jego instalację. Newralgicznym elementem konstrukcyjnym systemu chroniącego informacje kryptograficzne wykorzystywane do zapewnienia bezpiecznej komunikacji (IEEE 802.1X, HTTPS, identyfikator urządzenia Axis, klucze kontroli dostępu itd.) przed wykradzeniem w razie naruszenia zabezpieczeń jest **bezpieczny magazyn kluczy**. Bezpieczny magazyn kluczy oraz bezpieczne połączenia są realizowane za pomocą wspólnych kryteriów oraz/lub sprzętowego kryptograficznego modułu obliczeniowego mającego certyfikat FIPS 140.

Więcej informacji o rozwiązaniu Axis Edge Vault można znaleźć na stronie *axis.com/solutions/edge-vault*.

Więcej informacji znajduje się na stronie *axis. com/glossary*

© 2023 – 2026 Axis Communications AB. AXIS COMMUNICATIONS, AXIS, ARTPEC i VAPIX są zarejestrowanymi znakami towarowymi firmy Axis AB w różnych jurysdykcjach. Wszystkie inne znaki towarowe są własnością odpowiednich podmiotów.Zastrzegamy sobie prawo do wprowadzania zmian bez uprzedniego powiadomienia.