AXIS Q9227-SLV Corner Camera

5 MP, telecamera anti-legatura, resistente agli urti

Questa telecamera compatta e robusta, a prova di legatura (anti-legatura), offre un'eccezionale qualità d'immagine a 5 MP. È dotata di analisi video e audio preinstallata, basata sull'intelligenza artificiale e di un altoparlante e microfono integrati, per una comunicazione bidirezionale. Ideale per installazioni ad alta sicurezza, include un'illuminazione IR invisibile a 940 nm per una sorveglianza discreta nel buio totale e un LED bianco per i dettagli a colori. AXIS Live Privacy Shield garantisce che la privacy sia sempre protetta. Questa telecamera resistente con grado di protezione IP66, IP6K9K e IP69 è facile da pulire e in grado di resistere a condizioni difficili. Inoltre, Axis Edge Vault, piattaforma di cybersecurity basata su hardware, protegge il dispositivo offrendo un'archiviazione sicura delle chiavi e operazioni con certificazione FIPS 140-3 Level 3.

- Design compatto, classificato IK11, anti-legatura
- Altoparlante e microfono integrati
- Analisi audio e video supportate dall'intelligenza artificiale
- Facile da installare e pulire
- Cybersecurity integrata con Axis Edge Vault

FIPS 140-3 Inside #5139

AXIS Q9227-SLV Corner Camera

Telecamera

Varianti
AXIS Q9227-SLV in acciaio
AXIS Q9227-SLV bianca

Sensore immagini
RGB CMOS Progressive Scan da 1/1,7"
Dimensioni pixel 2,9 µm

Obiettivo
3,7 mm, F2.0
Campo visivo orizzontale: 115°
Campo visivo verticale 89,2˚
Distanza focale minima: 1 m (3,3 ft)
Messa a fuoco automatica, iride fisso, correzione IR, montaggio M14

Day&Night
Filtro IR automatico

Illuminazione minima
Colore: 0,06 lux a 50 IRE, F2.0
B/N: 0 lux a 50 IRE, F2.0
0 lux con illuminazione IR attiva

Velocità otturatore
Da 1/66500 s a 2 s con 50 Hz

Regolazione telecamera
Inclinazione ±10°

System-on-chip (SoC)

Modello
ARTPEC-8

Memoria
RAM da 2 GB, flash da 8 GB

Capacità di calcolo
DLPU (Unità di elaborazione di deep learning)

Video

Compressione video
H.264 (MPEG-4 Parte 10/AVC) Profiili baseline, principale ed elevato
H.265 (MPEG-H parte 2/HEVC), profilo principale
Motion JPEG

Risoluzione
4:3: Da 2880 x 2160 a 160 x 120

Velocità in fotogrammi
Fino a 25/30 fps (50/60 Hz) in tutte le risoluzioni

Streaming video
Fino a 20 flussi video unici e configurabili[1]
Axis' Zipstream technology in H.264 e H.265
Velocità in fotogrammi e larghezza di banda regolabili
VBR/ABR/MBR H.264/H.265
Modalità a bassa latenza
Indicatore di streaming video

Rapporto segnale a disturbo
> 55 dB

WDR
Forensic WDR: fino a 120 dB a seconda della scena

Streaming multi-vista
Fino a 8 aree di visione ritagliate singolarmente

Riduzione del rumore
Filtro spaziale (riduzione del rumore 2D)
Filtro temporale (riduzione del rumore 3D)

Impostazioni immagini
Saturazione, contrasto, luminosità, nitidezza, WDR, bilanciamento del bianco, soglia giorno/notte, contrasto locale, mappatura tonale, modalità esposizione, zone di esposizione, sbrinamento, compressione, rotazione: 0°, 90°, 180°, 270° compreso formato corridoio, specularità, sovrapposizione testo e immagine, sovrapposizione testo dinamico e immagini, widget di sovrapposizione, apertura blocco, apertura target
Profili di scena: forense, in ambienti chiusi

Elaborazione delle immagini
Axis Zipstream, Forensic WDR, Lightfinder 2.0

1. *Raccomandiamo l'uso di un massimo di 3 flussi video unici per telecamera o canale, per un'esperienza utente, una larghezza di banda della rete e un utilizzo dello spazio di archiviazione ottimizzati. Un flusso video unico si può trasmettere a molti client video nella rete tramite il metodo di trasporto multicast o unicast attraverso la funzionalità integrata di riutilizzo dei flussi.*

Audio

Funzionalità
Equalizzatore grafico a 10 bande per input audio
Cancellazione dell'eco (half-duplex)
Associazione altoparlante
Spectrum visualizer[2]

Streaming
Duplex configurabile:
Unidirezionale (simplex, half-duplex)
Bidirezionale (half-duplex, full-duplex)

Ingresso
Microfono incorporato (può essere disabilitato)
Interruttore fisico del microfono

Specifica microfono incorporato
Rapporto segnale – rumore: 69 dB(A) (94 dB SPL @ 1 m)
Livello di pressione sonora max: 128 dB (10% THD)
Risposta in frequenza: 20 Hz - 20 kHz

Uscita
Micro-altoparlante dinamico integrato da 25×14 mm
70 dB-SPL (a 1 m/40 in)
Risposta di frequenza 820 Hz - 5,075 kHz

Codifica
LPCM 48 kHz, AAC-LC 8/16/32/48 kHz, G.711 PCM 8 kHz, G.726 ADPCM 8 kHz, Opus 8/16/48 kHz
Velocità di trasmissione configurabile

Gestione audio

AXIS Audio Manager Pro
Compatibile con AXIS Audio Manager Pro 5.0 o versioni successive
Per sistemi più grandi e avanzati. Venduto separatamente. Per le specifiche, consulta la scheda tecnica separata.

Rete

Protocolli di rete
IPv4, IPv6 USGv6, ICMPv4/ICMPv6, HTTP, HTTPS[3], HTTP/2, TLS[3], QoS Layer 3 DiffServ, FTP, SFTP, CIFS/SMB, SMTP, mDNS (Bonjour), UPnP®, SNMP v1/v2c/v3 (MIB-II), DNS/DNSv6, DDNS, NTP, NTS, RTSP, RTP, SRTP/RTSPS, TCP, UDP, IGMPv1/v2/v3, RTCP, ICMP, DHCPv4/v6, ARP, SSH, LLDP, CDP, MQTT v3.1.1, syslog sicuro (RFC 3164/5424, UDP/TCP/TLS), indirizzo di collegamento locale (ZeroConf)

Integrazione di sistemi

Application Programming Interface
API aperta per l'integrazione di software, compresi VAPIX® ed AXIS Camera Application Platform (ACAP); specifiche disponibili all'indirizzo *axis.com/developer-community*.
Connessione al cloud con un clic
Profilo G di ONVIF®, Profilo M di ONVIF®, Profilo S di ONVIF®, e Profilo T di ONVIF®, specifiche disponibili all'indirizzo *onvif.org*
Supporto per Voice over IP (VoIP) attraverso il protocollo SIP (Session Initiation Protocol), utilizzando il peer-to-peer (P2P) o il Private Branch Exchange (PBX).

Sistemi di gestione video
Compatibile con AXIS Camera Station Edge, AXIS Camera Station Pro e con il software per la gestione video di partner di Axis, disponibile all'indirizzo *axis.com/vms*.

Comandi su schermo
Autofocus
Transizione livello diurno/notturno
Sbrinamento
Wide Dynamic Range
Indicatore di streaming video
Illuminazione IR
LED bianco
Privacy mask
Clip multimediale

Edge-to-edge
Accoppiamento microfono
Associazione altoparlante di rete

2. *Funzione disponibile con ACAP*
3. *Questo dispositivo comprende il software sviluppato da OpenSSL Project per l'utilizzo con OpenSSL Toolkit. (openssl.org) e il software di crittografia scritto da Eric Young (eay@cryptsoft.com).*

Condizioni degli eventi

Applicazione
Audio: riproduzione di clip audio, interruttore fisico del microfono
Chiamata: stato, modifica dello stato
Stato dispositivi: sopra/sotto/entro la temperatura di esercizio, apertura alloggiamento, indirizzo IP bloccato/rimosso, flusso dal vivo attivo, interruzione della rete, nuovo indirizzo IP, pronto all'uso
Edge storage: registrazione in corso, interruzione dell'archiviazione, problemi di integrità dell'archiviazione rilevati
I/O: input digitale è attivo, output digitale è attivo, attivazione manuale, input virtuale è attivo
Luce e sirena: stato di salute
MQTT: Client MQTT connesso
Pianificato e ricorrente: pianificazione
Video: degradazione della velocità di trasmissione media, modalità giorno/notte, manomissione

Azioni eventi

Clip audio: riproduci, interrompi
Chiamate: rispondi a chiamata, termina chiamata SIP, effettua chiamata SIP
Modalità diurna/notturna
I/O: alterna I/O una volta, alterna I/O mentre la regola è attiva
Illuminazione: utilizza luci, utilizza luci mentre la regola è attiva
LED: LED di stato lampeggiante, LED di stato lampeggiante mentre la regola è attiva
MQTT: invia messaggio di pubblicazione MQTT
Luce e sirena: esegui, arresta
Notifica: HTTP, HTTPS, TCP ed e-mail
Testo sovrapposto
Registrazioni: registra video, registra video mentre la regola è attiva
Sicurezza: cancella configurazione
Messaggi di trap SNMP: invio, invio mentre la regola è attiva
Immagini o clip video: FTP, SFTP, HTTP, HTTPS, condivisione di rete ed e-mail
Modalità WDR

Supporti di installazione incorporati

Assistente di messa a fuoco, contatore di pixel, messa a fuoco remota, raddrizza immagine, griglia di livellamento

Analitiche

Applicazioni

Area inclusa
AXIS Object Analytics, AXIS Image Health Analytics, AXIS Audio Analytics, AXIS Scene Metadata, AXIS Live Privacy Shield[4], AXIS Video Motion Detection, allarme anti-manomissione attivo
Supporta
Per il supporto per AXIS Camera Application Platform che consente l'installazione di applicazioni di terze parti, visitare *axis.com/acap*

AXIS Object Analytics

Classi di oggetti: persone, veicoli (tipologie: auto, autobus, camion, biciclette/moto, altro)
Scenari: attraversamento linea, oggetto in area, tempo nell'area, conteggio attraversamenti, presenza nell'area, rilevamento accessi non autorizzati, monitoraggio PPE[BETA], movimento nell'area, attraversamento linea di movimento
Fino a 10 scenari
Altre funzioni: oggetti attivati visualizzati con traiettorie, riquadri delimitatori del testo con codice colore e tabelle
Poligono aree di inclusione/esclusione
Configurazione della prospettiva
Evento di allarme movimento ONVIF

AXIS Image Health Analytics

Detection settings (Impostazioni rilevamento):
Antimanomissione: immagine bloccata, immagine reindirizzata
Deterioramento dell'immagine: immagine sfocata, immagine sottoesposta
Altre caratteristiche: sensibilità, periodo di validazione

AXIS Audio Analytics

Caratteristiche: livello di pressione sonora, rilevamento di suoni adattivo, classificazione audio
Classi audio: accesso di tosse, rottura vetro, presenza umana, urla, grida, parlato
Metadati evento: rilevamenti di suoni, classificazioni, livello di pressione sonora

AXIS Scene Metadata

Classi di oggetti: persone, volti, veicoli (tipologie: auto, autobus, camion, biciclette/moto), targhe
Attributi oggetto: colore del veicolo, colore dell'abbigliamento superiore/inferiore, borsa, sicurezza, posizione

4. Disponibile per il download

Approvazioni

Marcature del prodotto
UL, CE, KC, VCCI, RCM, FCC, ICES, WEEE

Catena di fornitura
Conformità a TAA

EMC
CISPR 35, CISPR 32 Classe A, EN 55035,
EN 55032 Classe A, EN 61000-6-1, EN 61000-6-2
Canada: ICE(A)/NMB(A), ICE-3(A)/NMB-3(A)
Giappone: VCCI Classe A
Corea: KS C 9835, KS C 9832 Classe A
Stati Uniti: FCC Parte 15 Sottosezione B Classe A

Protezione
CAN/CSA C22.2 N. 62368-1 ed. 3,
IEC/EN/UL 62368-1 ed. 3, gruppo di rischio esente
IEC/EN 62471

Ambiente
IEC 60068-2-1, IEC 60068-2-2, IEC 60068-2-6,
IEC 60068-2-14, IEC 60068-2-27, IEC 60068-2-78,
IEC/EN 60529 IP66/IP69, IEC/EN 62262 IK11,
NEMA 250 Tipo 4X, ISO 20653 IP6K9K

Rete
IPv6 USGv6, NIST SP500-267

Cybersecurity
ETSI EN 303 645, Etichetta di sicurezza BSI IT, FIPS 140

Cybersecurity

Sicurezza edge
Software: SO firmato, protezione ritardo forza bruta, autenticazione digest e OAuth 2.0 RFC 6749 Client Credential Flow/OpenID Authorization Code Flow per la gestione centralizzata dell'account ADFS, protezione mediante password, Modulo crittografico di Axis (FIPS 140-2 livello 1)
Hardware: Piattaforma di cybersecurity Axis Edge Vault Secure keystore (Archivio chiavi sicuro): Elemento sicuro (CC EAL 6+, FIPS 140-3 Livello 3), sicurezza system-on-chip (TEE)
ID dispositivo Axis, video firmato, avvio sicuro, filesystem crittografato (AES-XTS-Plain64 256bit)

Protezione della rete
IEEE 802.1X (EAP-TLS, PEAP-MSCHAPv2)[5],
IEEE 802.1AE (MACsec PSK/EAP-TLS), IEEE 802.1AR,
HTTPS/HSTS[5], TLS v1.2/v1.3[5], Network Time Security (NTS), X.509 PKI certificato, firewall basato su host

Documentazione
AXIS OS Hardening Guide
Policy AXIS Vulnerability Management
Axis Security Development Model
Distinta base del software AXIS OS (SBOM)
Per il download dei documenti, vai a *axis.com/support/cybersecurity/resources*
Per maggiori informazioni relativamente al supporto per la sicurezza informatica Axis, visitare *axis.com/cybersecurity*

Generale

Alloggiamento
Alloggiamento anti legatura e anti-scivolo in acciaio inossidabile e cupola oscurata, in policarbonato con rivestimento robusto.
Di classe IP66, IP69, IP6K9K, NEMA 4X e IK11
Acciaio: Colore: Acciaio inossidabile
Bianco: Colore: bianco NCS S 1002-B
Per le istruzioni sulla riverniciatura, vai alla pagina di assistenza del dispositivo. Vai su *axis.com/warranty-implication-when-repainting* per ottenere informazioni relative all'impatto sulla garanzia.

Indicatori LED
Indicatore LED (RGB)

Alimentazione
Power over Ethernet (PoE) IEEE 802.3af/802.3at Tipo 1 Classe 3, max 12.95 W, tipico (riscaldatore spento, IR spento) 3.98 W

Sensori ambientali
Sensori ambientali attraverso gli accessori della tecnologia portcast. Per ulteriori informazioni, vedere *Accessori opzionali*.

Funzione I/O
1 ingresso digitale e 1 uscita 12 VCC in uscita, carico massimo 25 mA

Connettori
I/O: morsettiera da 2,5 mm a 4 pin
Rete: RJ45 10BASE-T/100BASE-TX PoE

5. *Questo dispositivo comprende il software sviluppato da OpenSSL Project per l'utilizzo con OpenSSL Toolkit. (openssl.org) e il software di crittografia scritto da Eric Young (eay@cryptsoft.com).*

Illuminazione IR
OptimizedIR con LED IR da 940 nm ad elevata efficienza energetica e di lunga durata
Ampiezza del raggio 10 m (33 piedi) o maggiore a seconda della scena

Illuminazione LED
LED bianco a elevata efficienza energetica e di lunga durata
Ampiezza del raggio 10 m (33 piedi) o maggiore a seconda della scena

Archiviazione
Supporto per scheda di memoria microSD/microSDHC/microSDXC
Supporto per la codifica della scheda di memoria (AES-XTS-Plain64 256 bit))
Registrazione su dispositivo NAS (Network Attached Storage)
Per consigli sulle schede di memoria e su NAS, visitare *axis.com*

Condizioni d'esercizio
Temperatura: da -20 °C a 50 °C (da -4 °F a 122 °F)
Temperatura massima (intermittente): 55 °C (131 °F)
Umidità: umidità relativa da 10 a 85% (senza condensa)

Condizioni di immagazzinaggio
Temperatura: da -40 °C a 65 °C (da -40 °F a 149 °F)
Umidità: umidità relativa5-95% (senza condensa)

Dimensioni
Per le dimensioni complessive del prodotto, vedere il disegno quotato in questa scheda tecnica.

Peso
1740 g (3.8 lb)

Contenuto della scatola
Telecamera, guida all'installazione, connettore morsettiera, protezione del connettore, guarnizioni del cavo, chiave di autenticazione proprietario

Strumenti di sistema
AXIS Site Designer, AXIS Device Manager, selettore prodotti, selettore accessori, calcolatore obiettivo
Disponibile all'indirizzo *axis.com*

Lingue
Inglese, tedesco, francese, spagnolo, italiano, russo, cinese semplificato, giapponese, coreano, portoghese, polacco, cinese tradizionale, olandese, ceco, svedese, finlandese, turco, tailandese, vietnamita

Garanzia
garanzia di 5 anni, visitare *axis.com/warranty*

Assistenza software
Sviluppo di nuove funzionalità fino al 2030 (AXIS OS 12, 13 e 14)
Supporto fino al 31-12-2035 (AXIS OS LTS 2030-2035)
Per ulteriori informazioni sul ciclo di vita di AXIS OS, visitare il sito *help.axis.com/axis-os*

Codici prodotto
Disponibile all'indirizzo *axis.com/products/axis-q9227-slv#part-numbers*

Accessori opzionali

Portcast
AXIS D6210 Air Quality Sensor

Installazione
AXIS T8415 Wireless Installation Tool

Montaggio
AXIS TQ9602 Counduit Top Box

Archiviazione
AXIS Surveillance Cards

Per ulteriori accessori, visitare *axis.com/products/axis-q9227-slv#compatible-products*

Sostenibilità

Controllo sostanza
Senza PVC, senza BFR/CFR conformemente a JEDEC/ECA Standard JS709
RoHS in conformità alla direttiva UE RoHS 2011/65/UE e 2015/863 e EN IEC 63000:2018 standard
REACH conformemente a (EC) N. 1907/2006. For SCIP UUID, consultare *echa.europa.eu*

Materiali
Contenuto di plastica a base di carbonio rinnovabile: Al 7% (riciclato: 4%, a base biologica: 2%, basato sulla cattura del carbonio: 1%)
Sottoposto a controlli conformemente alle linee guida OCSE nell'ambito dei "conflict minerals"
Per ulteriori informazioni relative alla sostenibilità presso Axis, visitare *axis.com/about-axis/sustainability*

Responsabilità ambientale
axis.com/environmental-responsibility
Axis Communications è un firmatario di UN Global Compact, per maggiori informazioni andare su *unglobalcompact.org*

Rilevare, osservare, riconoscere, identificare (DORI)

	Definizione DORI	Distanza
Rilevamento	25 px/m (8 px/ft).	46,1 m
Osservazione	63 px/m (19 px/ft)	19,4 m (63.6 ft)
Riconoscimento	125 px/m (38 px/ft)	10 m (32,8 ft)
Identificazione	250 px/m (76 px/ft)	5,1 m (16.7 ft)

I valori DORI sono calcolati utilizzando le densità pixel per i diversi casi d'uso, come consigliato dallo standard EN-62676-4. I calcoli usano il centro dell'immagine come punto di riferimento e valutano la distorsione dell'obiettivo. La possibilità di eseguire il riconoscimento o l'identificazione di una persona o di un oggetto dipende da fattori quali il movimento degli oggetti, la compressione video, le condizioni di luminosità e la messa a fuoco della telecamera. Usa i margini nel corso della pianificazione. La densità pixel varia nell'immagine ed è possibile che i valori calcolati differiscano dalle distanze nel mondo reale.

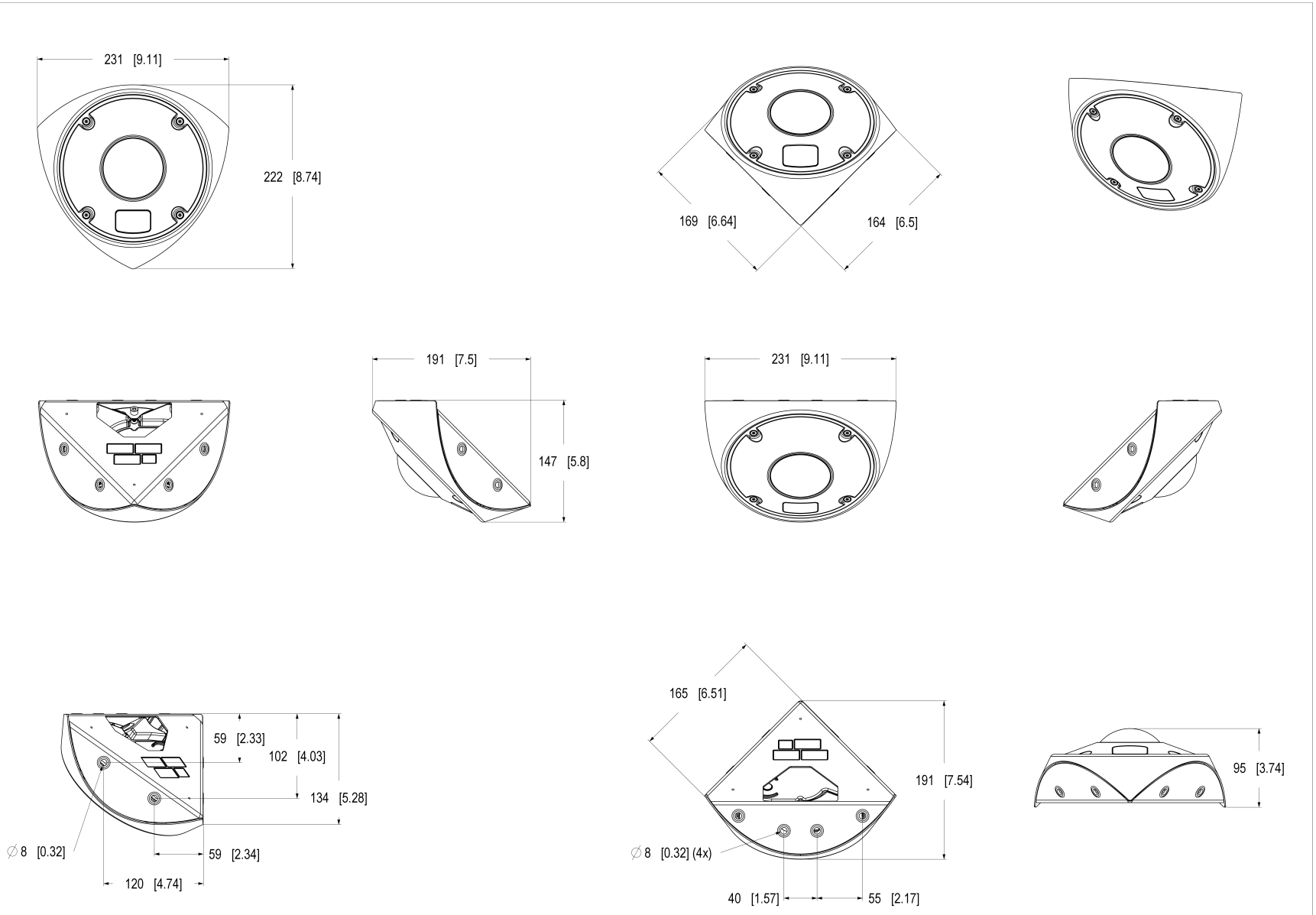

AXIS COMMUNICATIONS

© 2025 Axis Communications AB. All rights reserved.

AXIS Q9227-SLV

Dimensions in mm [inch]

Date	Version	Scale
2025-Oct-06	M1.5	1:2
Drawing Number	Size	Sheet
3429961	A1	1(1)

Funzionalità evidenziate

AXIS Audio Analytics

AXIS Audio Analytics usa il rilevamento di suoni adattivo per la generazione di allarmi se si verificano improvvisi aumenti del volume dell'audio. Con classificatori basati sull'IA, è capace di rilevare urla e grida. Si può anche avere una conferma in più unendo AXIS Audio Analytics con l'analisi video. Questa applicazione smart trasmette unicamente metadati, assicurando che la privacy sia tutelata. Trattandosi di una funzione fondamentale di AXIS OS, AXIS Audio Analytics è preinstallata senza costi aggiuntivi.

Axis Edge Vault

Axis Edge Vault è la piattaforma di sicurezza informatica basata sull'hardware che protegge il dispositivo Axis. Rappresenta la base sulla quale poggiano tutte le operazioni sicure e mette a disposizione funzionalità per la tutela dell'identità del dispositivo, la salvaguardia della sua integrità e la protezione dei dati sensibili da accessi non autorizzati. Ad esempio, l'**avvio sicuro** assicura che un dispositivo possa essere avviato solo con **SO firmato**, impedendo la manomissione fisica della catena di fornitura. Con il sistema operativo firmato, il dispositivo è anche in grado di convalidare il nuovo software del dispositivo prima di accettarne l'installazione. Il **keystore sicuro** è l'elemento essenziale per proteggere le informazioni di crittografia utilizzate per una comunicazione sicura (IEEE 802.1X, HTTPS, ID dispositivo Axis, chiavi di controllo degli accessi e così via) contro malintenzionati in caso di violazione della sicurezza. Il keystore sicuro e le connessioni sicure vengono forniti tramite un modulo di elaborazione crittografico basato su hardware con certificazione FIPS 140 o Common Criteria.

Inoltre, il video firmato assicura che le prove video possano essere verificate come non garantite. Ogni telecamera utilizza la propria chiave univoca per la firma video, memorizzata in modo sicuro nel keystore sicuro, per aggiungere una firma nel flusso video consentendo di tracciare il video sulla telecamera Axis da dove è nato.

Per maggiori informazioni relativamente ad Axis Edge Vault, visitare *axis.com/solutions/edge-vault*.

AXIS Live Privacy Shield

Monitora da remoto le attività sia all'interno che all'esterno salvaguardando la privacy in tempo reale.

Con il mascheramento dinamico basato sull'intelligenza artificiale puoi scegliere cosa mascherare o sfocare rispettando le norme e i regolamenti che proteggono la privacy e i dati personali. L'applicazione consente il mascheramento di oggetti in movimento e fermi come esseri umani, targhe o sfondi. L'applicazione funziona in tempo reale e su flussi video sia live che registrati.

AXIS Object Analytics

AXIS Object Analytics è un'analisi video preinstallata con più funzionalità che rileva e classifica persone, veicoli e tipi di veicoli. Gli algoritmi basati sull'IA e le condizioni di comportamento consentono di analizzare la scena e il comportamento spaziale all'interno, il tutto pensato su misura per le tue necessità specifiche. Scalabile ed edge-based, è necessario un minimo sforzo per impostare e supportare vari scenari in esecuzione simultaneamente.

© 2025 – 2026 Axis Communications AB. AXIS COMMUNICATIONS, AXIS, ARTPEC e VAPIX sono marchi registrati di Axis AB in diverse giurisdizioni. Tutti gli altri marchi sono proprietà dei rispettivi proprietari.Axis Communications AB si riserva il diritto di apportare modifiche senza preavviso.