AXIS D2123-VE Radar

Mehrschichtige Lösung mit innovativer 270°-Abdeckung rund um die Uhr

Dieses innovative Radar basiert auf ARTPEC-9 und bietet ein horizontales Erfassungsfeld von 270° sowie eine präzise, KI-gestützte Klassifizierung über große Gebiete hinweg – rund um die Uhr. Sie funktioniert sowohl freistehend als auch in Verbindung mit ausgewählten ARTPEC-9-PTZ-Kameras und ermöglicht so eine Radar-Video-Fusion der nächsten Generation zwischen den beiden Geräten. Dieser vielschichtige Ansatz gewährleistet maximale Effizienz mit umfangreicheren Daten und besseren Entscheidungshilfen. Die AXIS D2123-VE verfügt über dieselbe Befestigungsschnittstelle wie die PTZ-Kameras von Axis, was die Installation vereinfacht. Es zeichnet sich durch einen geringen Stromverbrauch aus und dank der Unterstützung eines PoE-Ausgangs sind keine zusätzlichen Kabelausführungen erforderlich. Darüber hinaus kann es automatisierte Aktionen anderer Geräte auslösen, wie zum Beispiel die Aktivierung einer Blitzlichtsirene.

- > **Personenerkennungsbereich von 30.000 m² (323.000 sq ft)**
- > **Kastenförmige Erkennungsbereiche für eine effiziente Abdeckung**
- > **Umfassende Kombination mit ausgewählten PTZ-Kameras**
- > **Möglichkeit der Radar-Video-Fusion**
- > **Auf einfache Einbindung ausgelegt**

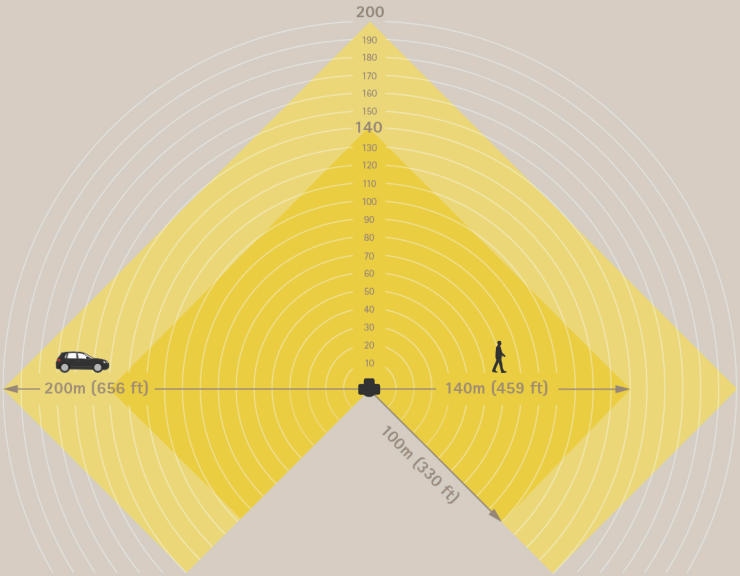

IT-Sicherheitskennzeichen
Bundesamt für Sicherheit in der Informationstechnik

Der Hersteller versichert:
Das Produkt entspricht den Anforderungen des BSI.

Das BSI informiert:
Aktuelles zum Produkt
bsi.bund.de/it-sik/03417

FIPS 140-3 Inside #5139

AXIS D2123-VE Radar

Modell
AXIS D2123-VE Radar Black
AXIS D2123-VE Radar White

Radar

Profile
Bereichsüberwachung

Sensor
FMCW (Frequenzmoduliertes Dauerwellensignal)

Objektdaten
Objekttyp (Klassen: Personen, Fahrzeuge, unbekannt), Reichweite, Richtung, Geschwindigkeit

Frequenz
24,05–24,25 GHz

HF-Sendeleistung
<100 mW (EIRP)
Lizenzfrei. Unschädliche Radiowellen.

Empfohlene Montagehöhe
4 bis 10 m (13 bis 33 ft)[1]

Erfassungsbereich
Profil für Bereichsüberwachung: bis zu 140 m (450 ft) bei Erfassung einer Person.[2] Eine Abbildung finden Sie auf der Titelseite.

Erfassungsreichweite
Profil für Bereichsüberwachung: bis zu 200 m (650 ft) bei Erfassung eines Fahrzeugs.[2] Eine Abbildung finden Sie auf der Titelseite.

Radialgeschwindigkeit
Bereichsüberwachungsprofil: bis zu 80 km/h (50 mph)

Erfassungsfeld
Horizontal: 270°

Geschwindigkeitsgenauigkeit
+/- 2 km/h (1,25 mph)

Entfernungsgenauigkeit
Profil für Bereichsüberwachung: 0,9 m (3 ft)

Winkelgenauigkeit
<0,5°

Räumliche Differenzierung
3 m[3]

Datenaktualisierungsrate
6.67 Hz

Abdeckung
Profil für Bereichsüberwachung: 30000 m^2 (320000 sq ft) für Personen
59000 m^2 (635000 sq ft) bei Fahrzeugen

Koexistenzbereich
Frequenzbereich: 24 GHz
Radius: <*1*>500 m<*2*>
Empfohlene Anzahl an Radarmeldern: bis zu 12

Radarmessungen
Mehrere Erfassungsbereiche, virtuelle Stolperdrähte mit ein oder zwei Linien, Ausschlussbereiche mit Filtern für nur kurz erscheinende Objekte, Objektgeschwindigkeit, Objekttyp, konfigurierbare Dauer bis zum Auslösen Radarübertragung ein/aus, Radarbildstabilisierung, Gitteropazität, Zonentransparenz, Farbschema, Spurlebensdauer, Erfassungsempfindlichkeit, Filter für schaukelnde Objekte, Filter für unbekannte Objekte, Kalibrierung der Referenzkarte mit Optionen zum Skalieren, Schwenken und Zoomen der Karte

System-on-Chip (SoC)

Modell
ARTPEC-9

Speicher
2 GB RAM, 8 GB Flash

Rechenleistung
Deep Learning Processing Unit (DLPU)

1. *Die Montagehöhe wirkt sich auf den Erfassungsbereich aus. Im Benutzerhandbuch auf axis.com finden Sie weitere Informationen.*
2. *Gemessen bei einer Montagehöhe von 5 m. Im Benutzerhandbuch auf axis.com finden Sie weitere Informationen.*
3. *Mindestabstand zwischen bewegten Objekten.*

Video

Videokomprimierung
H.264 (MPEG-4 Part 10/AVC) Baseline-, Main- und High-Profile
H.265 (MPEG-H Teil 2/HEVC) Main Profile
AV1
Motion JPEG

Auflösung
16:9: 1920x1080 bis 320x200
4:3: 1.440 x 1.080 bis 160 x 120

Bildfrequenz
Bis zu 10 Bilder pro Sekunde (50/60 Hz) bei allen Auflösungen

Video-Streaming
Bis zu 20 einzelne und konfigurierbare Videostreams[4]
Axis Zipstream technology in H.264 und H.265
Steuerbare Bildfrequenz und Bandbreite
VBR/ABR/MBR H.264/H.265
Modus für geringe Verzögerung
Indikator für Video-Streaming

Netzwerk

Netzwerkprotokolle
IPv4, IPv6 USGv6, ICMPv4/ICMPv6, HTTP, HTTPS[5], HTTP/2, TLS[5], QoS Layer 3 DiffServ, FTP, SFTP, CIFS/SMB, SMTP, mDNS (Bonjour), UPnP®, SNMP v1/v2c/v3 (MIB-II), DNS/DNSv6, DDNS, NTP, NTS, PTP, RTSP, RTP, SRTP/RTSPS, TCP, UDP, IGMPv1/v2/v3, RTCP, ICMP, DHCPv4/v6, ARP, SSH, LLDP, CDP, MQTT v3.1.1, Secure syslog (RFC 3164/5424, UDP/TCP/TLS), verbindungslokale Adresse (ZeroConf)

Systemintegration

Anwendungsprogrammierschnittstelle (engl. Application Programming Interface)
Offene API für Softwareintegration, einschließlich VAPIX® und AXIS Camera Application Platform (ACAP). Technische Daten auf *axis.com/developer-community*.
Cloud-Anbindung mit einem Klick
ONVIF®-Profile G, ONVIF®-Profile M, ONVIF®-Profile S und ONVIF®-Profile T, technische Daten auf *onvif.org*

Videoverwaltungssysteme
Kompatibel mit AXIS Camera Station Pro, und Video Management Software von Axis Partnern, erhältlich unter *axis.com/vms*.

Bildschirm-Bedienelemente
Medienclip abspielen

Edge-to-Edge
Mikrofonkopplung
Lautsprecherkopplung
Kamerakopplung
Kopplung Sirene und Licht

Ereignisbedingungen
Anwendung
Gerätestatus: oberhalb/unterhalb/innerhalb der Betriebstemperatur, IP-Adresse blockiert/entfernt, Livestream aktiv, Netzwerkausfall, neue IP-Adresse, System bereit
Edge Storage: Laufende Aufzeichnung, Speicherstörung, Erkennung von Speicherproblemen
I/O: manueller Auslöser, virtueller Eingang ist aktiv
MQTT: MQTT-Client verbunden
Geplant und wiederkehrend: Zeitplan

Ereignisaktionen
Lichtstärke: Beleuchtung, Beleuchtung bei aktiver Regel
LEDs: LED-Blinkstatus, LED-Blinkstatus bei aktiver Regel
MQTT: MQTT-Veröffentlichungsnachricht senden
Benachrichtigung über: HTTP, HTTPS, TCP und E-Mail
Overlay-Text
Radar: Dynamische LED-Leiste, automatische Nachverfolgung per Radar, Radarerkennung
Sicherheit: Löschen der Konfiguration
Senden von SNMP-Trap-Nachrichten: senden, bei aktiver Regel senden
Bilder oder Videoclips: FTP, SFTP, HTTP, HTTPS, Netzwerk-Freigabe und E-Mail

Daten-Streaming
Metadaten des Radars mit relativer Position, GPS-Position[6], Geschwindigkeit, Richtung und Objekttyp

Eingebaute Installationshilfen
Kalibrierung der Referenzkarte, Sensor für Neigungswinkel, GPS-Position

4. *Für eine optimale benutzerfreundliche Darstellung, Netzwerkbandbreite und Speicherausnutzung empfehlen wir maximal 3 einzelne Videostreams pro Kamera oder Kanal. Einzelne Videostreams können mittels Multicast- oder Unicast-Verfahren über die integrierte Reuse-Funktion zur Mehrmalnutzung an mehrere Video-Clients im Netzwerk übertragen werden.*
5. *Dieses Produkt enthält Software, die vom OpenSSL Project zur Verwendung im OpenSSL Toolkit. (openssl.org) entwickelt wurde, sowie kryptografische Software, die von Eric Young (eay@cryptsoft.com) geschrieben wurde.*
6. *Geben Sie die GPS-Position des Radars manuell ein, um die GPS-Position der Objekte im Videostream zu erhalten.*

Analysefunktionen

Anwendungen
Unterstützt
AXIS Radar Autotracking für PTZ (Schwenken bei Erfassen)
Eine Liste der unterstützten Kameras finden Sie unter *axis.com/products/axis-radar-autotracking*
Unterstützt AXIS Camera Application Platform zur Installation von Anwendungen anderer Hersteller. Siehe dazu *axis.com/acap*

Zulassungen

Produktkennzeichnungen
CE, CRA, CRC, ENACOM, FCC, ICASA, MIC Telecom, MOC, MTC, RATEL, RCM, RSM, SUBTEL, UL, URSE, VCCI, WPC

Lieferkette
Entspricht TAA

EMV
EN 55035, EN 55032 Klasse B, EN 50121-4, EN 61000-6-1, EN 61000-6-2
USA: FCC Abschnitt 15 Teil B Klasse B
Bahnanwendungen: IEC 62236-4

Sicherheit
CAN/CSA C22.2 Nr. 62368-1 Ausg. 3, IEC/EN 62368-1 Ausg. 3, EN 62311

Umgebung
IEC 60068-2-1, IEC 60068-2-2, IEC 60068-2-6, IEC 60068-2-14, IEC 60068-2-27, IEC 60068-2-78, IEC/EN 60529 IP66/IP67, IEC/EN 62262 IK09/IK10, ISO 21207 (Methode B), ISO 4892-2, ISO 12944-6 C5, NEMA 250 Typ 4X, NEMA TS 2 (2.2.7-2.2.9)

Wireless
EN 300440, EN 301489-1, EN 301489-3, FCC Abschnitt 15 Unterabschnitt C, RSS-210

Netzwerk
NIST SP500-267

Cybersicherheit
EN 18031-1, ETSI EN 303 645, BSI IT-Sicherheitskennzeichen, FIPS 140

Cybersicherheit

Edge-Sicherheit
Software: Signiertes OS, Verzögerungsschutz gegen Brute-Force-Angriffe, Digest-Authentifizierung und OAuth 2.0 RFC6749 Client Credential Flow/OpenID Authorization Code Flow für zentrales ADFS-Kontomanagement, Kennwortschutz, Axis Kryptographie-Modul (FIPS 140-2 Stufe 1)
Hardware: Axis Edge Vault Cybersicherheitsplattform Secure keystore (Sicherer Schlüsselspeicher): Sicheres Element (CC EAL 6+, FIPS 140-3 Stufe 3), System-on-Chip-Sicherheit (TEE)
Axis Geräte-ID, signiertes Video, sicheres Booten, verschlüsseltes Dateisystem (AES-XTS-Plain64 256bit)

Netzwerksicherheit
IEEE 802.1X (EAP-TLS, PEAP-MSCHAPv2)[7], IEEE 802.1AE (MACsec PSK/EAP-TLS), IEEE 802.1AR, HTTPS/HSTS[7], TLS v1.2/v1.3[7], Network Time Security (NTS), X.509 Certificate PKI, hostbasierte Firewall, WPA/WPA2-Enterprise (EAP-TLS, EAP-PEAP/MSCHAPv2)

Dokumentation
AXIS OS Hardening Guide
Axis Richtlinie zum Schwachstellenmanagement
Axis Security Development Model
AXIS OS Software Bill of Material (SBOM)
Diese Dokumente stehen unter *axis.com/support/cybersecurity/resources* zum Download bereit.
Weitere Informationen zum Axis Cybersicherheitssupport finden Sie auf *axis.com/cybersecurity*

Allgemeines

Gehäuse
Zertifiziert gemäß IP66/IP67, NEMA 4X und IK10
Gehäuse aus Aluminium und Kunststoff
Farbe: Weiß NCS S 1002-B
Anweisungen zum Umlackieren finden Sie auf der Supportseite des Produkts. Informationen über die Auswirkung auf die Gewährleistung finden Sie auf *axis.com/warranty-implication-when-repainting*

7. *Dieses Produkt enthält Software, die vom OpenSSL Project zur Verwendung im OpenSSL Toolkit. (openssl.org) entwickelt wurde, sowie kryptografische Software, die von Eric Young (eay@cryptsoft.com) geschrieben wurde.*

Stromversorgung
Power over Ethernet (PoE) IEEE 802.3bt Typ 2 Klasse 4
Normal 11,5 W, max. 19,6 W
Für einen PoE-Ausgang gemäß IEEE 802.3bt (Typ 3, Klasse 6) ist eine Versorgung des Radars mit max. 70,6 W gemäß IEEE 802.3bt, Typ 4, Klasse 8 erforderlich.
Für einen PoE-Ausgang gemäß IEEE 802.3bt (Typ 2, Klasse 4) ist eine Versorgung des Radars mit max. 45,1 W gemäß IEEE 802.3bt, Typ 3, Klasse 6 erforderlich.

Anschlüsse
Netzwerk: RJ-45 für 10BASE-T/100BASE-TX/1000BASE-T PoE (geschirmt)
Netzwerk: Geschirmter RJ-45-1000BASE-T-PoE-Ausgang zur Stromversorgung eines externen PoE-Geräts

Dynamische LED
Dynamische LED-Leiste mit RGB-LEDs (rot, grün, blau) und vordefinierten Lichtmustern
Sichtbarkeit bei Tageslicht bis zu 60 m[8]

Lagerung
Unterstützt SD-Speicherkarten des Typs microSD, microSDHC und microSDXC
Unterstützt SD-Speicherkartenverschlüsselung (AES-XTS-Plain64 256bit)
Aufzeichnung auf NAS (Network Attached Storage)
Empfehlungen zu SD-Speicherkarten und NAS-Speichern finden Sie auf *axis.com*

Betriebsbedingungen
Temperatur: -40 °C bis +60 °C (-40 °F bis +140 °F)
Luftfeuchtigkeit: Relative Luftfeuchtigkeit 10 bis 100 % (nicht kondensierend)

Lagerbedingungen
Temperatur: -40 °C bis +65 °C (-40 °F bis +149 °F)
Luftfeuchtigkeit: 5 bis 95 % (nicht kondensierend)

Abmessungen
Die Gesamtabmessungen des Produkts sind dem Maßbild in diesem Datenblatt zu entnehmen.
Effektiv projizierte Fläche (EPA): 0,09 m^2 (0,97 ft^2)

Gewicht
5200 g (11,5 lb)

Inhalt des Kartons
Radar, Installationsanleitung, TORX® T20-Schraubendreher, Anschlussschutz, Kabelabdichtungen, Eigentümer-Authentifizierungsschlüssel

System-Tools
AXIS Site Designer, AXIS Device Manager, Produkt-Auswahlhilfe, Zubehör-Auswahlhilfe
Erhältlich auf *axis.com*

Sprachen
Englisch, Deutsch, Französisch, Spanisch, Italienisch, Russisch, Chinesisch (vereinfacht), Japanisch, Koreanisch, Portugiesisch, Polnisch, Chinesisch (traditionell), Niederländisch, Tschechisch, Schwedisch, Finnisch, Türkisch, Thailändisch, Vietnamesisch

Gewährleistung
Informationen zur fünfjährigen Gewährleistung finden Sie auf *axis.com/warranty*

Artikelnummern
Abrufbar unter *axis.com/products/axis-d2123-ve-radar#part-numbers*

Optionales Zubehör

Installation
AXIS T8415 Wireless Installation Tool

Montage
AXIS T91 Mounting Accessories, AXIS TQ5001–E Wall-and-Pole Mount, AXIS TQ5301–E Corner Mount

Lagerung
AXIS Surveillance Cards

Weiteres Zubehör finden Sie auf *axis.com/products/axis-d2123-ve-radar#compatible-products*

Nachhaltigkeit

Substanzkontrolle
PVC-frei, BFR/CFR-frei gemäß JEDEC/ECA JS709
RoHS gemäß RoHS-Richtlinie 2011/65/EU und 2015/863 sowie Standard EN IEC 63000:2018
REACH gemäß Verordnung (EG) Nr. 1907/2006.
Informationen zu SCIP UUID finden Sie auf *echa.europa.eu*

Material
Kunststoffanteil aus nachwachsenden Rohstoffen: 69 % (bio-basiert)
Auf Konfliktmineralien gemäß OECD-Leitfaden überprüft
Weitere Informationen zum Thema Nachhaltigkeit bei Axis finden Sie auf *axis.com/about-axis/sustainability*

8. *Im direkten Sonnenlicht. Der Bereich erhöht sich unter Bedingungen mit weniger Licht.*

Verantwortung für die Umwelt
axis.com/environmental-responsibility
Axis Communications nimmt am UN Global Compact teil. Weitere Informationen hierzu finden Sie auf *unglobalcompact.org*

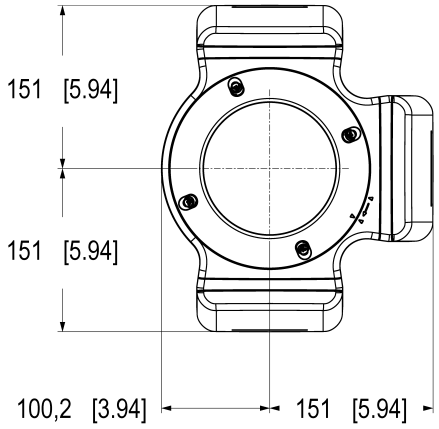

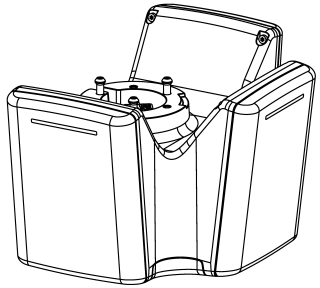

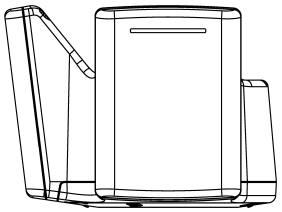

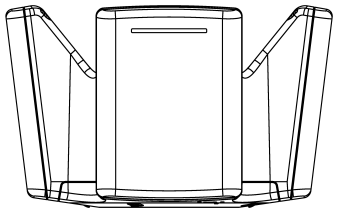

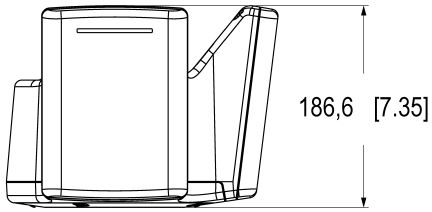

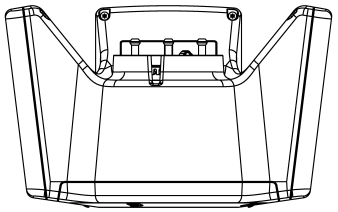

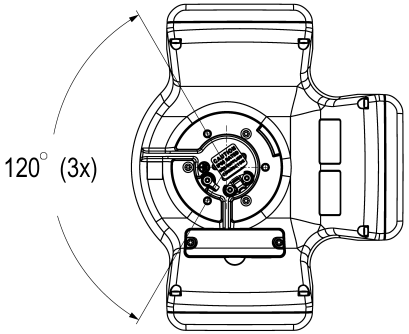

Dimensions in mm [inch]

Date	Version	Scale
2025 May-14	M1.1	1:3
Drawing Number	Size	Sheet
3349827	A2	1(2)

AXIS COMMUNICATIONS

AXIS D2123-VE Radar

© 2025 Axis Communications AB. All rights reserved.

Hervorgehobene Funktionen

Kastenförmige Erfassung- und Erkennungszonen

Unsere innovativen, kastenförmigen Überwachungszonen ermöglichen die effiziente und optimale Planung der Abdeckung und vereinfachen das Systemdesign. Diese Zonen gewährleisten eine präzise und zuverlässige Erfassung und Klassifizierung von Objekten innerhalb eines definierten Bereichs und erhöhen so das Leistungsvermögen von Videosicherheitslösungen.

Durch die Verwendung einzigartiger kastenförmiger Zonen kann das Radar Objekte in einem vorhergesagten Bereich genau verfolgen und überwachen, wodurch ein umfassendes Situationsbewusstsein und die Möglichkeit einer lückenlosen Abdeckung gewährleistet werden. Dieser Ansatz optimiert die Abdeckung und gewährleistet eine effektive und zuverlässige Videosicherheit.

Radar-Video-Fusionstechnologie

Unsere hochentwickelte Radar-Video-Fusionstechnologie führt Daten von Radargeräten und Videokameras für eine überlegene Leistung bei der Videosicherheit zusammen. Zunächst löst das Radar eine Erfassung aus und klassifiziert diese KI-gestützt, wodurch rund um die Uhr eine zuverlässige Überwachung über große Entfernungen und unter schwierigen Umgebungsbedingungen gewährleistet wird, selbst bei Dunkelheit und widriger Witterung. Anschließend überprüft eine zweite Ebene der KI-gestützten Videoanalyse den Auslöser und die Klassifizierung des Radars und beginnt mit der Verfolgung des Objekts. Nach der Überprüfung entscheidet das System auf Grundlage vordefinierter Szenarien, ob ein Alarm ausgegeben wird. Diese Fusion von Radar und Video erhöht die Gesamtgenauigkeit, minimiert Fehlalarme und bietet ein umfassendes Situationsbewusstsein. Kombiniert gewährleisten die Stärken der beiden Technologien Radar und Video eine zuverlässige und effektive Überwachung.

Edge-to-Edge

Mithilfe der Edge-to-Edge-Technologie können IP-Geräte direkt miteinander kommunizieren. Sie bietet eine intelligente Koppelungsfunktion z. B. zwischen Axis Kameras und Axis Audio- oder Radarprodukten.

Dynamische LED-Leiste

Der dynamische LED-Streifen ist ein Funktion bei ausgewählten Axis Radarsystemen. Mit den RGB-LEDs (rot, grün, blau) und vordefinierten Lichtmustern kann die Kamera zum Abschrecken, Warnen oder Benachrichtigen eingesetzt werden.

Axis Edge Vault

Axis Edge Vault ist die hardwarebasierte Cybersicherheitsplattform zum Schutz des Axis Geräts. Sie bildet die Grundlage für jedweden sicheren Betrieb und bietet Funktionen zum Schutz der Identität des Geräts, zur Sicherung seiner Integrität und zum Schutz vertraulicher Daten vor unbefugtem Zugriff. Beispielsweise sorgt der **sichere Systemstart** dafür, dass ein Gerät nur mit **signiertem Betriebssystem** gestartet werden kann. Dies verhindert konkrete Manipulationen der Bereitstellungskette. Ein Gerät mit signiertem Betriebssystem kann außerdem neue Geräte-Software validieren, bevor es zulässt, dass sie installiert wird. Und hinsichtlich der Sicherheit ist der **sichere Schlüsselspeicher** der entscheidende Faktor für den Schutz kryptografischer Daten, die für die sichere Kommunikation (IEEE 802.1X, HTTPS, Axis Geräte-ID, Schlüssel für die Zutrittskontrolle usw.) verwendet werden, vor einem Missbrauch bei Sicherheitsverletzungen. Der sichere Schlüsselspeicher wird über ein gemäß dem Common Criteria oder FIPS 140 zertifiziertes, hardwarebasiertes, kryptografisches Rechenmodul bereitgestellt.

Darüber hinaus stellen signierte Videos sicher, dass Videobeweise als fälschungssicher eingestuft werden können. Jede Kamera fügt dem Videostream mithilfe einer Signatur einen eindeutigen, im sicheren Schlüsselspeicher gespeicherten Schlüssel hinzu. Dadurch kann das Video zur Axis Kamera zurückverfolgt werden, von der es stammt.

Weitere Informationen zu Axis Edge Vault finden Sie unter *axis.com/solutions/edge-vault*.

Weitere Informationen finden Sie auf *axis.com/glossary*

© 2025 – 2026 Axis Communications AB. AXIS COMMUNICATIONS, AXIS, ARTPEC und VAPIX sind in verschiedenen Jurisdiktionen eingetragene Marken von Axis AB. Alle anderen Marken sind Eigentum ihrer jeweiligen Inhaber.Wir behalten uns das Recht auf Änderungen ohne Vorankündigung vor.