AXIS TQ5901 Audio Ring

2-Wege-Audio zur PTZ-Kamera AXIS M5526-E hinzufügen

Dieses Audio-Ring-Zubehör fügt der hervorragenden Bildqualität der AXIS M5526-E PTZ-Kamera nahtlos klare Zwei-Wege-Audioübertragung und Rauschunterdrückung hinzu. Dieses runde Dome-Zubehör wurde für die Installation in Innenräumen entwickelt und lässt sich leicht um die Kamera herum anbringen. Es verfügt über ein integriertes Mikrofon und einen Lautsprecher, sodass man sich mit Personen in der Nähe unterhalten kann. Darüber hinaus bietet es weitere Funktionen, darunter eine IR-Beleuchtung für die AXIS M5526-E PTZ-Kamera für die Videosicherheit in völliger Dunkelheit bis zu einer Entfernung von 10 m (33 ft) sowie anpassbare RGB-LEDs mit acht verschiedenen Farboptionen, die sich an spezifische Anforderungen anpassen lassen.

- **Lautsprecher und Mikrofon in einem Gerät**
- **Einfach an der AXIS M5526-E PTZ-Kamera zu montieren**
- **Integrierte IR-LEDs fügen IR-Funktionalität hinzu**
- **Verwenden Sie LEDs, um kameragesteuerte Ereignisse anzuzeigen**

AXIS TQ5901 Audio Ring

Audio

Merkmale
Echounterdrückung (full-duplex)

Streaming
Konfigurierbares Duplex:
Bidirektional (Vollduplex)

Eingang
Integriertes Mikrofon (kann deaktiviert werden)
Physischer Mikrofonschalter

Ausgang
Integrierter Lautsprecher

Systemintegration

Anwendungsprogrammierschnittstelle (engl. Application Programming Interface)
Unterstützt SIP (Session Initiation Protocol) zur Integration in VoIP-Anlagen (Voice over IP), Peer-to-Peer oder SIP/PBX.

Bildschirm-Bedienelemente
IR-LED

Ereignisaktionen
Beleuchtung: Beleuchtung, Beleuchtung während die Regel aktiv ist
Licht und Sirene: Lichtprofil ausführen, Lichtprofil ausführen bei aktiver Regel, Aktivitäten stoppen

Eigenschaften
AXIS Object Analytics und AXIS Scene Metadata sind auf der AXIS M5526-E deaktiviert
Die I/O-Ports der AXIS M5526-E werden nicht unterstützt

Zulassungen

Produktkennzeichnungen
UL/cUL, CE, KC, VCCI, RCM, FCC, ICES

Lieferkette
Entspricht TAA

EMV
CISPR 32 Klasse A, CISPR 35, EN 55035,
EN 55032 Klasse A, EN 61000-6-1, EN 61000-6-2
Australien/Neuseeland: RCM AS/NZS CISPR 32 Klasse A
Kanada: ICES(A)/NMB(A)
Japan: VCCI Klasse A
Korea: KS C 9835, KS C 9832 Class A
USA: FCC Teil 15 Abschnitt B Klasse A

Sicherheit
CAN/CSA C22.2 Nr. 62368-1 Ausg. 3,
IEC/EN/UL 62368-1 Ausg. 3, IEC/EN 62471 befreit

Umgebung
IEC 60068-2-1, IEC 60068-2-2, IEC 60068-2-6,
IEC 60068-2-14, IEC 60068-2-27, IEC/EN 60529 IP54,
IEC/EN 62262 IK08

Cybersicherheit

Edge-Sicherheit
Software: Signiertes Betriebssystem
Hardware: Sicheres Hochfahren

Dokumentation
AXIS OS Hardening Guide
Axis Vulnerability Management-Richtlinie
Axis Security Development Model

Allgemeines

Gehäuse
Schutzart IP54, Stoßfestigkeitsgrad IK08
Getönte Kuppel aus Polycarbonat mit Hartbeschichtung
Gehäuse aus Aluminium und Kunststoff
Farbe: NCS S 1002-B in Weiß, NCS 9000-N in Schwarz
Reinigungsklasse: CC-D. Informationen zur Reinigung finden Sie unter *https://whitepapers.axis.com/de-de/chemical-resistance-to-common-cleaning-agents*

LED-Anzeigen
LED-Anzeige

Strom
Power over Ethernet (PoE) nach IEEE 802.3at Typ 2 Klasse 4, max. 22,3 W, typisch (IR aus) 9,39 W (bei Anschluss an eine M55-Kamera)

Infrarot-Beleuchtung
Infrarot-Beleuchtung mit energieeffizienten, langlebigen IR-LEDs mit 850 nm
Reichweite mindestens 10 m (32,8 ft) (szeneabhängig)

Betriebsbedingungen
Temperatur: 0 °C bis +40 °C (32 °F bis 104 °F)
Luftfeuchtigkeit: 10 bis 85 % rF (nicht kondensierend)

Lagerbedingungen
Temperatur: -40 °C bis +65 °C (-40 °F bis +149 °F)
Luftfeuchtigkeit: 5 bis 95 % (nicht kondensierend)

Abmessungen
Die Gesamtabmessungen des Produkts sind dem Maßbild in diesem Datenblatt zu entnehmen.

Gewicht
1.970 g (4,3 lb) (ohne Gewicht der Kamera)

Inhalt des Kartons
Audio-Ring, Installationsanleitung, T20-Schrauben, Steckverbinderschutz

Gewährleistung
Informationen zur 5-jährigen Gewährleistung finden Sie auf *axis.com/warranty*

Artikelnummern
Erhältlich unter *axis.com/products/axis-tq5901-audio-ring*

Optionales Zubehör

Montage
AXIS TM5601 Conduit Back Box, AXIS T94A01D Pendant Kit, AXIS T91B63 Ceiling Mount, AXIS TQ5001-E Wall-and-Pole Mount, AXIS T91G61 Wall Mount

AXIS TM5804-E Dome klar, AXIS TM5805-E Dome getönt
Weiteres Zubehör finden Sie auf *axis.com/products/axis-tq5901-audio-ring*

Nachhaltigkeit

Substanzkontrolle
PVC-frei, BFR/CFR-frei gemäß JEDEC/ECA JS709
RoHS gemäß RoHS-Richtlinie 2011/65/EU und 2015/863 sowie Standard EN IEC 63000:2018
REACH gemäß Verordnung (EG) Nr. 1907/2006. Informationen zu SCIP UUID finden Sie auf *echa.europa.eu*

Material
Kunststoffanteil aus nachwachsenden Rohstoffen: 34 % (recycelt)
Auf Konfliktmineralien gemäß OECD-Leitfaden überprüft
Weitere Informationen zum Thema Nachhaltigkeit bei Axis finden Sie auf *axis.com/about-axis/sustainability*

Verantwortung für die Umwelt
axis.com/environmental-responsibility
Axis Communications nimmt am UN Global Compact teil. Weitere Informationen hierzu finden Sie auf *unglobalcompact.org*

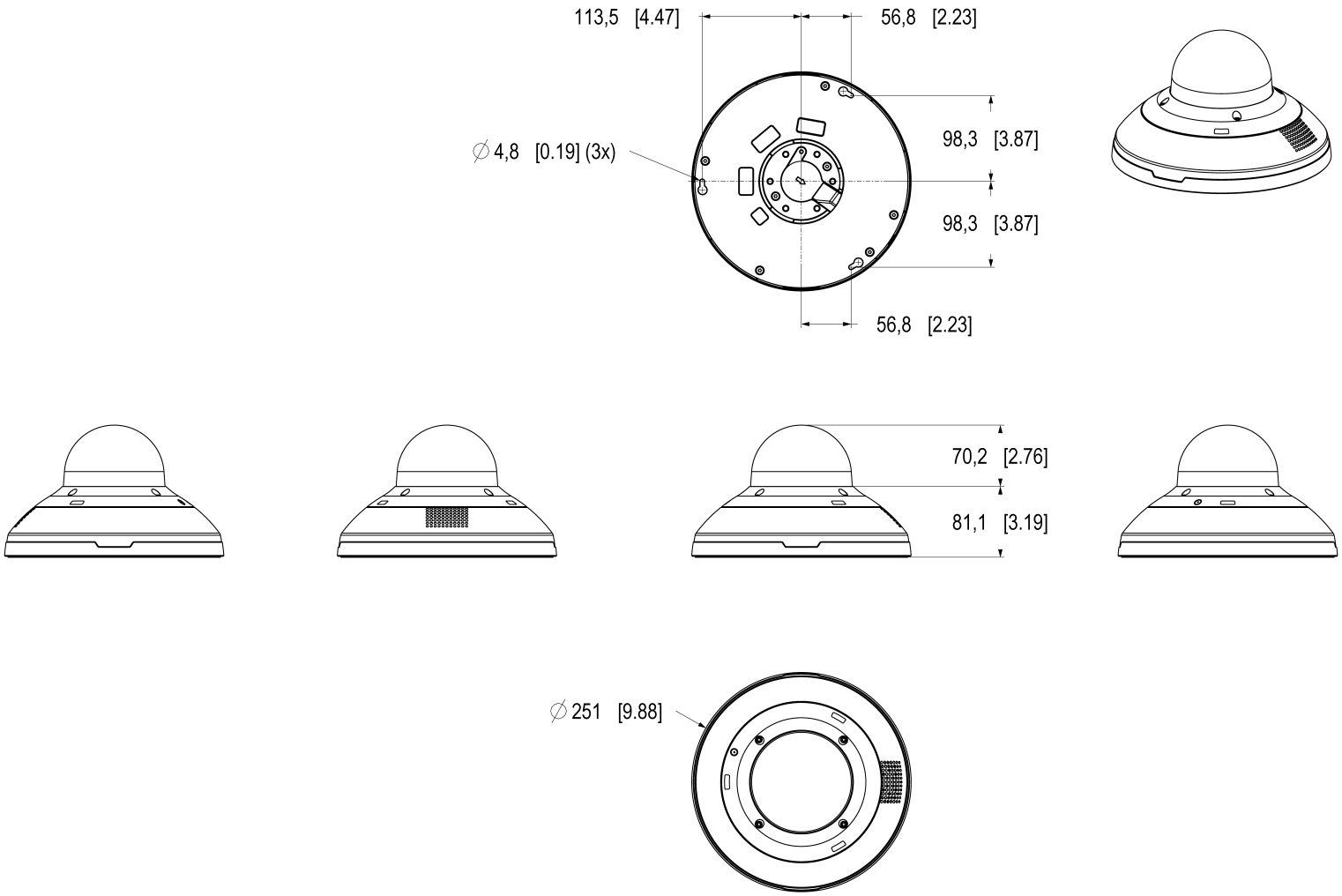

Dimensions in mm [inch]

Date	Version	Scale
2025 Jul-03	M1.1	1:3
Drawing Number	Size	Sheet
3384661	A2	1(2)

AXIS TQ5901 Audio Ring

© 2025 Axis Communications AB. All rights reserved.

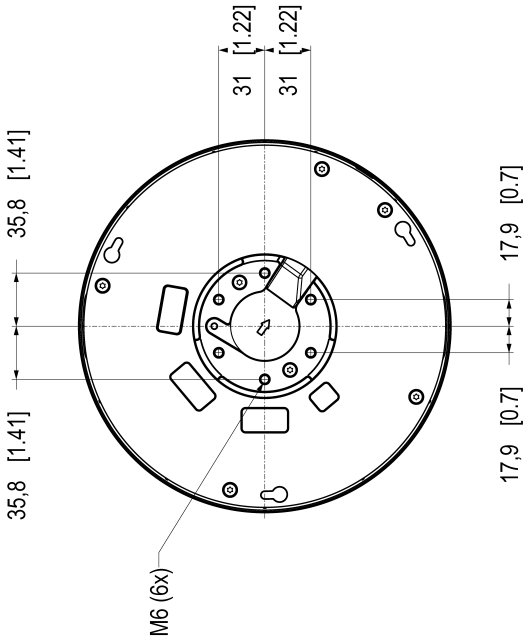

Dimensions for wallmounting
together with AXIS TQ5001-E.

AXIS TQ5901 Audio Ring

Dimensions in mm [inch]

Date		Version	Scale
2025 JUI-03		M1.1	1:2
Drawing Number		Size	Sheet
3394661		A2	2(2)

© 2025, Axis Communications AB. All rights reserved.

© 2025 – 2026 Axis Communications AB. AXIS COMMUNICATIONS, AXIS, ARTPEC und VAPIX sind in verschiedenen Jurisdiktionen eingetragene Marken von Axis AB. Alle anderen Marken sind Eigentum ihrer jeweiligen Inhaber.Wir behalten uns das Recht auf Änderungen ohne Vorankündigung vor.