AXIS P1265 Mk II Modular Pinhole Camera

Komplette, besonders unauffällige Pinhole-Kamera mit Full HD-Auflösung

AXIS P1265 Mk II basiert auf dem modularen Konzept und verfügt über eine kleine, stecknadelkopfgroße Sensoreinheit, die über ein Kabel an die Haupteinheit angeschlossen wird. Die beiden Teile können also separat voneinander platziert werden. Diese Pinhole-Sensoreinheit ermöglicht eine äußerst unauffällige Installation. Sie ist ideal für ein breites Spektrum an Anwendungen im Innenbereich geeignet und lässt sich einfach in engen Räumen installieren, z. B. an Geld- und Ticketautomaten. Der Sensor kann bis zu 15 m von der Haupteinheit entfernt montiert werden. Ein abnehmbares Kabel ermöglicht eine flexible Installation und Aktualisierung. Zusätzlich ermöglicht eine Deep Learning Processing Unit den Einsatz erweiterter Analysefunktionen.

- Kleine, stecknadelkopfgroße Sensoreinheit
- HDTV 1080p mit Sichtfeld von 91°
- Abnehmbares Kabel bis zu 15 m
- Unterstützung fortschrittlicher Analysefunktionen
- AXIS Object Analytics vorinstalliert

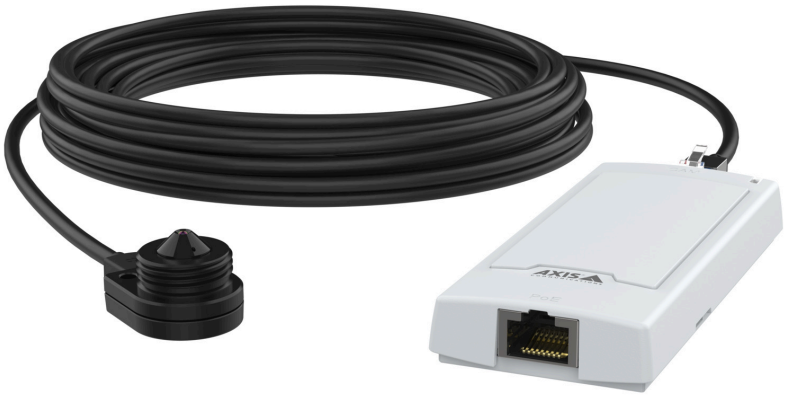

IT-Sicherheitskennzeichen
Bundesamt für Sicherheit in der Informationstechnik
Der Hersteller versichert:
Das Produkt entspricht den Anforderungen des BSI.
Das BSI informiert:
Aktuelles zum Produkt
bsi.bund.de/it-sik/03046

AXIS P1265 Mk II Modular Pinhole Camera

Kamera

Bildsensor
Pixelgröße 2,8 µm

Objektiv
3,7 mm, F2.5
Horizontales Sichtfeld: 91°
Vertikales Sichtfeld: 45°
Minimaler Fokusabstand: 0,2 m (0,66 ft)
M12-Anschluss, feste Blende, Pinhole

Minimale Ausleuchtung
Farbe: 0,2 Lux bei 50 IRE, F2.0

Verschlusszeit
1/16500 bis 1/5 s

System-on-Chip (SoC)

Modell
CV25

Speicher
1024 MB RAM, 512 MB Flash

Rechenleistung
Deep Learning Processing Unit (DLPU)

Video

Videokomprimierung
H.264 (MPEG-4 Teil 10/AVC) Profile Main und High
H.265 (MPEG-H Teil 2/HEVC) Main Profile
Motion JPEG

Auflösung
16:9: 1920x1080 bis 640x360
16:10: 1024 x 640 bis 640 x 400
4:3: 1024 x 768 bis 480 x 360

Bildfrequenz
Bis zu 25/30 Bilder pro Sekunde (50/60 Hz) mit H.264 und H.265[1] in allen Auflösungen

Video-Streaming
Mehrere einzeln konfigurierbare Videostreams mit Axis Zipstream Technology in H.264 und H.265
Axis Zipstream technology in H.264 und H.265
Steuerbare Bildfrequenz und Bandbreite
VBR/ABR/MBR H.264/H.265

Signal-Rausch-Verhältnis
>55 dB

Streaming mit mehreren Ansichten
Zwei individuell zuschneidbare Sichtbereiche

Bildeinstellungen
Sättigung, Kontrast, Helligkeit, Schärfe, WDR, Weißabgleich, Belichtungsmodus, Komprimierung, Drehen: 0°, 90°, 180°, 270°, inklusive Corridor Format, Bildspiegelung, dynamisches Text- und Bild-Overlay, Polygon-Privatzonenmasken

Bildverarbeitung
Axis Zipstream

Netzwerk

Netzwerkprotokolle
IPv4, IPv6 USGv6, ICMPv4/ICMPv6, HTTP, HTTPS[2], HTTP/2, TLS[2], QoS Layer 3 DiffServ, FTP, SFTP, CIFS/SMB, SMTP, mDNS (Bonjour), UPnP®, SNMP v1/v2c/v3 (MIB-II), DNS/DNSv6, DDNS, NTP, PTP, NTS, RTSP, RTP, SRTP/RTSPS, TCP, UDP, IGMPv1/v2/v3, RTCP, ICMP, DHCPv4/v6, ARP, SSH, LLDP, CDP, MQTT v3.1.1, Secure syslog (RFC 3164/5424, UDP/TCP/TLS), verbindungslokale Adresse (ZeroConf), IEEE 802.1X (EAP-TLS), IEEE 802.1AR

Systemintegration

Anwendungsprogrammierschnittstelle (engl. Application Programming Interface)
Offene API für Softwareintegration, einschließlich VAPIX®, Metadaten und AXIS Camera Application Platform (ACAP). Technische Daten auf *axis.com/developer-community.*
Cloud-Anbindung mit einem Klick
ONVIF®-Profile G, ONVIF®-Profile M, ONVIF®-Profile S und ONVIF®-Profile T, technische Daten auf *onvif.org*

1. *Reduzierte Bildrate in Motion JPEG*
2. *Dieses Produkt enthält Software, die vom OpenSSL Project zur Verwendung im OpenSSL Toolkit. (openssl.org) entwickelt wurde, sowie kryptografische Software, die von Eric Young (eay@cryptsoft.com) geschrieben wurde.*

Videoverwaltungssysteme
Kompatibel mit AXIS Camera Station Edge, AXIS Camera Station Pro und Video Management Software von Axis Partnern, erhältlich unter *axis.com/vms*.

Bildschirm-Bedienelemente
Privatzonenmasken
Medienclip

Ereignisbedingungen
Anwendung
Gerätestatus: IP-Adresse blockiert, IP-Adresse entfernt, neue IP-Adresse, Netzwerk-Verlust, einsatzbereites System, Livestream aktiv
Edge Storage: Laufende Aufzeichnung, Speicherstörung, Erkennung von Speicherproblemen
I/O: manueller Auslöser, virtueller Eingang
MQTT: abonnieren
Geplant und wiederkehrend: Zeitplan
Video: Durchschnittliche Bitrate-Verschlechterung, Manipulation, angeschlossene Videoquelle

Ereignisaktionen
LED: LED-Blinkstatus
MQTT: veröffentlichen
Benachrichtigung über: HTTP, HTTPS, TCP und E-Mail
Overlay-Text
Aufzeichnungen: SD-Karte und Netzwerk-Freigabe
SNMP-Traps: senden, bei aktiver Regel senden
Hochladen von Bildern oder Videoclips: FTP, SFTP, HTTP, HTTPS, Netzwerk-Freigabe und E-Mail

Eingebaute Installationshilfen
Pixelzähler, Nivellierraster

Analysefunktionen

Anwendungen
Eingeschlossen
AXIS Object Analytics, AXIS SceneMetadata, AXIS Video Motion Detection, AXIS Live Privacy Shield[3]
Unterstützt AXIS Camera Application Platform zur Installation von Anwendungen anderer Hersteller. Siehe dazu *axis.com/acap*

AXIS Object Analytics
Objektklassen: Personen, Fahrzeuge (Typen: Pkw, Busse, Lkw, Fahrräder, andere)
Szenarien: Linienüberquerung, Objekt im Bereich, Verweildauer im Bereich, Zählung der Linienüberquerungen, Belegung im Bereich, Bewegung im Bereich, Bewegungslinienüberquerung
Bis zu 10 Szenarien
Weitere Funktionen: auslösende Objekte mit farbcodierten Umgrenzungsfeldern visualisiert
Polygone Einschluss- und Ausschlussbereiche
Konfiguration der Perspektive
ONVIF Bewegungsalarmereignis

AXIS Scene Metadata
Objektklassen: Personen, Gesichter, Fahrzeuge (Typen: Pkw, Busse, Lkw, Fahrräder), Fahrzeugkennzeichen
Objekteigenschaften: Fahrzeugfarbe, Farbe der Ober-/Unterkörperbekleidung, Zuverlässigkeit, Position

Zulassungen

Produktkennzeichnungen
CSA, UL/cUL, CE, KC, VCCI, RCM

EMV
CISPR 35, CISPR 32 Class A, EN 55035, EN 55032 Class A, EN 61000-6-1, EN 61000-6-2
Australien/Neuseeland: RCM AS/NZS CISPR 32 Klasse A
Kanada: ICES-3(A)/NMB-3(A)
Japan: VCCI Klasse A
Korea: KS C 9835, KS C 9832 Class A
USA: FCC Teil 15 Abschnitt B Klasse A

Sicherheit
CAN/CSA C22.2 Nr. 62368-1 Ausg. 3, IEC/EN/UL 62368-1 Ausg. 3

Umgebung
IEC 60068-2-1, IEC 60068-2-2, IEC 60068-2-6, IEC 60068-2-14, IEC 60068-2-27, IEC 60068-2-78, IEC/EN 60529 IP3X

Netzwerk
NIST SP500-267

Cybersicherheit
ETSI EN 303 645, BSI IT-Sicherheitskennzeichen

3. *Zum Download verfügbar*

Cybersicherheit

Edge-Sicherheit
Software: Signierte Firmware, Verzögerungsschutz gegen Brute-Force-Angriffe, Digest-Authentifizierung und OAuth 2.0 RFC6749 Client Credential Flow/OpenID Authorization Code Flow für zentrales ADFS-Kontomanagement, Kennwortschutz
Hardware: Axis Edge Vault Cybersicherheitsplattform Secure keystore (Sicherer Schlüsselspeicher): sicheres Element (CC EAL6+), System-on-Chip-Sicherheit (TEE) Axis Geräte-ID, signiertes Video, sicheres Booten, verschlüsseltes Dateisystem (AES-XTS-Plain64 256bit)

Netzwerksicherheit
IEEE 802.1x (EAP-TLS, PEAP-MSCHAPv2)[4], IEEE 802.1AE (MACsec PSK/EAP-TLS), IEEE 802.1AR, HTTPS/HSTS[4], TLS v1.2/v1.3[4], Network Time Security (NTS), X.509 Certificate PKI, hostbasierte Firewall

Dokumentation
AXIS OS Hardening Guide
Axis Richtlinie zum Schwachstellenmanagement
Axis Security Development Model
AXIS OS Software Bill of Material (SBOM)
Diese Dokumente stehen unter *axis.com/support/cybersecurity/resources* zum Download bereit.
Weitere Informationen zum Axis Cybersicherheitssupport finden Sie auf *axis.com/cybersecurity*

Allgemeines

Gehäuse
Zertifiziert gemäß IP3X
Haupteinheit: Stahl, Kunststoff
Sensoreinheit: Kunststoff und Aluminium
Farbe: Weiß NCS S 1002-B

Stromversorgung
Power over Ethernet (PoE) IEEE 802.3af/802.3at Typ 1 Klasse 2
Normal 3,4 W, max. 4,1 W

Anschlüsse
Netzwerk: RJ-45 für 10BASE-T/100BASE-TX, PoE
Sensoreinheit: RJ12

Lagerung
Unterstützt SD-Speicherkarten des Typs microSD, microSDHC und microSDXC
Unterstützt SD-Speicherkartenverschlüsselung (AES-XTS-Plain64 256bit)
Aufzeichnung auf NAS (Network Attached Storage)
Empfehlungen zu SD-Speicherkarten und NAS-Speichern finden Sie auf *axis.com*

Betriebsbedingungen
Temperatur: -20 °C bis +45 °C
Maximale Temperatur (nicht dauerhaft): 60 °C
Luftfeuchtigkeit: 10 bis 85 % rF (nicht kondensierend)

Lagerbedingungen
Temperatur: -40 °C bis +65 °C (-40 °F bis +149 °F)
Luftfeuchtigkeit: 5 bis 95 % (nicht kondensierend)

Abmessungen
Die Gesamtabmessungen des Produkts sind dem Maßbild in diesem Datenblatt zu entnehmen.

Gewicht
Haupteinheit: 75 g (0,17 lb)
Sensoreinheit: 12,2 g (0,03 lb)
Kabel für Sensoreinheit: 128 g (0,28 lb)

Inhalt des Kartons
Installationsanleitung, Eigentümer-Authentifizierungsschlüssel
Haupteinheit, Sensoreinheit, schwarzes Kabel (8 m (26 ft)), 1 Sicherungsmutter

Optionales Zubehör
AXIS T8415 Wireless Installation Tool
AXIS Surveillance Cards
Weiteres Zubehör finden Sie auf *axis.com/products/axis-p1265-mk-ii#accessories*

System-Tools
AXIS Site Designer, AXIS Device Manager, Produkt-Auswahlhilfe, Zubehör-Auswahlhilfe, Objektivrechner
Erhältlich auf *axis.com*

Sprachen
Englisch, Deutsch, Französisch, Spanisch, Italienisch, Russisch, Chinesisch (vereinfacht), Japanisch, Koreanisch, Portugiesisch, Polnisch, Chinesisch (traditionell), Niederländisch, Tschechisch, Schwedisch, Finnisch, Türkisch, Thailändisch, Vietnamesisch

4. *Dieses Produkt enthält Software, die vom OpenSSL Project zur Verwendung im OpenSSL Toolkit. (openssl.org) entwickelt wurde, sowie kryptografische Software, die von Eric Young (eay@cryptsoft.com) geschrieben wurde.*

Gewährleistung
Informationen zur fünfjährigen Gewährleistung finden Sie auf *axis.com/warranty*

Artikelnummern
Abrufbar unter *axis.com/products/axis-p1265-mk-ii#part-numbers*

Nachhaltigkeit

Substanzkontrolle
PVC-frei
RoHS gemäß RoHS-Richtlinie 2011/65/EU und 2015/863 sowie Standard EN IEC 63000:2018
REACH gemäß Verordnung (EG) Nr. 1907/2006.
Informationen zu SCIP UUID finden Sie auf *echa.europa.eu*

Material
Kunststoffanteil aus nachwachsenden Rohstoffen: 71 % (recycelt)
Auf Konfliktmineralien gemäß OECD-Leitfaden überprüft
Weitere Informationen zum Thema Nachhaltigkeit bei Axis finden Sie auf *axis.com/about-axis/sustainability*

Verantwortung für die Umwelt
axis.com/environmental-responsibility
Axis Communications nimmt am UN Global Compact teil. Weitere Informationen hierzu finden Sie auf *unglobalcompact.org*

Erfassen, Beobachten, Erkennen, Identifizieren (Detect, Observe, Recognize, Identify – DORI)

	DORI-Definition	Entfernung
Erfassen	25 px/m (8 px/ft)	50,6 m (166 ft)
Beobachten	63 px/m (19 px/ft)	20,1 m (66 ft)
Wiedererkennen	125 px/m (38 px/ft)	10,1 m (33.1 ft)
Identifizieren	250 px/m (76 px/ft)	5,1 m (16,7 ft)

Die Berechnung der DORI-Werte erfolgt nach der Norm EN-62676-4 anhand der Pixeldichte für verschiedene Anwendungsfälle. Bei der Berechnung wird die Bildmitte als Bezugspunkt verwendet, um die Objektivverzeichnung zu berücksichtigen. Die Möglichkeit, Personen oder Objekte zu erkennen oder zu identifizieren, hängt von Faktoren wie Objektbewegung, Videokomprimierung, Lichtverhältnissen und Kamerafokus ab. Verwenden Sie bei der Planung Ränder. Die Pixeldichte variiert im Bild. Die berechneten Werte können sich von den Entfernungen in der realen Welt unterscheiden.

Maßbild

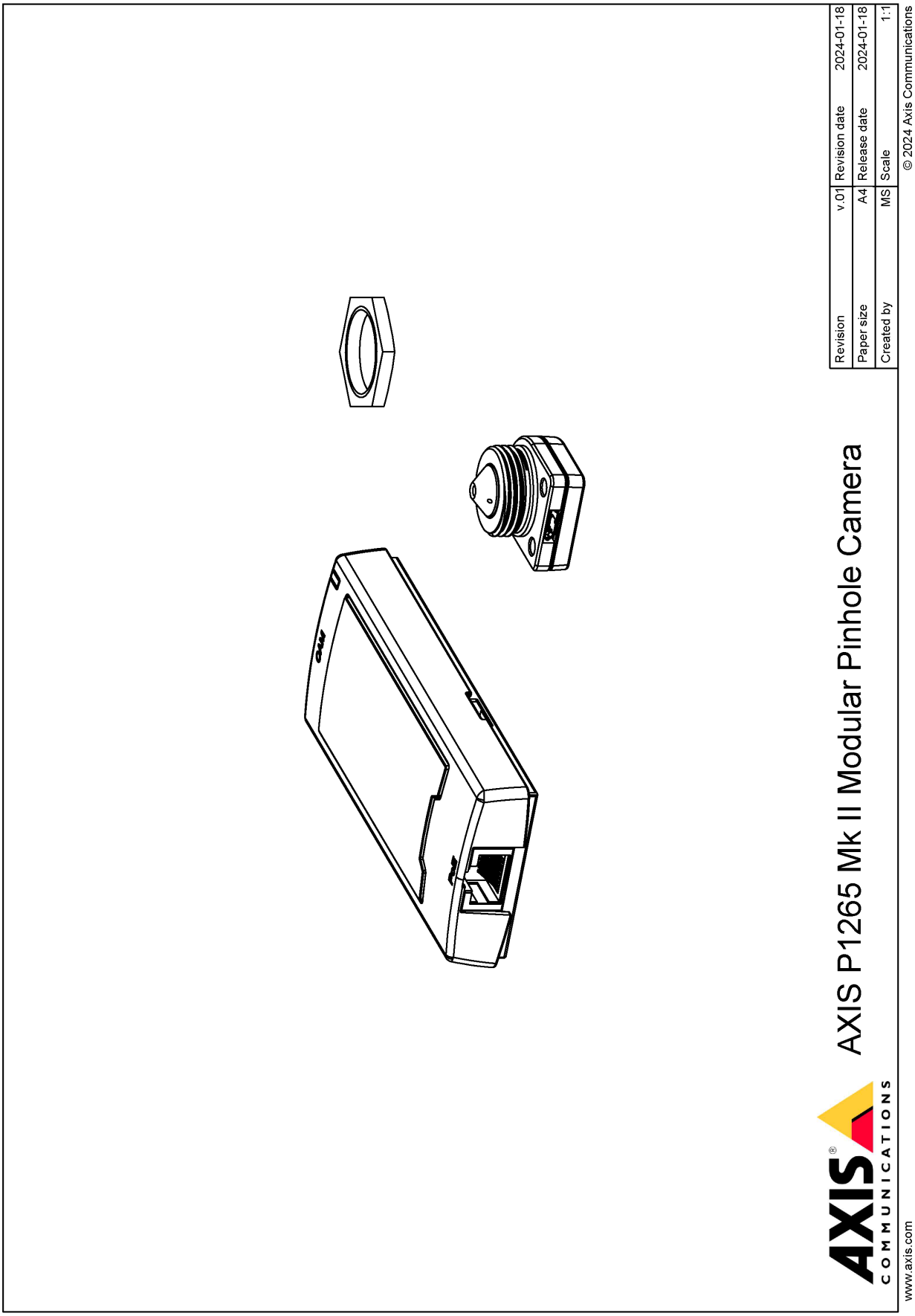
AXIS P1265 Mk II Modular Pinhole Camera
Revision v.01
Paper size A4
Created by MS
Revision date 2024-01-18
Release date 2024-01-18
Scale 1:1
© 2024 Axis Communications
www.axis.com

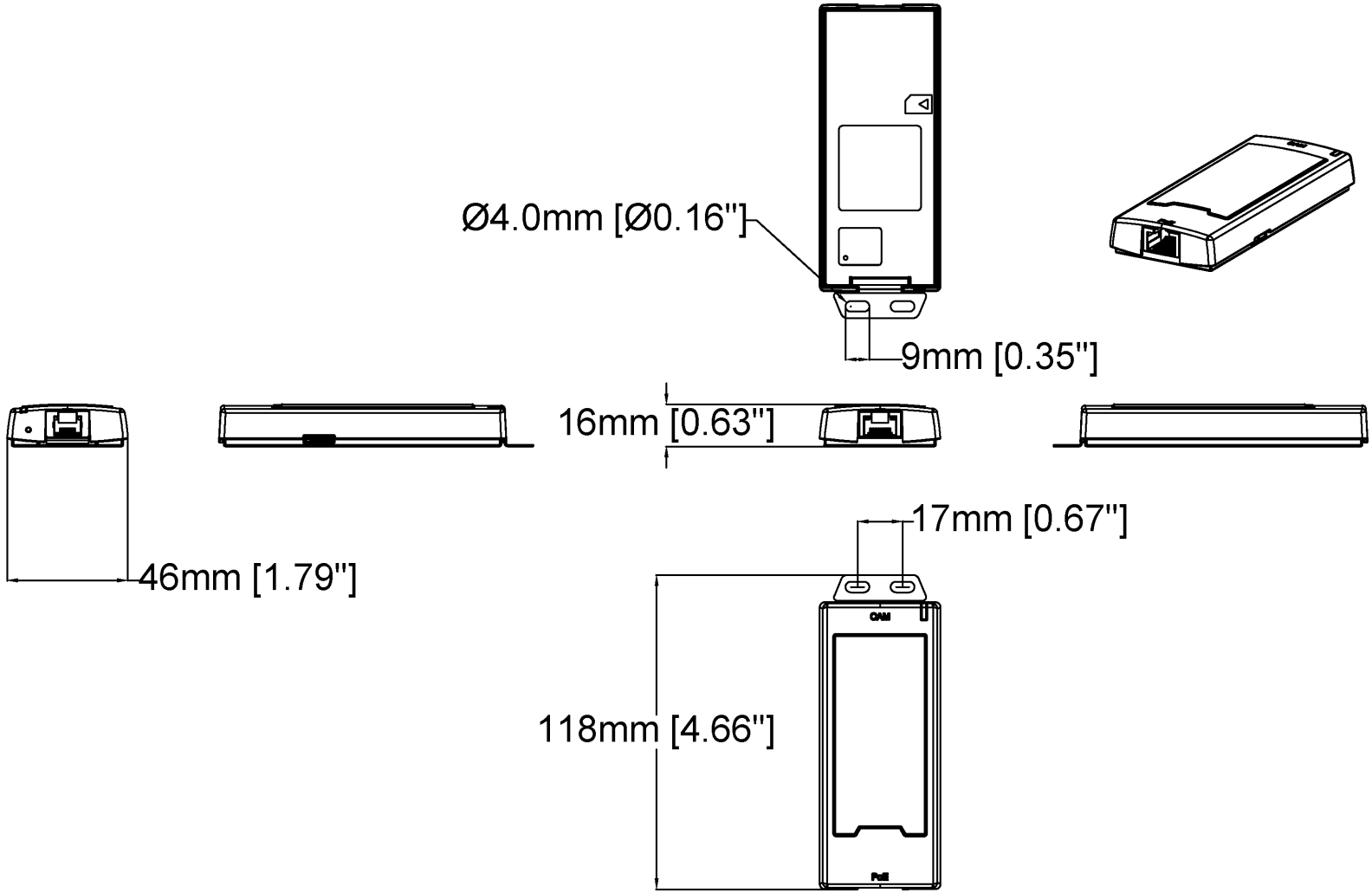

Revision	v.01	Revision date	2024-01-18
Paper size	A4	Release date	2024-01-18
Created by	MS	Scale	1:2

© 2024 Axis Communications

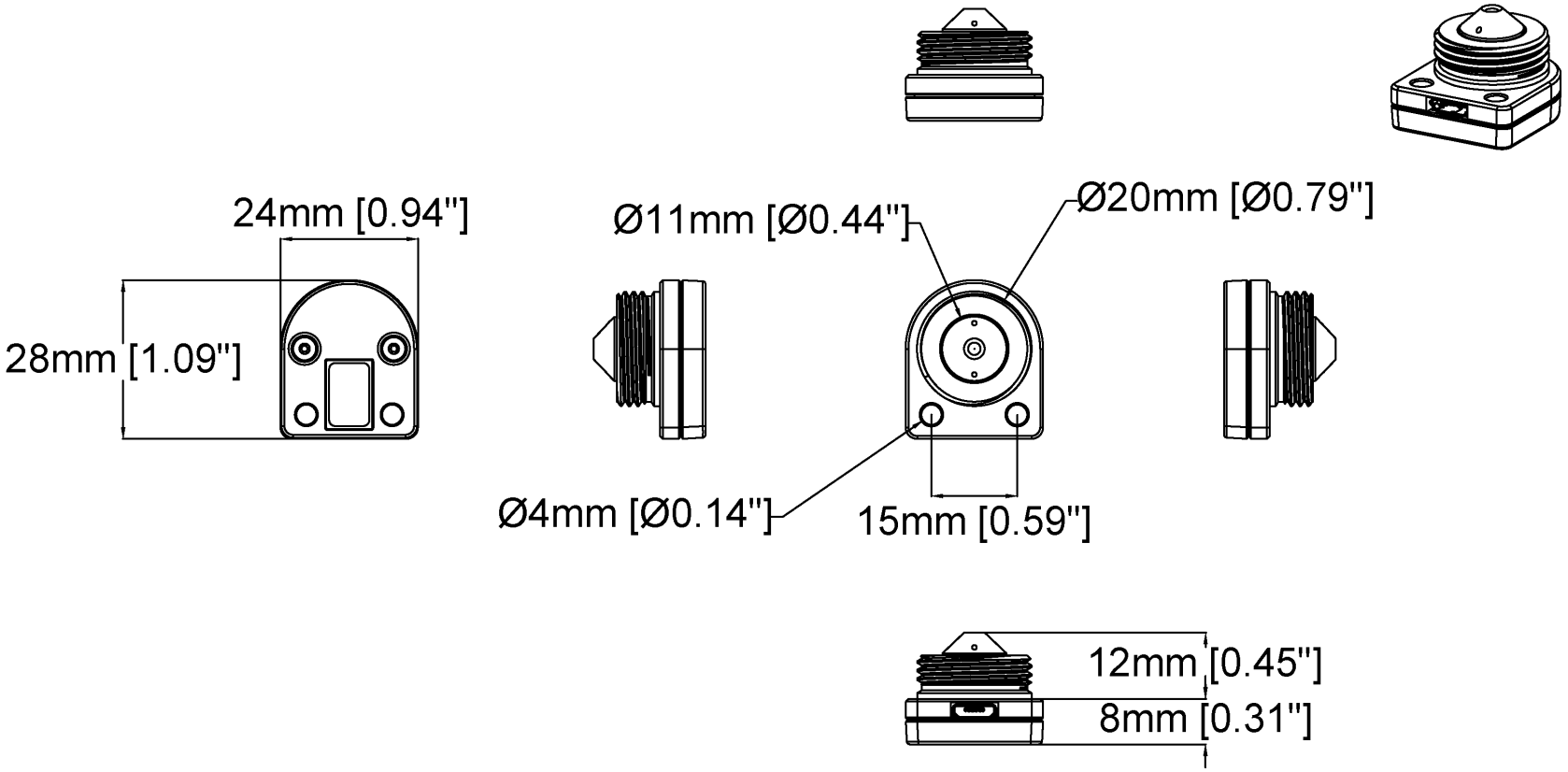

Revision	v.01	Revision date	2024-01-18
Paper size	A4	Release date	2024-01-18
Created by	MS	Scale	1:1

© 2024 Axis Communications

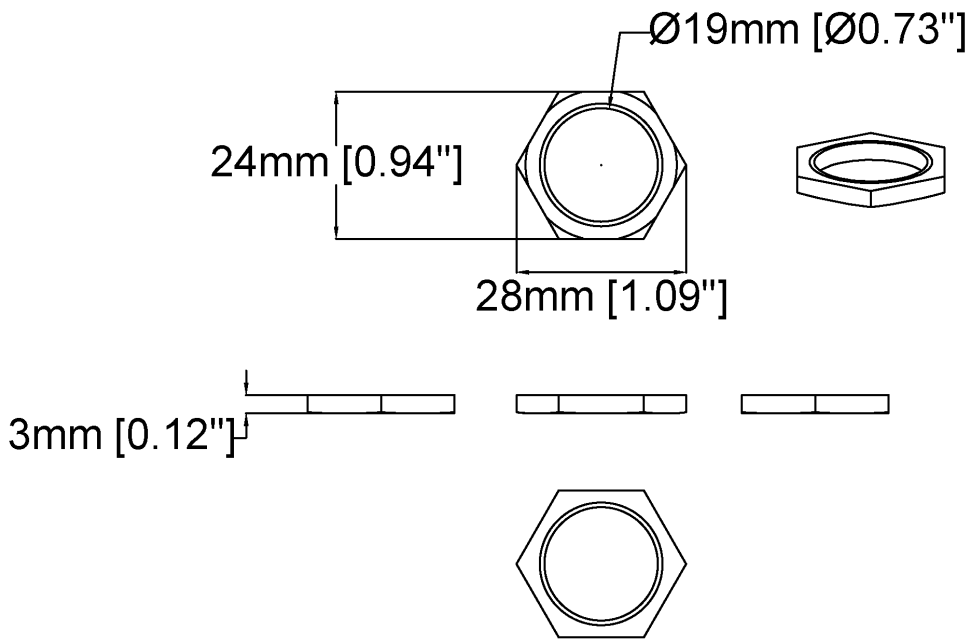

Revision	v.01	Revision date	2024-01-18
Paper size	A4	Release date	2024-01-18
Created by	MS	Scale	1:1

© 2024 Axis Communications

Hervorgehobene Funktionen

AXIS Object Analytics

AXIS Object Analytics ist eine vorinstallierte, vielseitige Videoanalysefunktion zur Erfassung und Klassifizierung von Personen, Fahrzeugen und Fahrzeugtypen. Dank KI-basierter Algorithmen und Verhaltensmuster analysiert sie die Szene und das räumliche Verhalten darin – individuell und ganz auf Ihre spezifischen Anforderungen zugeschnitten. Skalierbar und Edge-basiert, erfordert die Software einen minimalen Einrichtungsaufwand und unterstützt verschiedene, gleichzeitig ablaufende Szenarien.

AXIS Live Privacy Shield

Fernüberwachung von Aktivitäten in und außerhalb von Gebäuden in Echtzeit unter Wahrung der Privatsphäre.

Dank KI-basierter dynamischer Maskierung können Sie entscheiden, was maskiert oder unkenntlich gemacht werden soll, ohne dabei die Regeln und Vorschriften zum Schutz der Privatsphäre und persönlicher Daten zu verletzen. Die Anwendung ermöglicht die Maskierung beweglicher und statischer Objekte wie Personen, Fahrzeugkennzeichen oder Hintergründe. Die Anwendung arbeitet in Echtzeit sowohl mit Live- als auch aufgezeichneten Videostreams.

Axis Edge Vault

Axis Edge Vault ist die hardwarebasierte Cybersicherheitsplattform zum Schutz des Axis Geräts. Sie bildet die Grundlage für jedweden sicheren Betrieb und bietet Funktionen zum Schutz der Identität des Geräts, zur Sicherung seiner Integrität und zum Schutz vertraulicher Daten vor unbefugtem Zugriff. Beispielsweise sorgt der **sichere Systemstart** dafür, dass ein Gerät nur mit **signiertem Betriebssystem** gestartet werden kann. Dies verhindert konkrete Manipulationen der Bereitstellungskette. Ein Gerät mit signiertem Betriebssystem kann außerdem neue Geräte-Software validieren, bevor es zulässt, dass sie installiert wird. Und hinsichtlich der Sicherheit ist der **sichere Schlüsselspeicher** der entscheidende Faktor für den Schutz kryptografischer Daten, die für die sichere Kommunikation (IEEE 802.1X, HTTPS, Axis Geräte-ID, Schlüssel für die Zutrittskontrolle usw.) verwendet werden, vor einem Missbrauch bei Sicherheitsverletzungen. Der sichere Schlüsselspeicher wird über ein gemäß dem Common Criteria oder FIPS 140 zertifiziertes, hardwarebasiertes, kryptografisches Rechenmodul bereitgestellt.

Darüber hinaus stellen signierte Videos sicher, dass Videobeweise als fälschungssicher eingestuft werden können. Jede Kamera fügt dem Videostream mithilfe einer Signatur einen eindeutigen, im sicheren Schlüsselspeicher gespeicherten Schlüssel hinzu. Dadurch kann das Video zur Axis Kamera zurückverfolgt werden, von der es stammt.

Weitere Informationen zu Axis Edge Vault finden Sie unter *axis.com/solutions/edge-vault*.

Weitere Informationen finden Sie auf *axis.com/glossary*

© 2024 – 2026 Axis Communications AB. AXIS COMMUNICATIONS, AXIS, ARTPEC und VAPIX sind in verschiedenen Jurisdiktionen eingetragene Marken von Axis AB. Alle anderen Marken sind Eigentum ihrer jeweiligen Inhaber.Wir behalten uns das Recht auf Änderungen ohne Vorankündigung vor.