AXIS M1075-L Mk II Box Camera

2 MP con funciones completas y análisis de vídeo y audio

La AXIS M1075-L Mk II ofrece un excelente audio bidireccional y un objetivo con corrección IR para obtener vídeo de calidad profesional las 24 horas del día, los 7 días de la semana. Un LED indicador señala si se está realizando la transmisión de vídeo o la grabación, y un sensor de infrarrojos pasivo (PIR) puede detectar movimiento incluso en la oscuridad total. Asistida por IA, incluye una unidad de procesamiento de deep learning que habilita funciones avanzadas y potentes analíticas en el extremo. Por ejemplo, AXIS Object Analytics puede detectar, realizar un seguimiento y contar personas. Además, AXIS Audio Analytics puede detectar sonidos críticos, como gritos o ataques de tos. Además, Axis Edge Vault, una plataforma de ciberseguridad basada en el hardware, protege el dispositivo y garantiza el almacenamiento seguro de claves y operaciones sin riesgos con certificación FIPS 140-3 de nivel 3.

- > Día y noche con iluminación IR
- > Funciones de privacidad integradas
- > Sensor PIR para detección de movimiento
- > AXIS Audio Analytics en el perímetro
- > Comunicación de audio bidireccional

FIPS 140-3 Inside #5139

AXIS M1075-L Mk II Box Camera

Cámara

Variantes
Blanco

Sensor de imagen
CMOS RGB de barrido progresivo de 1/2,9"
Tamaño de píxel: 2,8 µm

Objetivo
Longitud focal fija, 3,16 mm, F2.0
Campo de visión horizontal: 103°
Campo de visión vertical: 55°
Iris fijo, corrección por infrarrojos

Día y noche
Filtro bloqueador de infrarrojos extraíble automáticamente

Iluminación mínima
Color: 0,18 lux a 50 IRE, F2.0
B/N: 0,04 lux a 50 IRE, F2.0
0 lux con iluminación de IR activada

Velocidad de obturación
De 1/19 000 s a 1/5 s

Sistema en chip (SoC)

Modelo
CV25

Flash
2048 RAM, 1024 Flash

Capacidad de computación
Unidad de procesamiento de deep learning (DLPU)

Vídeo

Compresión de vídeo
H.264 (MPEG-4 Parte 10/AVC) Main perfil y High perfil
H.265 (MPEG-H Parte 2/HEVC) Main perfil
Motion JPEG

Resolución
De 1280x960 a 320x240 (4:3)
De 1920 x 1080 a 640 x 360 (16:9)

Velocidad de fotogramas
Hasta 25/30 imágenes por segundo (50/60 Hz) con H.264, H.265 y MJPEG[1] en todas las resoluciones

Transmisión de vídeo
Múltiples transmisiones configurables individualmente en H.264, H.265 y Motion JPEG
Axis' Zipstream technology en H.264 y H.265
Velocidad de imagen y ancho de banda controlables
Compatibilidad con el modo de baja latencia

Ajustes de la imagen
Saturación, contraste, brillo, nitidez, WDR: hasta 120 dB dependiendo de la escena, balance de blancos, umbral día/noche, modo de exposición, zonas de exposición, compresión, rotación: 0°, 90°, 180°, 270° (incluido el formato pasillo), modo semáforo, exposición adaptativa al movimiento, duplicación de imagen, superposición dinámica, máscaras de privacidad

Audio

Transmisión
Bidireccional, full-duplex
Cancelación del eco y potenciador de voz

Codificación
LPCM de 24 bits, AAC-LC 8/16/32/48 kHz, G.711 PCM 8 kHz, G.726 ADPCM 8 kHz, Opus 8/16/48 kHz

Entrada/salida
Altavoz y micrófonos (puede desactivarse) integrados
74 dB-SPL (a 1 m)

Red

Protocolos de red
IPv4, IPv6 USGv6, ICMPv4/ICMPv6, HTTP, HTTPS[2], HTTP/2, TLS[2], QoS Layer 3 DiffServ, FTP, SFTP, CIFS/SMB, SMTP, mDNS (Bonjour), UPnP®, SNMP v1/v2c/v3 (MIB-II), DNS/DNSv6, NTP, PTP, NTS, RTSP, RTCP, RTP, SRTP/RTSPS, TCP, UDP, IGMPv1/v2/v3, DHCPv4/v6, SSH, LLDP, MQTT v3.1.1, Syslog, dirección de enlace local (ZeroConf)

1. *Velocidad de fotogramas reducida en Motion JPEG*
2. *Este producto incluye software desarrollado por OpenSSL Project para su uso en el kit de herramientas OpenSSL (openssl.org) y software criptográfico escrito por Eric Young (eay@cryptsoft.com).*

Protocolos de red
IPv4, IPv6 USGv6, ICMPv4/ICMPv6, HTTP, HTTPS[3], HTTP/2, TLS[3], QoS Layer 3 DiffServ, FTP, SFTP, CIFS/SMB, SMTP, mDNS (Bonjour), UPnP®, SNMP v1/v2c/v3 (MIB-II), DNS/DNSv6, NTP, PTP, NTS, RTSP, RTCP, RTP, SRTP/RTSPS, TCP, UDP, IGMPv1/v2/v3, DHCPv4/v6, SSH, SIP, LLDP, MQTT v3.1.1, Secure syslog (RFC 3164/5424, UDP/TCP/TLS), dirección de enlace local (ZeroConf)

Integración del sistema

Interfaz de programación de aplicaciones
API abierta para integración de software, incluidos VAPIX® y metadatos y AXIS Camera Application Platform; consulte las especificaciones en *axis.com*.
Conexión a la nube con un clic
ONVIF® Profile G, ONVIF® Profile M, ONVIF® Profile S y ONVIF® Profile T, consulte las especificaciones en *onvif.org*.
Compatibilidad con el protocolo de inicio de sesión (SIP) para la integración con sistemas de voz por IP (VoIP), de punto a punto o integrados con SIP/PBX

Controles en pantalla
Máscaras de privacidad
Clip multimedia
Iluminación con infrarrojos

Condiciones de evento
Audio: reproducción de clip de audio, detección de audio
Estado de los dispositivos: por encima de la temperatura de funcionamiento, por encima o por debajo de la temperatura de funcionamiento, por debajo de la temperatura de funcionamiento, dirección IP eliminada, secuencia en directo activa, pérdida de red, nueva dirección IP, fallo de almacenamiento, sistema preparado, dentro del intervalo de temperatura de funcionamiento
Almacenamiento local: grabación en curso, interrupción del almacenamiento, problemas de salud del almacenamiento detectados
E/S: la entrada digital está activa, la salida digital está activa, el activador manual, la entrada virtual está activa
MQTT: suscribirse
Programado y recurrente: horario
Vídeo: degradación de la velocidad de bits promedio, modo día-nocturno, manipulación

Acciones de eventos
Clips de audio: reproducir, detener
Modo diurno/nocturno: utilizar modo día-noche mientras la regla esté activa
E/S: alternar E/S una vez, alternar E/S mientras la regla está activa
Iluminación: uso de luces, uso de luces mientras la regla esté activa
Imágenes: FTP, HTTP, HTTPS, SFTP, correo electrónico y recurso compartido de red
MQTT: publicar
Notificación: HTTP, HTTPS, TCP y correo electrónico
Superposición de texto: usar superposición de texto, usar superposición de texto mientras la regla esté activa
Grabaciones: grabar vídeo, grabar vídeo mientras la regla esté activa
Mensajes de trampa SNMP: enviar, enviar mientras la regla está activa
LED de estado: LED de estado de flash, LED de estado de flash mientras la regla esté activa
Videoclips: FTP, HTTP, HTTPS, SFTP, correo electrónico y recurso compartido de red
Modo WDR: establecer modo WDR, establecer modo WDR mientras la regla esté activa

Analítica

Aplicaciones
Incluido
AXIS Object Analytics, AXIS Audio Analytics, AXIS Scene Metadata, AXIS Video Motion Detection, AXIS Live Privacy Shield, alarma antimanipulación activa
Compatible
Para consultar la compatibilidad con AXIS Camera Application Platform, que permite la instalación de aplicaciones de terceros, visite *axis.com/acap*

AXIS Object Analytics
Clases de objetos: personas, vehículos (tipos: coches, autobuses, camiones, motos)
Escenarios: traspaso de línea, objeto en área, recuento de traspaso de líneas, ocupación en el área
Hasta 10 escenarios
Otras características: objetos activados visualizados con cuadros limitadores codificados por colores
Áreas de inclusión y exclusión por polígonos
Configuración de perspectiva
Evento de alarma de movimiento ONVIF

AXIS Audio Analytics
Funciones: nivel de presión del sonido, detección de audio adaptativa, clasificación de audio
Lecciones de audio: ataque de tos, rotura de cristal, presencia humana, grito, voz fuerte, conversación
Metadatos de eventos: detecciones de audio, clasificaciones

3. *Este producto incluye software desarrollado por OpenSSL Project para su uso en el kit de herramientas OpenSSL (openssl.org) y software criptográfico escrito por Eric Young (eay@cryptsoft.com).*

AXIS Scene Metadata
Clases de objetos: personas,caras, vehículos (tipos: coches, autobuses, camiones, motos) matrículas
Atributos de objetos: color del vehículo, color de la ropa superior/inferior, confianza, posición

Homologaciones

EMC
EN 55032 Clase A, EN 55035, EN 61000-6-1, EN 61000-6-2
Australia/Nueva Zelanda: RCM AS/NZS CISPR 32 Clase A
Canadá: ICES-3(A)/NMB-3(A)
Europa: CE
Japón: VCCI Clase A
Corea: KS C 9832 Clase A, KS C 9835
EE. UU.: FCC Parte 15 Subparte B Clase A

Seguridad
CAN/CSA C22.2 N.º 62368-1 ed. 3, IEC/EN/UL 62368-1 ed. 3, IEC 62471 (exento), IS 13252

Entorno
IEC 60068-2-1, IEC 60068-2-2, IEC 60068-2-6, IEC 60068-2-14, IEC 60068-2-27, IEC 60068-2-78

Red
NIST SP500-267

Ciberseguridad
ETSI EN 303 645, FIPS 140, etiqueta de seguridad de IT BSI

Ciberseguridad

Seguridad perimetral
Software: sistema operativo firmado, protección contra retrasos de fuerza bruta, autentificación digest y OAuth 2.0 RFC6749/flujo de código de autorización OpenID para gestión centralizada de cuentas ADFS, protección por contraseña, cifrado de tarjeta SD AES-XTS-Plain64 de 256 bits
Axis Cryptographic Module (FIPS 140-3 nivel 3)
Hardware: plataforma de ciberseguridad Axis Edge Vault
Elemento seguro (CC EAL 6+), seguridad de sistema en un chip (TEE), ID de dispositivo de Axis, almacén de claves seguro, vídeo firmado, arranque seguro, sistema de archivos cifrado (AES-XTS-Plain64 256 bits)

Seguridad de red
IEEE 802.1X (EAP-TLS, PEAP-MSCHAPv2)[4], IEEE 802.1AE (MACsec PSK/EAP-TLS), IEEE 802.1AR, HTTPS/HSTS[4], TLS v1.2/v1.3[4], Network Time Security (NTS), Certificado PKI X.509, firewall basado en host
Con dongle inalámbrico opcional: WPA/WPA2-PSK, WPA/WPA2-Enterprise (EAP-TLS, EAP-PEAP/MSCHAPv2)

Documentación
Guía de seguridad de sistemas de AXIS OS
Política de gestión de la vulnerabilidad de Axis
Modelo de desarrollo de seguridad de Axis
Lista de materiales del software AXIS OS (SBOM)
Para descargar documentos, vaya a *axis.com/support/cybersecurity/resources*
Para obtener más información sobre el servicio de asistencia para ciberseguridad de Axis, vaya a *axis.com/cybersecurity*.

General

Carcasa
Carcasa de aluminio y plástico
Color: Blanco NCS S 1002-B
Clasificación IP: IP40

Alimentación
Alimentación a través de Ethernet (PoE)
IEEE 802.3af/802.3at Tipo 1 Clase 3
Típico 5,4 W, máximo 12,95 W, modo de potencia dinámica

Conectores
Red: RJ45 10BASE-T/100BASE-TX PoE blindado
E/S: Bloque de terminales de 4 pines de 2,5 mm para 1 entrada de alarma y 1 salida (salida de 12 V CC, carga máx. 25 mA)
USB
Bluetooth
Micro HDMI™

Iluminación con infrarrojos
OptimizedIR con LED IR de 850 nm, de larga duración y bajo consumo energético
Rango de alcance de 18 m (59 pies) o más según la escena

Almacenamiento
Compatibilidad con cifrado de tarjeta SD (AES-XTS-Plain64 256 bits)
Grabación en almacenamiento conectado a la red (NAS)
Consulte las recomendaciones sobre tarjetas SD y NAS en *axis.com*

4. *Este producto incluye software desarrollado por OpenSSL Project para su uso en el kit de herramientas OpenSSL (openssl.org) y software criptográfico escrito por Eric Young (eay@cryptsoft.com).*

Sensor de PIR
Sensor de movimiento infrarrojo pasivo (sensor PIR)
Gama: 7 m

Condiciones de funcionamiento
De 0 °C a 35 °C (de 32 °F a 95 °F)
Humedad relativa del 10 al 85 % (sin condensación)

Condiciones de almacenamiento
Temperatura: de -40 °C a 65 °C (de -40 °F a 149 °F)
Humedad: humedad relativa del 5 al 95 % (sin condensación)

Dimensiones
105 x 60 x 93 mm (4,1 x 2,4 x 3,7 pulg.)

Peso
153 g (0,34 lib)

Accesorios incluidos
Guía de instalación, descodificador de Windows® (una licencia de usuario), montaje en pared, conector de bloque de terminales

Accesorios opcionales
AXIS TM1901 Wireless Kit
AXIS T8415 Wireless Installation Tool
AXIS Surveillance Cards
Para obtener más información sobre accesorios, consulte *axis.com*

Sistemas de gestión de vídeo
Compatible con AXIS Camera Station Edge, AXIS Camera Station Pro y software de gestión de vídeo de socios de Axis disponible en *axis.com/vms*.

Idiomas
Alemán, chino (simplificado), chino (tradicional), coreano, español, finés, francés, holandés, inglés, italiano, japonés, polaco, portugués, ruso, sueco, tailandés, turco, vietnamita

garantia
Garantía de 5 años; consulte *axis.com/warranty*

Compatibilidad con software
Desarrollo de nuevas funciones hasta 2028 (AXIS OS Active 12 y 13)
Asistencia técnica hasta el 31-12-2033 (AXIS OS LTS 2028)
Más información sobre el ciclo de vida del AXIS OS en *help.axis.com/axis-os*

Números de pieza
Disponible en *axis.com/products/axis-m1075-l-mk-ii#part-numbers*

Sostenibilidad

Control de sustancias
Sin PVC, sin BFR/CFR de conformidad con la norma JEDEC/ECA, JS709

Materiales
Sin PVC, 68% de plásticos reciclados
Contenido de plástico renovable a base de carbono: 68 % (reciclado), 4 % (bio)
Análisis de minerales conflictivos conforme a las directrices de la OCDE
Para obtener más información sobre la sostenibilidad en Axis, vaya a *axis.com/about-axis/sustainability*

Responsabilidad medioambiental
axis.com/environmental-responsibility
Axis Communications es firmante del Acuerdo Mundial de las Naciones Unidas, obtenga más información en *unglobalcompact.org*

Detectar, observar, reconocer, identificar (DORI)

	Definición de DORI	Distancia
Detectar	25 px/m (8 px/pie)	42 m (137,7 pies)
Observar	63 px/m (19 px/pies)	16 m (52,4 pies)
Reconocer	125 px/m (38 px/pies)	8 m (26,2 pies)
Identificación	250 px/m (76 px/pies)	4 m (13,1 pies)

Los valores DORI se calculan utilizando densidades de píxeles para diferentes casos de uso, tal y como recomienda la norma EN-62676-4. Los cálculos utilizan el centro de la imagen como punto de referencia y consideran la distorsión del objetivo. La posibilidad de reconocer o identificar a una persona u objeto depende de factores como el movimiento del objeto, la compresión de vídeo, las condiciones de iluminación y el enfoque de la cámara. Utilice márgenes al planificar. La densidad de píxeles varía en cada imagen y los valores calculados pueden variar con respecto a las distancias del mundo real.

Esquemas de dimensiones

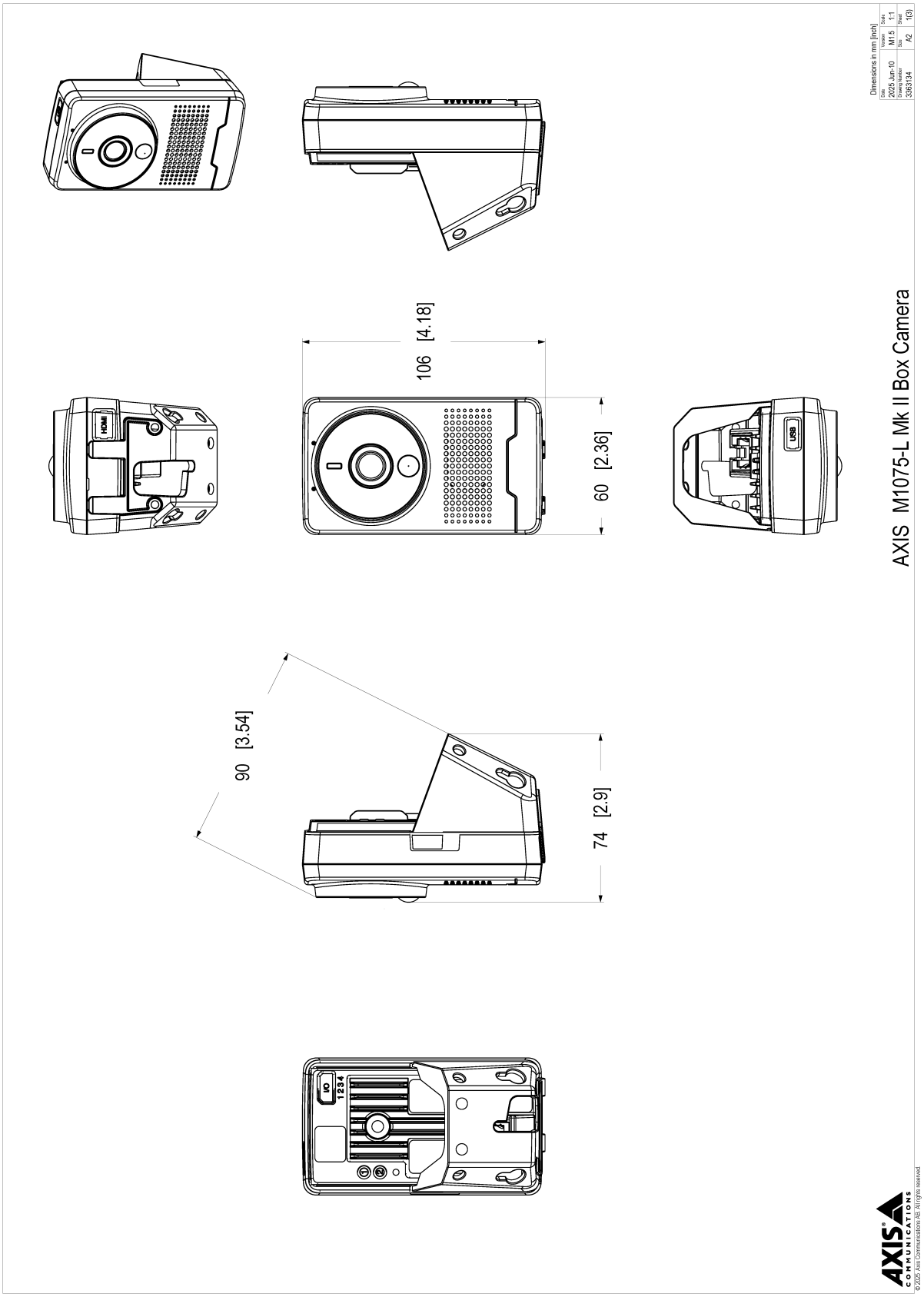

Mounting holes on the side of the product.

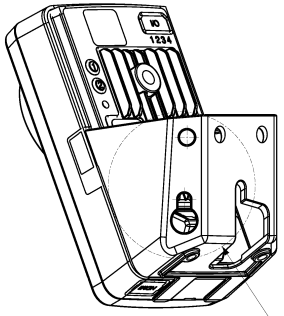

DETAIL A

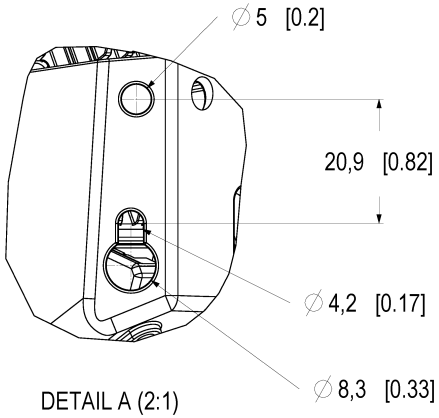

DETAIL A (2:1)

Mounting holes on the back of the product.

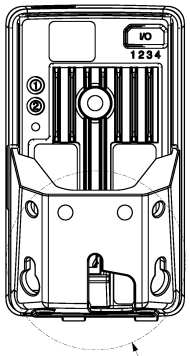

DETAIL B

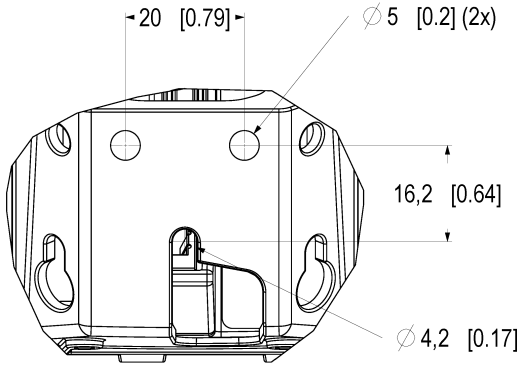

DETAIL B (2:1)

AXIS COMMUNICATIONS

© 2025 Axis Communications AB. All rights reserved.

AXIS M1075-L Mk II Box Camera

Dimensions in mm [inch]

Date	Version	Scale
2025 Jun-10	M1.5	1:1
Drawing Number	Size	Sheet
33631 34	A2	2(3)

Straight view of the backplate.

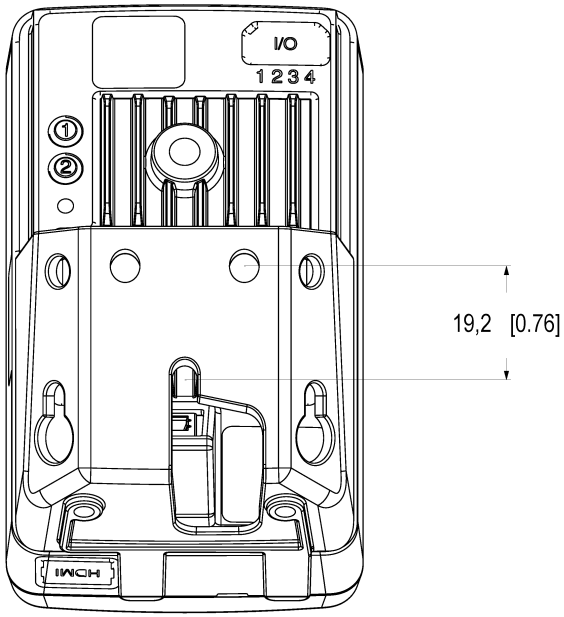

Dimensions in mm [inch]

Date	Version	Scale
2025 Jun-10	M1.5	2:1
Drawing Number	Size	Sheet
33631 34	A2	3(3)

AXIS M1075-L Mk II Box Camera

© 2025 Axis Communications AB. All rights reserved.

Funciones destacadas

AXIS Edge Vault

AXIS Edge Vault es la plataforma de ciberseguridad basada en hardware que protege el dispositivo Axis. Constituye la base de la que dependen todas las operaciones seguras y ofrece características para proteger la identidad del dispositivo, proteger su y proteger la información confidencial frente a accesos no autorizados. Por ejemplo, el **arranque seguro** garantiza que un dispositivo solo puede arrancar con el **sistema operativo firmado**. De esta forma, se evita la manipulación de la cadena de suministro física. Con el SO firmado, el dispositivo puede validar también el nuevo software antes de aceptar instalarlo. El almacén de claves seguro es la pieza clave para proteger la información criptográfica que se utiliza para una comunicación segura (IEEE 802.1X, HTTPS, ID de dispositivo Axis, claves de control de acceso, etc.) contra la extracción maliciosa en caso de una infracción de la seguridad. El **almacén de claves seguro** y las conexiones seguras se proporcionan a través de un módulo de cálculo criptográfico basado en hardware certificado por FIPS 140 o criterios comunes. Además, el vídeo firmado garantiza que las pruebas en vídeo no se han manipulado. Cada cámara utiliza un clave de firma de vídeo exclusiva, que se almacena en el almacén de claves seguro. Así se agrega una firma al flujo de vídeo, lo que permite rastrear el vídeo hasta la cámara Axis en la que se originó. Para obtener más información sobre AXIS Edge Vault, consulte *axis.com/solutions/edge-vault*

AXIS Object Analytics

AXIS Object Analytics es una analítica de vídeo que ofrece muchas funciones y viene preinstalada, que detecta y clasifica personas, vehículos y tipos de vehículos. Gracias a algoritmos basados en IA y condiciones de recuperación de información, analiza la escena y su comportamiento espacial dentro, todo ello diseñado para sus necesidades específicas. Escalable y basada en el extremo, requiere el mínimo esfuerzo para configurar y es compatible con diversos escenarios que se ejecutan al mismo tiempo

AXIS Audio Analytics

AXIS Audio Analytics utiliza la detección de audio adaptativa para generar alarmas en caso de aumentos repentinos del volumen del sonido. Con los clasificadores basados en IA, puede detectar gritos y gritos. También puede obtener una confirmación adicional combinando AXIS Audio Analytics con el análisis de vídeo. Esta aplicación inteligente solo transmite metadatos para garantizar que se protege la privacidad. AXIS Audio Analytics es una de las principales características de AXIS OS y viene preinstalada sin coste adicional.

AXIS Live Privacy Shield

Supervise de forma remota las actividades tanto en interiores como en exteriores mientras protege la privacidad en tiempo real. Con enmascaramiento dinámico basado en IA puede elegir qué enmascarar o desenfocar mientras cumple las reglas y normativas que protegen la privacidad y los datos personales. La aplicación permite enmascarar objetos en movimiento y quietos como personas, matrículas o fondos. La aplicación funciona en tiempo real y tanto en flujos de vídeo grabados como en directo.

Zipstream

La tecnología Axis Zipstream conserva todos los detalles forenses importantes en la transmisión de vídeo al tiempo que reduce las necesidades de ancho de banda y almacenamiento en más de un 50 %. Zipstream incluye algoritmos inteligentes que garantizan la identificación, grabación y envío de la información forense relevante a la máxima resolución y velocidad de fotogramas.

© 2025 – 2026 Axis Communications AB. AXIS COMMUNICATIONS, AXIS, ARTPEC y VAPIX son marcas comerciales registradas de Axis AB en diferentes jurisdicciones. Todas las demás marcas comerciales son propiedad de sus respectivos titulares.Nos reservamos el derecho de introducir modificaciones sin previo aviso.