AXIS C1610-VE Network Sound Projector

Haut-parleur élégant et robuste pour une voix claire

Ce projecteur son réseau offre un design propre et minimaliste, adapté à la fois aux environnements extérieurs et intérieurs. Le traitement numérique du signal (DSP) garantit un son clair et le logiciel de gestion audio embarqué permet aux utilisateurs de coordonner à distance des messages de sécurité, de sûreté et d'exploitation en même temps qu'une musique d'arrière-plan. La mémoire intégrée prend en charge les messages préenregistrés et la prise de parole en direct permet au personnel d'annoncer des événements en temps réel. Reposant sur des normes ouvertes, ce haut-parleur prend en charge l'intégration avec la vidéo sur IP, le contrôle d'accès, l'analyse et la VoIP (prenant en charge le protocole SIP). Cette unité autonome se connecte directement à votre réseau standard pour une solution audio flexible, évolutive et économique. En outre, comme elle est résistante au vandalisme avec son indice de protection IK11, elle peut être placée presque partout.

- Design élégant et anti-vandalisme
- Système de haut-parleur tout-en-un, pour une utilisation en extérieur
- Connexion au réseau standard
- Installation simple avec PoE
- Tests de santé à distance

reddot winner 2022

AXIS C1610-VE Network Sound Projector

Matériel audio

Boîtier
Boîtier unidirectionnel avec haut-parleur à cône dynamique large bande 4 pouces

Niveau de pression sonore maximum
106 dB

Réponse en fréquence
200 Hz - 16 kHz

Étendue de couverture
130° (à 2 kHz)

Entrée/sortie
Microphone intégré (peut être désactivé mécaniquement)

Spécifications du microphone intégré
50 Hz - 15 kHz

Description d'amplificateur
Amplificateur intégré 7 W de Classe D

Traitement du signal numérique
Intégré et pré-configuré

Gestion audio

AXIS Audio Manager Edge
Intégré :
– Gestion de zone vous permettant de diviser jusqu'à 200 haut-parleurs en 20 zones.
– Gestion des contenus pour la musique et les annonces en direct/pré-enregistrées.
– Programmation pour décider où et quand diffuser un contenu.
– Priorisation des contenus pour garantir que les messages urgents interrompent le planning.
– Surveillance de l'état de santé du système en cas de détection à distance d'erreurs système.
- Gestion des utilisateurs pour contrôler les accès aux fonctions.
Pour plus d'informations, consultez la fiche technique sur *axis.com/products/axis-audio-manager-edge/support*

AXIS Audio Manager Pro
Pour les systèmes plus grands et plus avancés. Vendu séparément.
Pour les spécifications, veuillez consulter la fiche technique à l'adresse *axis.com/products/axis-audio-manager-pro/support*.

AXIS Audio Manager Center
AXIS Audio Manager Center est un service cloud pour l'accès et la gestion à distance de systèmes multi-sites.
Pour les spécifications, veuillez consulter la fiche technique à l'adresse *axis.com/products/axis-audio-manager-center/support*.

Logiciel audio

Diffusion en flux (streaming)
Transmission unidirectionnelle/bidirectionnelle avec suppression d'écho half-duplex en option. Mono .

(codage)
AAC LC 8/16/32/48 kHz, G.711 PCM 8 kHz, G.726 ADPCM 8 kHz, loi µ Axis 16 kHz, WAV, Opus 8/16/48 kHz
MP3 en mono/stéréo de 64 kbit/s à 320 kbit/s.
Débit binaire constant et variable.
Taux d'échantillonnage de 8 kHz à 48 kHz.

Intégration système

Application Programming Interface (interface de programmation d'applications)
API ouverte pour l'intégration logicielle, avec VAPIX® et AXIS Camera Application Platform (ACAP).
Connexion au cloud en un clic

Systèmes de gestion vidéo
Compatible avec AXIS Camera Station Edge, AXIS Camera Station Pro, et les logiciels de gestion vidéo des partenaires Axis disponibles sur *axis.com/vms*.

Annonces publiques
Singlewire InformaCast®, Intrado Revolution, Lynx, Alertus

Communication unifiée
Compatibilité vérifiée :
Clients SIP : 2N, Yealink, Cisco, Linphone, Grandstream
Serveurs PBX/SIP : Cisco Call Manager, Cisco BroadWorks, Avaya, Asterix, Grandstream
Fournisseurs de services cloud : Webex, Zoom

SIP
Fonctions SIP prises en charge : serveur SIP secondaire, IPv6, SRTP, SIPS, SIP TLS, DTMF (RFC2976 et RFC2833), NAT (ICE, STUN, TURN)
RFC 3261 : INVITE, CANCEL, BYE, REGISTER, OPTIONS, INFO
DTMF (RFC 4733/RFC 2833)

Conditions de l'événement
Audio : lecture de clips audio, résultat du test du haut-parleur
Appeler: état, changement d'état
Statut des périphériques: adresse IP bloquée/supprimée, nouvelle adresse IP, perte du réseau, système prêt, flux de données vidéo en direct actif
Stockage local: enregistrement en cours, interruption du stockage, problèmes d'état du stockage détectés
E/S: entrée numérique, déclenchement manuel, entrée virtuelle
MQTT: sans état
Programmés et récurrents : programme

Déclenchement d'actions en cas d'événement
Audio : exécution du test automatique du haut-parleur
Clips audio: lecture, arrêt
E/S: activer/désactiver l'E/S une fois, activer/désactiver l'E/S tant que la règle est active
Voyants LED: LED d'état clignotante, LED d'état clignotante tant que la règle est active
Lumière et sirène : exécuter un profil luminosité, exécuter un profil luminosité pendant que la règle est active, arrêter les activités
MQTT: publication
Notification : HTTP, HTTPS, TCP et e-mail
Enregistrements : enregistrer l'audio, enregistrer l'audio tant que la règle est active
Sécurité: effacer la configuration
Déroutements SNMP: envoyer, envoyer tant que la règle est active

Aides à l'installation intégrées
Identification et reconnaissance des tonalités de test

Surveillance fonctionnelle
Test automatique du haut-parleur (vérification via microphone intégré)

Agréments

CEM
EN 55032 Classe B, EN 50121-4, EN 61000-6-1, EN 61000-6-2, IEC 62236-4, EN 55024
Australie/Nouvelle-Zélande : RCM AS/NZS CISPR 32 Classe B
Canada : ICES-3(B)/NMB-3(B)
Japon : VCCI Classe B
Corée : KC KN32 Classe B, KC KN35
États-Unis : FCC partie 15 - Sous-partie B, Classe B
Transport ferroviaire : IEC 62236-4

Protection
IEC/EN/UL 62368-1, IEC/EN/UL 60950-22

Environnement
IEC 62262 IK11, IEC 60068-2-1, IEC 60068-2-2, IEC 60068-2-14, IEC 60068-2-78, IEC/EN 60529 IP66, NEMA 250 Type 4X, MIL-STD-810G 509.5, ISO 21207 (Méthode B), ISO 4892-2

Cybersécurité
ETSI EN 303 645, Label de Sécurité Informatique BSI

Réseau

Protocoles réseau
IPv4/v6[1], HTTP, HTTPS[2], SSL/TLS[2], QoS Layer 3 DiffServ, FTP, SFTP, CIFS/SMB, SMTP, Bonjour, UPnP™, SNMP v1/v2c/v3 (MIB-II), DNS, DynDNS, NTP, PTP, RTSP, RTP, TCP, UDP, IGMPv1/v2/v3, RTCP, ICMP, DHCP, ARP, SOCKS, SSH, NTCIP, SIP

Cybersécurité

Sécurité locale
Logiciel : authentification Digest et flux d'identifiants clients/par code d'autorisation OAuth 2.0 RFC6749 OpenID pour la gestion centralisée des comptes ADFS, protection par mot de passe

Sécurité réseau
IEEE 802.1X (EAP-TLS, PEAP-MSCHAPv2)[2], IEEE 802.1AR, HTTPS/HSTS[2], TLS v1.2/v1.3[2], sécurité de l'heure réseau (NTS), IGC de certification X.509, pare-feu basé sur l'hôte

1. *Synchronisation audio avec IPv4 uniquement.*
2. *Ce produit comprend des logiciels développés par le projet OpenSSL pour une utilisation dans la boîte à outils OpenSSL (openssl.org/), ainsi qu'un logiciel de cryptographie développé par Eric Young (eay@cryptsoft.com).*

Documentation
Guide de renforcement de la sécurité d'AXIS OS
Politique de gestion des vulnérabilités d'Axis
Modèle de développement de la sécurité Axis
Facture des matériels du logiciel d'AXIS OS (SBOM)
Pour télécharger des documents, rendez-vous sur *axis.com/support/cybersecurity/resources*
Pour en savoir plus sur la prise en charge de la cybersécurité Axis, rendez-vous sur *axis.com/cybersecurity*

Système sur puce

Modèle
NXP i.MX 6SoloX

Flash
RAM de 512 Mo, mémoire flash de 512 Mo

Général

Boîtier
Aluminium résistant aux chocs, conforme aux normes IP66-, IK11-, NEMA 4X- et MIL-STD-810G 509.5.

Alimentation
Power over Ethernet (PoE) IEEE 802.3af/802.3at Type 1 Classe 3, type 4.5 W, max 12,95 W

Connecteurs
RJ45 10BASE-T/100BASE-TX PoE
E/S: Bloc terminal 2,5 mm à 4 broches pour 2 x E/S configurables supervisées

Voyants DEL
LED d'état, LED face avant

Stockage
Compatible avec les cartes microSD/microSDHC/microSDXC
Taille max. : 1 To
Pour obtenir des conseils sur la carte SD, rendez-vous sur *www.axis.com*

Fiabilité
Conçu pour un fonctionnement 24 h/24, 7 j/7.

Conditions de fonctionnement
-40°C à 55 °C (-40 °F à 131 °F)
Humidité relative de 10 à 100 % (avec condensation)

Conditions de stockage
-40 °C à 65 °C (-40 °F à 149 °F)
Humidité relative de 5 à 95 % (avec condensation)

Dimensions
Ø203 x 105 mm (Ø8,0 x 4,1 po)

Poids
4,1 kg (9,0 lb)

Contenu de la boîte
Haut-parleur, guide d'installation, clé d'authentification du propriétaire, AXIS Connector Guard A, cosse de câble

Accessoires en option
AXIS T91B47 Pole Mount, AXIS T91F67 Pole Mount, Cable Gland M20x1.5, RJ45, Cable Gland A M20, Injecteurs AXIS Power over Ethernet, T94R01B Corner Bracket, T94P01B Corner Bracket, T94S01P Conduit Back Box
Pour plus d'accessoires, voir *axis.com*

Langues
Anglais, Allemand, Français, Espagnol, Italien, Russe, Chinois simplifié, Japonais, Coréen, Portugais, Polonais, Chinois traditionnel, Néerlandais, Tchèque, Suédois, Finnois, Turc, Thaï, Vietnamien

Garantie
Garantie de 5 ans, voir *axis.com/warranty*
Disponible sur *axis.com/products/axis-c1610-ve#part-numbers*

Outils

Conception
AXIS Site Designer
Disponible sur *axis.com*

Installation
AXIS Device Manager, sélecteur de produits, sélecteur d'accessoires
Disponible sur *axis.com*

Écoresponsabilité

Contrôle des substances
Sans PVC et sans BFR/CFR conformément à la norme JEDEC/ECA JS709
RoHS conformément à la directive de l'UE RoHS 2011/65/EU/ et EN 63000:2018
REACH conformément à (CE) N° 1907/2006. Pour en savoir plus sur l'UUID SCIP, rendez-vous sur axis.com/partner.

Matériaux

Contenu en plastique à base de carbone renouvelable : 26 % (recyclé) : 0 %, produits bio : 26 %, capture carbone : 0%)
Vérification conformément aux lignes directrices de l'OCDE concernant le devoir de diligence pour les chaînes d'approvisionnement en minerais provenant de zones de conflit
Pour en savoir plus sur le développement durable chez Axis, veuillez aller à *axis.com/about-axis/sustainability*

Responsabilité environnementale

axis.com/environmental-responsibility
Axis Communications est signataire du Pacte mondial des Nations unies ; pour en savoir plus, accédez à *unglobalcompact.org*

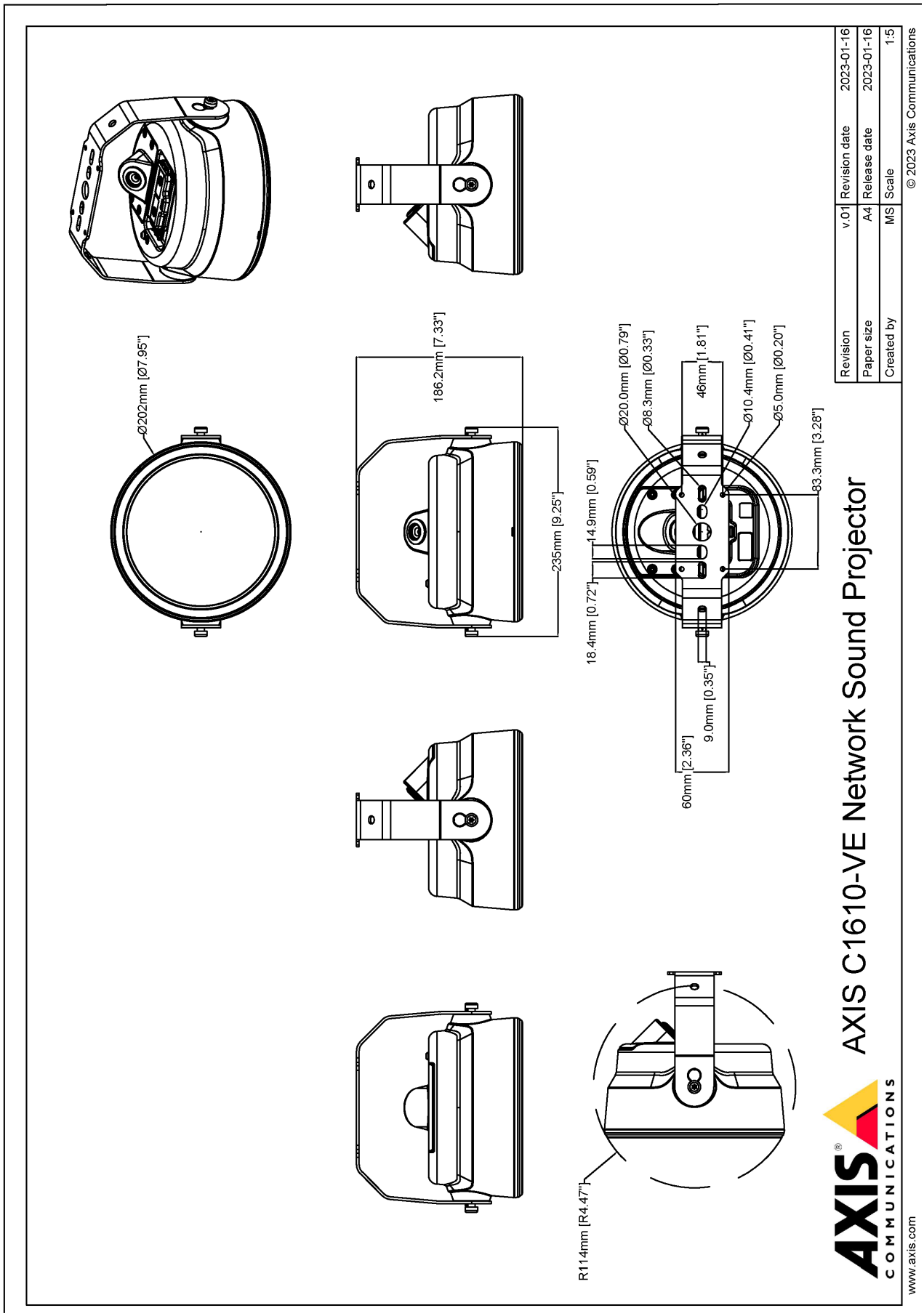

© 2022 – 2026 Axis Communications AB. AXIS COMMUNICATIONS, AXIS, ARTPEC et VAPIX sont des marques déposées d'Axis AB dans différentes juridictions. Toutes les autres marques sont la propriété de leurs détenteurs respectifs.Nous nous réservons le droit d'effectuer des modifications sans préavis.