AXIS P1518-E Box Camera

Vues grand angle et rapprochée en un

Cette caméra à double capteur offre des vues grand angle et rapprochée de la même scène. Lightfinder 2.0 et Forensic WDR garantissent une grande précision criminalistique dans des conditions de luminosité difficiles. Il est facile à installer et à entretenir et comprend un zoom et un focus à distance pour une installation rapide et précise. Cette caméra, certifiée IP66, IP67, IK10 et NEMA 4X, est capable de résister à des vents de la force d'un ouragan. Propulsée par l'IA, elle est livrée avec AXIS Object Analytics préinstallé pour détecter, classer, suivre et compter les humains, les véhicules et les différents types de véhicules. De plus, Axis Edge Vault, une plate-forme de cybersécurité basée sur le matériel, protège le périphérique et offre des opérations et un stockage sécurité des clés certifié FIPS 140-3 de niveau 3.

- Deux capteurs pour les vues grand angle et rapprochée
- Excellente qualité d'image dans des conditions de luminosité difficiles
- Analyses pilotées par l'IA
- Coût total de possession (TCO) bas
- Cybersécurité intégrée avec Axis Edge Vault

AXIS P1518-E Box Camera

Caméra

Capteur d'image
8 MP : balayage progressif 1 x 1/1.2" RGB CMOS
2 MP : balayage progressif 1 x 1/2.8" RGB CMOS
Taille des pixels 2,9 µm

Objectif
Objectif 5,9 mm :
Vari focal, 5,9-13,8 mm, F1.5 - 2.9
Champ de vision horizontal : 114 °-46 °
Champ de vision vertical : 62 °-26 °
Distance de mise au point minimale : 1 m (3,3 pi)
Objectif de 29 mm :
Vari focal, 10,9–29 mm, F1.7
Champ de vision horizontal 29˚-11˚
Champ de vision vertical 16˚-6˚
Distance de mise au point minimale : 2,5 m (8,2 pi)
Les deux objectifs :
Correction infrarouge, zoom à distance et mise au point, contrôle P-Iris

Jour et nuit
Masque IR automatique

Éclairage minimum
Objectif 5,9 mm :
Couleur : 0,05 lux à 50 IRE, F1.5
N/B : 0,01 lux à 50 IRE, F1.5
Objectif de 29 mm :
Couleur : 0,06 lux, à 50 IRE F1.7
N/B : 0,01 lux, à 50 IRE F1.7

Vitesse d'obturation
Objectif 5,9 mm :
Avec Forensic WDR : de 1/33 500 s à 2 s
Sans WDR : 1/66 500 s à 2 s
Objectif de 29 mm :
Avec Forensic WDR : 1/37 000 s à 2 s
Sans WDR : 1/71 500 s à 2 s

Réglage de la caméra
Objectif de 29 mm :
Panoramique ±15°, inclinaison ±15°

Système sur puce

Modèle
ARTPEC-8

Flash
RAM de 2 Go, mémoire flash de 8 Go

Capacités de calcul
Processeur de deep learning (DLPU)

Vidéo

Compression vidéo
Profils de base, principal et High profile H.264 (MPEG-4 Partie 10/AVC)
Profil principal H.265 (MPEG-H Partie 2/HEVC)
Motion JPEG

Résolution
Objectif 5,9 mm :
16:9 : 3840 x 2160 à 480 x 270
16:10 : 2560 x 1600 à 640 x 400
4:3: 2592 x 1944 à 320 x 240
Objectif de 29 mm :
16:9 : 1920 x 1080 à 480 x 270
16:10 : 1280 x 800 à 640 x 400
4:3: 1280 x 960 à 320 x 240

Fréquence d'image
Avec Forensic WDR : Jusqu'à 25/30 ips (50/60 Hz) dans toutes les résolutions
Non WDR : Jusqu'à 50/60 ips (50/60 Hz) dans toutes les résolutions (pour objectif de 29 mm uniquement)

Flux vidéo
Jusqu'à 20 flux vidéo uniques et configurables[1]
Axis Zipstream technology en H.264 et H.265
Fréquence d'images et bande passante contrôlables
H.264/H.265 VBR/ABR/MBR
Mode faible latence
Indicateur de diffusion vidéo

Rapport signal/bruit :
> 55 dB

Plage dynamique étendue (WDR)
Forensic WDR : jusqu'à 120 dB en fonction de l'emplacement

Réduction du bruit
Filtre spatial (réduction de bruit 2D)
Filtre temporel (réduction de bruit 3D)

1. *Nous recommandons 3 flux vidéo uniques au maximum par caméra ou canal, pour une expérience utilisateur optimisée, la bande passante réseau et l'utilisation du stockage. Un flux vidéo unique peut être diffusé à de nombreux clients vidéo sur le réseau via une méthode de transport multicast ou unicast via une fonction de réutilisation de flux intégrée.*

Paramètres d'image
Saturation, contraste, luminosité, netteté, balance des blancs, seuil jour/nuit, contraste local, courbe des gammas, mode d'exposition, zones d'exposition, désembuage, correction de la distorsion en barillet, compression, rotation : 0 °, 90 °, 180 °, 270 ° incluant Corridor format (pour objectif 5,9 mm uniquement), mise en miroir, incrustation dynamique de texte et d'images, masque de confidentialité polygonal
Profils de scène : médico-légal, vivant, aperçu de la circulation, plaque d'immatriculation (pour objectif 29 mm uniquement)

Traitement de l'image
Axis Zipstream, Forensic WDR, Lightfinder 2.0

Panoramique, Inclinaison et Zoom (PTZ)
Zoom optique, positions préréglées
File d'attente de contrôle

Audio

Points forts
Contrôle automatique du gain
Appairage du haut-parleur
Appairage du microphone
Spectrum Visualizer[2]

Diffusion en flux (streaming)
Duplex configurable :
bidirectionnel (half-duplex, full-duplex)

Entrée
Entrée via l'appairage du micro
Entrée pour microphone externe déséquilibré, alimentation microphone 5 V en option
Entrée numérique, alimentation en boucle 12 V en option
Entrée de ligne déséquilibrée

Sortie
Sortie via l'appairage du haut-parleur

(codage)
24 octets LPCM, AAC-LC 8/16/32/44.1/48 kHz, G.711 PCM 8 kHz, G.726 ADPCM 8 kHz, Opus 8/16/48 kHz
Débit binaire configurable

Réseau

Protocoles réseau
IPv4, IPv6 USGv6, ICMPv4/ICMPv6, HTTP, HTTPS[3], HTTP/2, TLS[3], QoS Layer 3 DiffServ, FTP, SFTP, CIFS/SMB, SMTP, mDNS (Bonjour), UPnP®, SNMP v1/v2c/v3 (MIB-II), DNS/DNSv6, DDNS, NTP, PTP, NTS, RTSP, RTP, SRTP/RTSPS, TCP, UDP, IGMPv1/v2/v3, RTCP, ICMP, DHCPv4/v6, ARP, SSH, LLDP, CDP, MQTT v3.1.1, Syslog sécurisé (RFC 3164/5424, UDP/TCP/TLS), Adresse lien-local (sans configuration)

Intégration système

Application Programming Interface (interface de programmation d'applications)
API ouverte pour l'intégration de logiciels, avec VAPIX®, métadonnées et plate-forme d'applications pour caméras Axis (ACAP) ; caractéristiques disponibles sur *axis.com/developer-community*.
Connexion au cloud en un clic
Profil G ONVIF®, Profil M ONVIF®, Profil S ONVIF® et Profil T ONVIF®, caractéristiques disponibles sur *onvif.org*

Systèmes de gestion vidéo
Compatible avec AXIS Camera Station Edge, AXIS Camera Station Pro, et les logiciels de gestion vidéo des partenaires Axis disponibles sur *axis.com/vms*.

Commandes à l'écran
Masques de confidentialité
Clip multimédia

Edge-to-Edge
Appairage du microphone
Appairage de radar
Appairage du haut-parleur

2. *Fonctionnalité disponible avec ACAP*
3. *Ce produit comprend des logiciels développés par le projet OpenSSL pour une utilisation dans la boîte à outils OpenSSL (openssl.org/), ainsi qu'un logiciel de cryptographie développé par Eric Young (eay@cryptsoft.com).*

Conditions de l'événement
Statut des périphériques: au-dessus/en dessous/dans les limites de la plage de température de fonctionnement, boîtier ouvert, adresse IP bloquée, adresse IP supprimée, flux de données vidéo en direct actif, perte du réseau, nouvelle adresse IP, protection contre la surintensité de l'alimentation en boucle, système prêt
Audio numérique : signal numérique contenant des métadonnées Axis, signal numérique comme taux d'échantillonnage non valide, signal numérique manquant, signal numérique OK
Stockage local: enregistrement en cours, interruption du stockage, problèmes d'état du stockage détectés
E/S: entrée/sortie numérique, déclenchement manuel, entrée virtuelle
MQTT: client connecté, sans état
Programmés et récurrents : programme
Vidéo: dégradation du débit binaire moyen, mode jour-nuit, sabotage

Déclenchement d'actions en cas d'événement
Mode jour-nuit : utiliser le mode jour-nuit
Defog (Désembuage) : définir le mode Désembuage)
E/S: activer/désactiver l'E/S
Éclairage: utiliser les lumières
Images : envoyer des images via FTP, SFTP, HTTP, HTTPS, partage de réseau et e-mail
MQTT: publication
Notification : envoyer des notifications par HTTP, HTTPS, TCP et e-mail
Incrustation de texte: utiliser l'incrustation de texte
Enregistrements : enregistrement vidéo
Sécurité: effacer la configuration
Déroutements SNMP: envoyer des messages de trap SNMP
Clips vidéo : envoyer des clips vidéo via FTP, SFTP, HTTP, HTTPS, partage de réseau et e-mail
Mode WDR: définir le mode WDR

Aides à l'installation intégrées
Compteur de pixels, focus à distance, grille de niveau, zoom à distance (pour objectif de 29 mm uniquement), panoramique et inclinaison à distance (pour objectif de 29 mm uniquement), assistance à l'installation de la caméra de surveillance du trafic.

Fonctions d'analyse

Applications
Inclus
AXIS Object Analytics, AXIS Scene Metadata, AXIS Video Motion Detection, alarme de détérioration, détection audio
Compatible
AXIS License Plate Verifier (pour objectif 29 mm uniquement)
Prise en charge d'AXIS Camera Application Platform permettant l'installation d'applications tierces, voir *axis.com/acap*

AXIS Object Analytics
Classes d'objets : humains, véhicules: (types : voitures, bus, camions, vélos, autres)
Scénarios : franchissement de ligne, objet dans la zone, temps dans la zone, comptage de lignes croisées, occupation dans la zone, détection du talonnage, surveillance PPI[BETA], mouvement dans la zone, franchissement de ligne de mouvement
Jusqu'à 10 scénarios
Autres fonctions : objets déclenchés visualisés avec trajectoires, matrices de caractères et tableaux à codes couleurs
Zones d'inclusion et d'exclusion polygone
Configuration de la perspective
Événement d'alarme de mouvement ONVIF

AXIS Scene Metadata
Classes d'objets : personnes, visages, véhicules (types : voitures, bus, camions, vélos), plaques d'immatriculation
Attributs d'objet : couleur du véhicule, couleur des vêtements (haut ou bas du corps), confiance, position

Agréments

Marquages de produit
CSA, UL/cUL, CE, KC, EAC, VCCI, RCM

Chaîne d'approvisionnement
Conforme aux exigences de la TAA

CEM
CISPR 35, CISPR 32 Classe A, EN 55035,
EN 55032 Classe A, EN 50121-4, EN 50121-3-2,
EN 61000-3-2, EN 61000-3-3, EN 61000-6-1,
EN 61000-6-2
Australie/Nouvelle-Zélande :
RCM AS/NZS CISPR 32 Classe A
Canada : ICES(A)/NMB(A)
Japon : VCCI Classe A
Corée du Sud : KS C 9835, KS C 9832 Classe A
États-Unis : FCC partie 15 - sous-partie B, Classe A
Transport ferroviaire : IEC 62236-4

Protection
CAN/CSA C22.2 No. 62368-1 éd.3,
IEC/EN/UL 62368-1 éd.3, IEC/EN 62471 groupe de risque exempté

Environnement
IEC 60068-2-1, IEC 60068-2-2, IEC 60068-2-6,
IEC 60068-2-14, IEC 60068-2-27, IEC 60068-2-78,
IEC/EN 60529 IP66/IP67, IEC/EN 62262 IK10,
NEMA 250 Type 4X

Réseau
NIST SP500-267

Cybersécurité
ETSI EN 303 645, Label de Sécurité Informatique BSI,
FIPS 140

Cybersécurité

Sécurité locale
Logiciel : SE signé, protection contre les attaques par force brute, authentification Digest et flux d'identifiants client/pour code d'autorisation OAuth 2.0 RFC 6749 OpenID pour la gestion centralisée des comptes ADFS, protection par mot de passe, module cryptographique Axis (FIPS 140-2 niveau 1)
Matériel : Plateforme de cybersécurité Axis Edge Vault Keystore sécurisé : élément sécurisé (CC EAL 6+, FIPS 140-3 niveau 3), sécurité intégrée sur processeur (TEE) Identifiant du périphérique Axis, vidéo connectée, démarrage sécurisé, système de fichiers crypté (AES-XTS-Plain64 256bit)

Sécurité réseau
IEEE 802.1X (EAP-TLS, PEAP-MSCHAPv2)[4],
IEEE 802.1AR, HTTPS/HSTS[4], TLS v1.2/v1.3[4], sécurité de l'heure réseau (NTS), IGC de certification X.509, pare-feu basé sur l'hôte

Documentation
Guide de renforcement de la sécurité d'AXIS OS
Politique de gestion des vulnérabilités d'Axis
Modèle de développement de la sécurité Axis
Facture des matériels du logiciel d'AXIS OS (SBOM)
Pour télécharger des documents, rendez-vous sur *axis.com/support/cybersecurity/resources*
Pour en savoir plus sur la prise en charge de la cybersécurité Axis, rendez-vous sur *axis.com/cybersecurity*

Général

Boîtier
Certification IP66/67, NEMA 4X et IK10
Boîtier aluminium et plastique
Couleur: blanc NCS S 1002-B
Pour des instructions concernant la peinture, accédez à la page d'assistance du produit. Pour plus d'informations sur l'impact sur la garantie, accédez à *axis.com/warranty-implication-when-repainting*.

Alimentation
Alimentation par Ethernet (PoE) IEEE 802.3af/802.3at Type 1 Classe 4
13,2 W par défaut, 25,5 W max.
10 à 28 V CC, 13,3 W en standard, 25,5 W max.
Points forts: profils d'alimentation, compteur d'alimentation

Connecteurs
Réseau : Câble PoE RJ45 blindé 10BASE-T/100BASE-TX/1000BASE-T
Audio : Entrée micro ou ligne 3,5 mm
Communication série : RS485/RS422, 2 pièces, 2 pos, duplex intégral, bloc terminal
Alimentation : Entrée CC, bloc terminal
E/S: Bloc terminal pour deux entrées/sorties numériques supervisées configurables (sortie 12 V CC, charge max. 50 mA)

Stockage
Compatible avec les cartes microSD/microSDHC/microSDXC
Prise en charge du cryptage des cartes SD (AES-XTS-Plain64 256 bits)
Enregistrement dans un espace de stockage réseau (NAS)
Pour des recommandations sur les cartes SD et le stockage NAS, voir *axis.com*

4. *Ce produit comprend des logiciels développés par le projet OpenSSL pour une utilisation dans la boîte à outils OpenSSL (openssl.org/), ainsi qu'un logiciel de cryptographie développé par Eric Young (eay@cryptsoft.com).*

Conditions de fonctionnement
Température à pleine puissance : -40 °C à 60 °C (-40 °F à 140 °F)
Température à puissance faible : -5 °C à 60 °C (23 °F à 140 °F)
Température de démarrage : -30 °C
Vitesse du vent (soutenue) : 60 m/s (134 mph)
Humidité relative de 10 % à 100 % (avec condensation)

Conditions de stockage
Température : -40 °C à 65 °C (-40 °F à 149 °F)
Humidité relative de 5 à 95 % (sans condensation)

Dimensions
Pour obtenir les dimensions hors tout du produit, voir le plan coté dans cette fiche technique.
Surface projetée réelle (EPA) : 0,08193 m^2 (0,88 pi^2)

Poids
3650 g (8,0 lb)

Contenu de la boîte
Caméra, guide d'installation, AXIS TQ1003-E Wall Mount, connecteurs du bloc terminal, protection des connecteurs, joints de câble, clé d'authentification du propriétaire

Accessoires en option
AXIS IR Illuminator Kits
AXIS T8415 Wireless Installation Tool, AXIS Surveillance Cards
Pour en savoir plus sur les accessoires, rendez-vous sur *axis.com/products/axis-p1518-e#accessories*

Outils système
AXIS Site Designer, AXIS Device Manager, sélecteur de produits, sélecteur d'accessoires, calculateur d'objectif
Disponible sur *axis.com*

Langues
Anglais, Allemand, Français, Espagnol, Italien, Russe, Chinois simplifié, Japonais, Coréen, Portugais, Polonais, Chinois traditionnel, Néerlandais, Tchèque, Suédois, Finnois, Turc, Thaï, Vietnamien

Garantie
Garantie de 5 ans, voir *axis.com/warranty*

Références
Disponible sur *axis.com/products/axis-p1518-e#part-numbers*

Écoresponsabilité

Contrôle des substances
Sans PVC et sans BFR/CFR conformément à la norme JEDEC/ECA JS709
RoHS conformément à la directive de l'UE RoHS 2011/65/EU et 2015/863 et EN IEC 63000:2018 standard
REACH conformément à (CE) N° 1907/2006. Pour en savoir plus sur l'UUID SCIP, rendez-vous sur *echa.europa.eu*

Matériaux
Contenu en plastique à base de carbone renouvelable : 67 % (recyclé : 10 %, produits bio : 56 %, capture carbone : 1%)
Vérification conformément aux lignes directrices de l'OCDE concernant le devoir de diligence pour les chaînes d'approvisionnement en minerais provenant de zones de conflit
Pour en savoir plus sur le développement durable chez Axis, veuillez aller à *axis.com/about-axis/sustainability*

Responsabilité environnementale
axis.com/environmental-responsibility
Axis Communications est signataire du Pacte mondial des Nations unies ; pour en savoir plus, accédez à *unglobalcompact.org*

Détecter, Observer, Reconnaître, Identifier (DORI)

5,9 – 13,8 mm

	Définition DORI	Distance (grand angle)	Distance (téléobjectif)
Détection	25 px/m (8 px/pi)	80,5 m (264 pi)	193,5 m (634,7 pi)
Observer	63 px/m (19 px/pi)	31,9 m (105 pi)	76,8 m (252 pi)
Reconnaître	125 px/m (38 px/pi)	16.1 m (52.8 pi)	38,7 m (127 pi)
Identification	250 px/m (76 px/pi)	8,1 m (27 pi)	19,3 m (63,3 ft)

29 mm

	Définition DORI	Distance (grand angle)	Distance (téléobjectif)
Détection	25 px/m (8 px/pi)	149,3 m (489,7 pi)	400,7 m (1314 pi)
Observer	63 px/m (19 px/pi)	59,2 m (194 pi)	159 m (521,5 pi)
Reconnaître	125 px/m (38 px/pi)	29,9 m (98,1 pi)	80,1 m (263 pi)
Identification	250 px/m (76 px/pi)	14,9 m (48,9 pi)	40,1 m (132 pi)

Les valeurs DORI sont calculées en utilisant des densités de pixels pour différents cas d'utilisation, comme recommandé par la norme EN-62676-4. Les calculs utilisent le centre de l'image comme point de référence et prennent en compte la distorsion de l'objectif. La possibilité de reconnaître ou d'identifier une personne ou un objet dépend de facteurs tels que le mouvement d'un objet, la compression vidéo, les conditions d'éclairage et la mise au point de la caméra. Utilisez des marges lors de la planification. La densité de pixels varie selon l'image et les valeurs calculées peuvent différer des distances dans le monde réel.

Plan coté

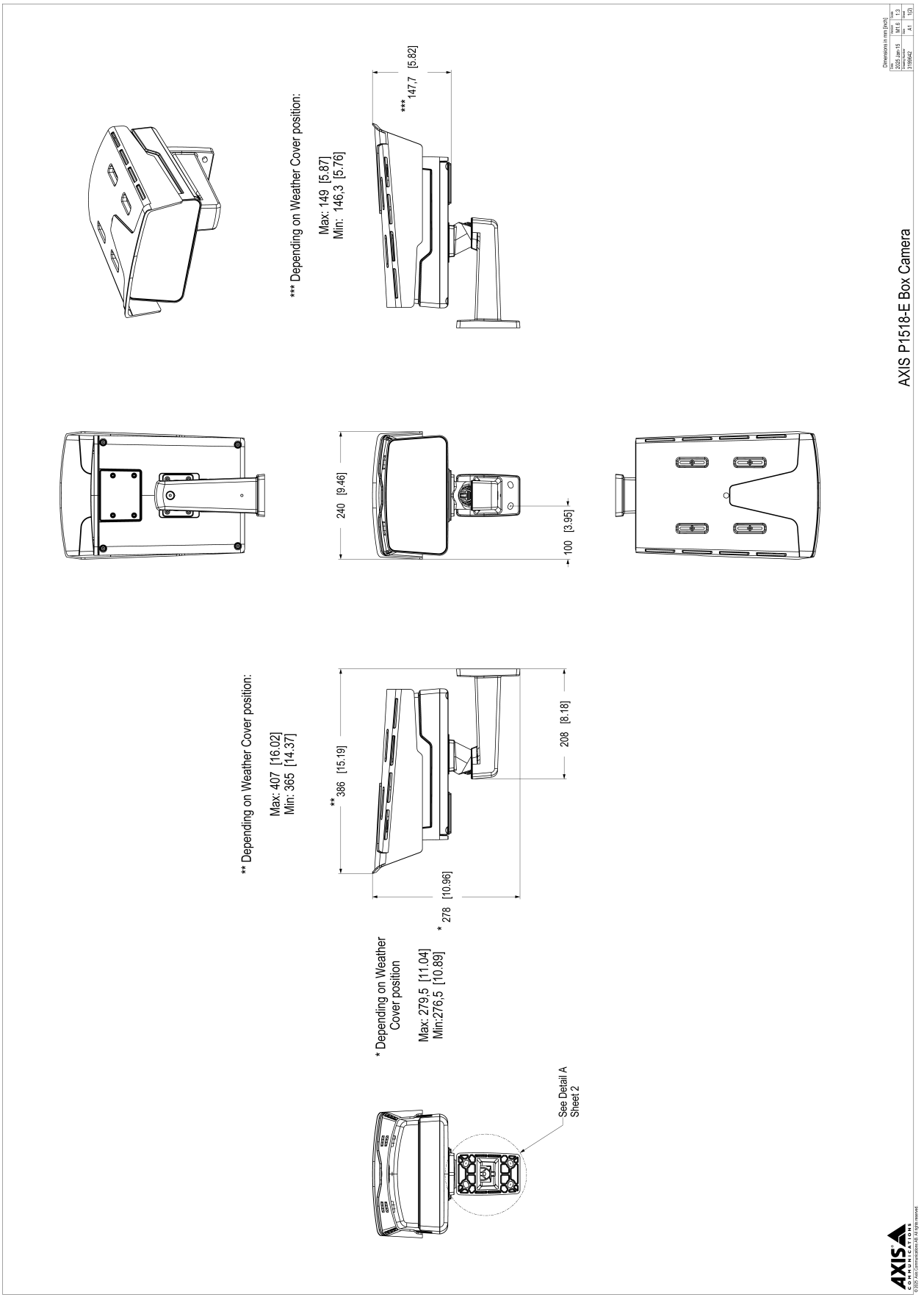

*** Depending on Weather Cover position:
Max: 149 [5.87]
Min: 146,3 [5.76]
*** 147,7 [5.82]
240 [9.46]
100 [3.95]
** Depending on Weather Cover position:
Max: 407 [16.02]
Min: 365 [14.37]
** 386 [15.19]
208 [8.18]
* 278 [10.96]
* Depending on Weather Cover position
Max: 279,5 [11.04]
Min:276,5 [10.89]
See Detail A
Sheet 2
AXIS P1518-E Box Camera
Dimensions in mm [inch]
2025-Jan-15
M1.6
1:3
3199642
A1
1(2)
AXIS COMMUNICATIONS

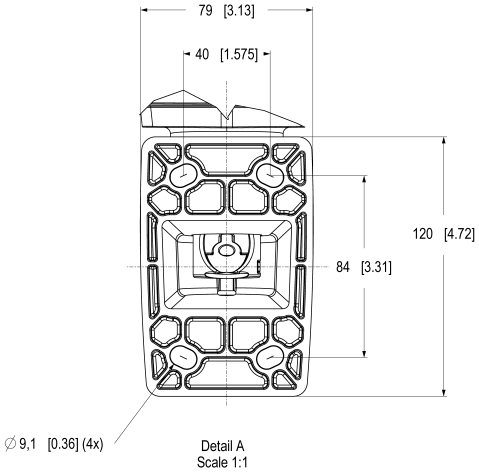

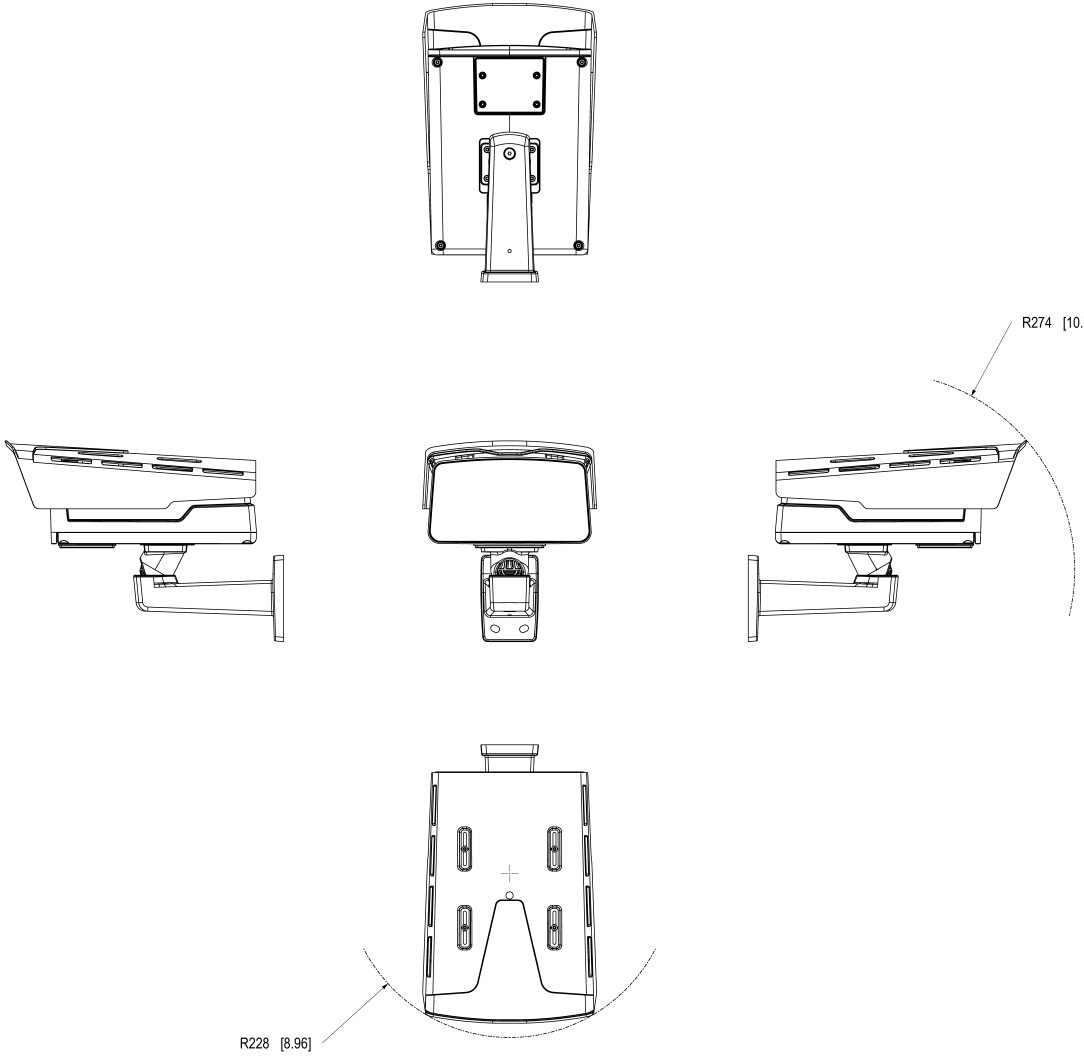

AXIS COMMUNICATIONS

© 2025 Axis Communications AB. All rights reserved.

AXIS P1518-E Box Camera

Dimensions in mm [inch]

Date	Version	Scale
2025-Jan-15	M1.6	1:3
Drawing Number	Size	Sheet
3199642	A1	2(2)

Fonctionnalités en surbrillance

AXIS Object Analytics

AXIS Object Analytics est une analyse vidéo préinstallée et polyvalente qui détecte et classifie les personnes, les véhicules et les types de véhicules. Grâce aux algorithmes d'IA et aux conditions de comportement, elle analyse la scène et son comportement spatial en lui- même, le tout sur mesure pour répondre à vos besoins spécifiques. Évolutive et edge-based, elle requiert un effort de configuration minimal et prend en charge différents scénarios s'exécutant simultanément.

Axis Edge Vault

Axis Edge Vault est la plate-forme de cybersécurité matérielle qui protège les périphériques Axis. Elle constitue la base sur qui reposent toutes les opérations sécurisées et offre des fonctions qui protègent l'identité de l'appareil, préservent son intégrité et protègent les informations sensibles contre tout accès non autorisé. Par exemple, le **démarrage sécurisé** garantit qu'un appareil ne peut démarrer qu'avec un **SE signé**, ce qui empêche toute manipulation physique de la chaîne d'approvisionnement. Avec le système d'exploitation signé, le périphérique est aussi capable de valider un nouveau logiciel de dispositif avant d'accepter son installation. Et le **keystore sécurisé** est un élément clé de la protection des informations cryptographiques utilisées dans le cadre des communications sécurisées (IEEE 802.1X, HTTPS, identifiant de périphérique Axis, clés de contrôle d'accès, etc.) contre toute extraction malveillante en cas de faille. Le keystore sécurisé et des connexions sécurisées sont mis en œuvre via un module de calcul cryptographique basé sur du matériel certifié FIPS 140 et conforme aux critères courants.

En outre, la vidéo signée garantit que les preuves vidéo peuvent être vérifiées comme non falsifiées. Chaque caméra utilise sa clé de signature vidéo unique, stockée en toute sécurité dans le keystore sécurisé, pour ajouter une signature dans le flux de données vidéo permettant de remonter la vidéo à la caméra Axis d'où elle provient.

Pour en savoir plus sur Axis Edge Vault, rendez-vous sur *axis.com/solutions/edge-vault*.

Forensic WDR

Les caméras Axis dotées de la technologie de plage dynamique étendue (WDR) font la différence entre voir clairement des détails médico-légaux importants et ne voir qu'un flou dans des conditions de lumière difficiles. La différence entre les points les plus sombres et les points les plus lumineux risque de générer des problèmes d'utilisation et de clarté de l'image. Forensic WDR réduit efficacement le bruit et les artefacts visibles pour produire un flux vidéo ajusté de manière à faciliter au maximum les investigations post-incident.

Lightfinder

La technologie Axis Lightfinder offre une vidéo couleur haute résolution avec un flou de mouvement minimal, même dans des conditions de quasi-obscurité. Grâce à la suppression des bruits, Axis Lightfinder rend les zones sombres d'une scène visibles et capture les détails en très faible luminosité. En fait, les caméras dotées de la fonction Lightfinder perçoivent mieux les couleurs que l'œil humain lorsque la luminosité est faible. Dans les environnements où la caméra est utilisée à des fins de surveillance, la couleur s'avère parfois le facteur critique pour identifier une personne, un objet ou un véhicule.

Pour en savoir plus, voir *axis.com/glossary*

© 2024 – 2026 Axis Communications AB. AXIS COMMUNICATIONS, AXIS, ARTPEC et VAPIX sont des marques déposées d'Axis AB dans différentes juridictions. Toutes les autres marques sont la propriété de leurs détenteurs respectifs.Nous nous réservons le droit d'effectuer des modifications sans préavis.