AXIS M3098-V Dome Camera

Miniaturowa kamera kopułkowa o rozdzielczości 8 MP wsparta sztuczną inteligencją

Miniaturowa kamera kopułkowa wsparta sztuczną inteligencją zapewnia szerokie pole widzenia i doskonałą jakość obrazu nawet w trudnych warunkach oświetleniowych. Urządzenie zawiera zainstalowaną fabrycznie aplikację AXIS Object Analytics służącą do wykrywania, klasyfikowania, monitorowania i zliczania ludzi. Wyposażone jest również w czujnik akustyczny współpracujący z aplikacją AXIS Audio Analytics, który powiadamia o każdym istotnym zdarzeniu, nawet gdy brak jest sygnałów wizualnych. Może być na różne sposoby dyskretnie instalowane na ścianach i sufitach. Na wybranych rynkach dostępna jest funkcja bezpośredniego podglądu obrazu w trakcie instalacji w aplikacji AXIS Installer. Urządzenie chroni Axis Edge Vault, platforma zapewniająca certyfikowane przez FIPS 140-3 Level 3 bezpieczne działanie i przechowywanie kluczy.

- Świetna jakość obrazu w rozdzielczości 8 MP
- Kompaktowa, dyskretna konstrukcja
- Technologie Forensic WDR i Lightfinder
- Funkcje analizy audio i wideo wykorzystujące sztuczną inteligencję
- Wbudowane cyberzabezpieczenia z funkcją Axis Edge Vault

FIPS 140-3 Inside #5139

AXIS M3098-V Dome Camera

Kamera

Przetwornik obrazu
1/1,8" skanowanie progresywne RGB CMOS
Rozmiar piksela 2,0 µm

Obiektyw
3,76 mm, F2.0
Pole widzenia w poziomie: 124°
Pole widzenia w pionie: 66°
Obiektyw z korekcją podczerwieni, mocowaniem M12 i stałą przysłoną

Dzień i noc
Automatyczny filtr odcinający promieniowanie IR
Hybrydowy filtr podczerwieni

Minimalne oświetlenie
kolor: 0,19 luksa przy 50 IRE, F2.0
cz.-b.: 0,05 luksa przy 50 IRE, F2,0

Szybkość migawki
Od 1/66000 s do 1/5 s

Regulacja kamery
Obrót ±175°, pochylenie +57 ÷ -10°, azymut ±175°

System on chip (SoC)

Model
CV75

Pamięć
2 GB RAM, 8 GB Flash

Możliwości obliczeniowe
Jednostka głębokiego uczenia (DLPU)

Nagranie wideo

Kompresja obrazu
H.264 (MPEG-4 część 10/AVC), profile Main i High
H.265 (MPEG-H część 2/HEVC) Main Profile
MJPEG

Rozdzielczość
16:9: od 3840x2160 do 640x360
4:3: Od 1440x1080 do 320x240

Liczba klatek przesyłanych w ciągu zadanej jednostki czasu
Maks. 12 / 15 obrazów/s (50 / 60 Hz) w standardach H.264 i H.265[1] przy wszystkich rozdzielczościach w trybie 8 MP
Maks. 25 / 30 obrazów/s (50 / 60 Hz) w standardach H.264 i H.265[1] przy wszystkich rozdzielczościach w trybie 4 MP

Strumieniowanie wideo
Wiele osobno konfigurowanych strumieni H.264, H.265 i MJPEG
Technologia Axis Zipstream w standardach H.264 i H.265
Kontrola poklatkowości i przepustowości VBR/ABR/MBR H.264/H.265

WDR
Forensic WDR: Maksymalnie 120 dB w zależności od sceny

Strumieniowanie multi-view
Dwa pojedynczo kadrowane obszary obserwacji

Ustawienia obrazu
Nasycenie, kontrast, jasność, ostrość, balans bieli, próg dzień/noc, kontrast lokalny, mapowanie tonalne, tryb ekspozycji, strefy ekspozycji, kompresja, obrót: 0°, 90°, 180°, 270°, w tym w formacie korytarzowym, lustrzane odbicie, nałożenie dynamicznego tekstu i obrazu, maski prywatności
Profile scen: do celów postępowania dowodowego, wyraźne szczegóły

Przetwarzanie obrazu
Axis Zipstream, Forensic WDR, Lightfinder

Pan/Tilt/Zoom — funkcja panoramowania, pochylenia i zbliżenia
Cyfrowy PTZ

1. *Zmniejszona poklatkowość w formacie MJPEG*

Sieć

Protokoły sieciowe
IPv4, IPv6 USGv6, ICMPv4 / ICMPv6, HTTP, HTTPS[2], HTTP/2, TLS[2], QoS Layer 3 DiffServ, FTP, SFTP, CIFS / SMB, SMTP, mDNS (Bonjour), UPnP®, SNMP v1 / v2c / v3 (MIB-II), DNS / DNSv6, DDNS, NTP, NTS, PTP, RTSP, RTP, SRTP / RTSPS, TCP, UDP, IGMPv1 / v2 / v3, RTCP, ICMP, DHCPv4 / v6, SSH, LLDP, CDP, MQTT v3.1.1, Secure syslog (RFC 3164 / 5424, UDP / TCP / TLS), adres lokalny (ZeroConf)

integracji systemu;

Application Programming Interface (interfejs programowania aplikacji)
Open API do integracji oprogramowania, w tym VAPIX®, metadane i AXIS Camera Application Platform (ACAP); dane techniczne są dostępne pod adresem *www.axis.com/developer-community*.
Połączenie z chmurą jednym kliknięciem
ONVIF® Profile G, ONVIF® Profile M, ONVIF® Profile S i ONVIF® Profile T, specyfikacja pod adresem *onvif.org*

Systemy zarządzania dozorem wizyjnym
Zgodność z oprogramowaniem AXIS Camera Station Edge, AXIS Camera Station Pro i oprogramowaniem do zarządzania materiałem wizyjnym od partnerów Axis dostępnym na stronie *axis.com/vms*.

Kontrolki ekranowe
Zmiana dzień/noc
Szeroki zakres dynamiki
Maski prywatności

Edge-to-edge
Parowanie sygnalizacji akustycznej i optycznej

Warunki zdarzeń
Aplikacja
Analiza dźwięku: poziom dźwięku powyżej progu, wykryto atak kaszlu, wykryto stłuczenie szkła, wykryto wrzask, wykryto krzyk, wykryto mowę, SPL: Powyżej progu górnego, SPL: Poniżej progu dolnego
Status urządzeń: powyżej / poniżej / w zakresie temperatury pracy, dzienniki kontroli, blokada adresu IP, usunięcie adresu IP, aktywny strumień na żywo, utrata połączenia sieciowego, nowy adres IP, gotowość systemu
Pamięć masowa typu Edge: nagrywanie w toku, zakłócenie pamięci masowej, wykryto problemy z kondycją pamięci masowej
We/wy: wyzwalacz ręczny, wirtualne wejście jest aktywne
MQTT: Klient MQTT połączony
Zaplanowane i cykliczne: harmonogram
Nagranie wideo: średnia degradacja przepływności bitowe, tryb dzień/noc, sabotaż

Mechanizmy zdarzeń
Tryb dzień/noc
Wskaźniki LED: miganie diodami statusu, miganie diodami statusu, gdy reguła jest aktywna
MQTT: wysyłanie wiadomości o publikacji MQTT
Powiadomienie: HTTP, HTTPS, TCP i e-mail
Nałożenie tekstu
Nagrania: rejestrowanie wideo, rejestrowanie wideo, gdy reguła jest aktywna
Bezpieczeństwo: kasowanie konfiguracji
Wiadomości pułapki SNMP: wysyłanie, wysyłanie gdy reguła jest aktywna
Obrazy lub klipy wideo: za pośrednictwem protokołu FTP, SFTP, HTTP lub HTTPS, udziału sieciowego oraz powiadomienia pocztą e-mail
Tryb WDR

Wbudowana pomoc podczas montażu
Licznik pikseli, siatka poziomu

Narzędzia analityczne

Aplikacje
W zestawie
AXIS Object Analytics, AXIS Image Health Analytics, AXIS Audio Analytics, AXIS Scene Metadata, AXIS Live Privacy Shield[3], AXIS Video Motion Detection
Obsługiwane
Obsługa AXIS Camera Application Platform umożliwia instalowanie aplikacji innych firm; szczegółowe informacje znajdują się na stronie *axis.com/acap*

2. *Ten produkt zawiera oprogramowanie opracowane przez OpenSSL Project do używania w zestawie narzędzi OpenSSL (openssl.org) i oprogramowanie kryptograficzne napisane przez Erica Younga (eay@cryptsoft.com).*
3. *Dostępne do pobrania*

AXIS Object Analytics
Klasy obiektów: ludzie, pojazdy (rodzaje: samochody, autobusy, ciężarówki, jednoślady, inne)
Scenariusze: przekroczenie linii, obiekt na obszarze, czas przebywania na obszarze, zliczanie przekroczeń linii, obecność na obszarze, detekcja tailgatingu, monitorowanie PPE[BETA], ruch na obszarze, przekroczenie linii w ruchu
Maksymalnie 10 scenariuszy
inne funkcje: obiekty wyzwalające wizualizowane za pomocą obwiedni o przypisanej barwie
Wielokątne strefy detekcyjne/wykluczania
Konfiguracja perspektywy
Alarm wyzwolony ruchem ONVIF

AXIS Image Health Analytics
Detection settings (Ustawienia detekcji):
Sabotaż: zablokowany obraz, przekierowany obraz
Degradacja obrazu: rozmyty obraz, niedoświetlony obraz
Inne funkcje: czułość, okres walidacji

AXIS Audio Analytics
Funkcje: poziom ciśnienia akustycznego, adaptacyjna detekcja dźwięku, klasyfikacja dźwięku
Klasy audio: atak kaszlu, odgłos tłuczonego szkła, odgłos obecności człowieka, wrzask, krzyk, mowa
Metadane zdarzeń: detekcja dźwięku, klasyfikacje, poziom ciśnienia akustycznego

AXIS Scene Metadata
Klasy obiektów: ludzie, twarze, pojazdy (rodzaje: samochody, autobusy, ciężarówki, jednoślady), tablice rejestracyjne
Atrybuty obiektu: kolor pojazdu, kolor odzieży górnej / dolnej, torba, ufność, pozycja

Aprobaty

Oznaczenia produktów
CE, FCC, ICES, UL, RCM[4], BSMI[4], KC[4], NCC[4], TELEC[4], VCCI[4]

Łańcuch dostaw
Zgodność ze standardami TAA

EMC
CISPR 35, CISPR 32 klasa B, EN 55035,
EN 55032 klasa B, EN 61000-6-1, EN 61000-6-2
Australia / Nowa Zelandia:
RCM AS/NZS CISPR 32 klasa B[4]
Kanada: ICES(B) / NMB(B)
Japonia: VCCI klasa B[4]
Korea: KS C 9835[4], KS C 9832 klasa B[4]
USA: FCC część 15 podczęść B klasa B

Bezpieczeństwo
CAN / CSA C22.2 No. 62368-1 wyd. 3,
IEC / EN / UL 62368-1 wyd. 3, EN 62311[4], NOM-001[5]

Środowisko
IEC 60068-2-1, IEC 60068-2-2, IEC 60068-2-6,
IEC 60068-2-14, IEC 60068-2-27, IEC 60068-2-78,
IEC / EN 60529 IP42, IEC / EN 62262 IK08

Bezprzewodowa
EN 62311[4], EN 300328[4], EN 301489-1[4],
EN 301489-17[4], FCC cz. 15 pkt C[4], FCC cz. 2 pkt J[4],
MIC[4], NCC[4], RSS-102[4], RSS-247[4], RSS-Gen[4]

Sieć
NIST SP500-267

Cyberbezpieczeństwo
ETSI EN 303 645, BSI IT Security Label, FIPS 140, EN 18031-1[4]

Cyberbezpieczeństwo

Bezpieczeństwo na obwodzie
Oprogramowanie: Podpisany system operacyjny (oprogramowanie układowe), ochrona przed atakami brute force, uwierzytelnianie Digest i OAuth 2.0 RFC6749 Client Credential Flow / OpenID Authorization Code Flow do scentralizowanego zarządzania kontami ADFS, ochrona hasłem, moduł kryptograficzny Axis (FIPS 140-2 Level 1)
Sprzęt: Platforma cyberbezpieczeństwa Axis Edge Vault Secure keystore (Bezpieczny magazyn kluczy): bezpieczny element (CC EAL 6+, FIPS 140-3 poziom 3), zabezpieczenia procesora System-on-Chip (TEE) Identyfikator urządzenia Axis, podpisane wideo, bezpieczny start, zaszyfrowany system plików (AES-XTS-Plain64 256 bitów)

4. Nie dotyczy wersji ROW
5. Dotyczy tylko wersji ROW

Bezpieczeństwo sieci
IEEE 802.1x (EAP-TLS, PEAP-MSCHAPv2)[6], IEEE 802.1AE (MACsec PSK / EAP-TLS), IEEE 802.1AR, HTTPS / HSTS[6], TLS v1.2 / v1.3[6], Network Time Security (NTS), infrastruktura klucza publicznego z certyfikatami X.509, zapora sieciowa hosta

Dokumentacja
Zalecenia dotyczące zwiększenia funkcjonalności i bezpieczeństwa systemu AXIS OS
Zasady zarządzania podatnościami na zagrożenia w oprogramowaniu Axis
Model rozwoju bezpieczeństwa Axis
Wykaz komponentów oprogramowania w systemie operacyjnym AXIS OS
Aby pobrać dokumenty, przejdź do strony *axis.com/support/cybersecurity/resources*
Aby dowiedzieć się więcej o wsparciu w zakresie cyberbezpieczeństwa Axis, p. strona *axis.com/cybersecurity*

Zapisy ogólne

Obudowa
Stopień ochrony IP42 i IK08
Powlekana kopułka z poliwęglanu
Kolor: biały NCS S 1002-B
Instrukcje dotyczące przemalowywania są dostępne na stronie pomocy technicznej dotyczącej produktu. Aby uzyskać informacje na temat wpływu na gwarancję, przejdź na stronę *axis.com/warranty-implication-when-repainting*.

Zasilanie
Power over Ethernet (PoE) IEEE 802.3af / 802.3at typ 1 klasa 2, maks. 3,9 W, znam. (wyłączony grzejnik) 3,4 W
Cechy: tryb zasilania dynamicznego, miernik mocy

Interfejs bezprzewodowy
Bluetooth® 5.4 Low Energy[7] [8]
Profile Bluetooth: brak[8]
Cechy: bezpośredni podgląd w trakcie instalacji w aplikacji mobilnej AXIS Installer[8]

Czujniki środowiskowe
Czujniki środowiskowe dzięki akcesoriom z technologią portcast. Więcej informacji można znaleźć w części *Akcesoria opcjonalne*.

Złącza
Sieć: RJ45 10BASE-T/100BASE-TX/1000BASE-T PoE

Przetwornik obrazu
Czujnik akustyczny

Przechowywanie
Obsługa kart microSD/microSDHC/microSDXC
Obsługa szyfrowania kart SD (AES-XTS-Plain64 256-bitowa).
Rejestracja materiału w sieciowym zasobie dyskowym (NAS)
Zalecenia dotyczące kart SD i NAS można znaleźć w witrynie *axis.com*.

Warunki eksploatacji
Temperatura: 0 ÷ +45°C (32 ÷ 113°F)
Wilgotność: 10–85% RH (bez kondensacji)

Warunki przechowywania
Temperatura: -40 ÷ +65°C (-40 ÷ 149°F)
Wilgotność względna: 5 – 95% (bez kondensacji)

Wymiary
Ogólne wymiary produktu można znaleźć na rysunku wymiarowym w niniejszym arkuszu danych.

Masa
194 g (0,43 lb)

Zawartość opakowania
Kamera, instrukcja instalacji, klucz uwierzytelniania właściciela

Narzędzia systemowe
AXIS Site Designer, AXIS Device Manager, AXIS Installer, narzędzie wyboru produktów, narzędzie wyboru wyposażenia dodatkowego, kalkulator obiektywów
Dostępne na stronie *axis.com*

Języki
angielski, niemiecki, francuski, hiszpański, włoski, rosyjski, chiński uproszczony, japoński, koreański, portugalski, polski, chiński tradycyjny, niderlandzki, czeski, szwedzki, fiński, turecki, tajski, wietnamski

Gwarancja
5-letnia gwarancja, zobacz *axis.com/warranty*

6. *Ten produkt zawiera oprogramowanie opracowane przez OpenSSL Project do używania w zestawie narzędzi OpenSSL (openssl.org) i oprogramowanie kryptograficzne napisane przez Erica Younga (eay@cryptsoft.com).*
7. *Znak słowny i logotyp Bluetooth® są zastrzeżonymi znakami towarowymi należącymi do Bluetooth SIG, Inc. i każde użycie tych znaków przez Axis Communications AB. podlega licencjonowaniu. Inne znaki towarowe i nazwy handlowe należą do ich właścicieli.*
8. *Nie dotyczy wersji ROW*

Wsparcie dla oprogramowania
Rozwój nowych funkcji do roku 2030 (AXIS OS Active 12, 13 i 14)
Wsparcie do 31.12.2035 (AXIS OS LTS 2030–2035)
Więcej informacji na temat okresu eksploatacji oprogramowania AXIS OS znajduje się na stronie *help.axis.com/axis-os*

Numery części
Dostępne na stronie *axis.com/products/axis-m3098-v#part-numbers*

Akcesoria opcjonalne

Portcast
AXIS D6210 Air Quality Sensor[9]

Instalacja
AXIS T8415 Wireless Installation Tool

Montaż
Mocowanie sufitowe AXIS TM3401 Grid Ceiling Mount, wspornik ścienny AXIS TM3101 Pendant Wall Mount, wyposażenie montażowe AXIS T91 Mounting Accessories, wyposażenie montażowe AXIS T94 Mounting Accessories

Przechowywanie
AXIS Surveillance Cards

Przyciemniana kopułka
Szczegółowe informacje o wyposażeniu dodatkowym znajdują się na stronie *axis.com/products/axis-m3098-v#compatible-products*

Zrównoważony rozwój

Kontrola substancji
Urządzenie wolne od związków PVC, urządzenie wolne od BFR / CFR zgodnie z normą JEDEC / ECA JS709
RoHS zgodnie z dyrektywą unijną RoHS 2011/65/EU i 2015/863 oraz norma EN IEC 63000:2018
Zgodność z rozporządzeniem REACH (KE) nr 1907/2006. Informacje o obsłudze protokołu SCIP UUID można znaleźć na stronie *echa.europa.eu*

Materiały
Zawartość odnawialnych węglopochodnych tworzyw sztucznych: 65% (pochodzące z recyklingu: 27%, biopochodne: 35%, oparte na wychwytywaniu dwutlenku węgla: 3%)
Sprawdzono pod kątem nienabywania surowców z terenów objętych konfliktami zbrojnymi zgodnie z wytycznymi OECD
Aby dowiedzieć się więcej o zrównoważonym rozwoju w firmie Axis, p. strona *axis.com/about-axis/sustainability*

Odpowiedzialność za środowisko
axis.com/environmental-responsibility
Axis Communications jest sygnatariuszem programu UN Global Compact. Więcej na stronie *unglobalcompact.org*

9. *Wymagania dotyczące zasilania przy podłączonym akcesorium: PoE zgodne ze standardem IEEE 802.3af klasy 3, zasilane przez zgodne urządzenie zasilające.*

Detekcja, Obserwacja, Rozpoznanie, Identyfikacja (DORI)

	Definicja DORI	Odległość
Detekcja	25 px/m (8 px/ft)	75 m (250 ft)
Obserwacja	63 px/m (19 px/ft)	30 m
Rozpoznanie	125 px/m (38 px/ft)	15 m (49 ft).
Identyfikacja	250 px/m (76 px/ft)	8 m (30 ft)

Wartość DORI są obliczanie na podstawie gęstości pikseli dla różnych przypadków użycia, zgodnie z wytycznymi normy EN-62676-4. W obliczeniach rolę punktu odniesienia pełni środek obrazu oraz jest uwzględniane zniekształcenie powstające w obiektywie. Zdolność rozpoznania lub zidentyfikowania osoby lub obiektu zależy od czynników takich jak ruch obiektu, stopień kompresji obrazu wideo, warunki oświetleniowe i ostrość kamery. W trakcie planowania należy używać marginesów. Gęstość pikseli jest inna w różnych miejscach obrazu, a obliczone wartości mogą się różnić od rzeczywistych odległości.

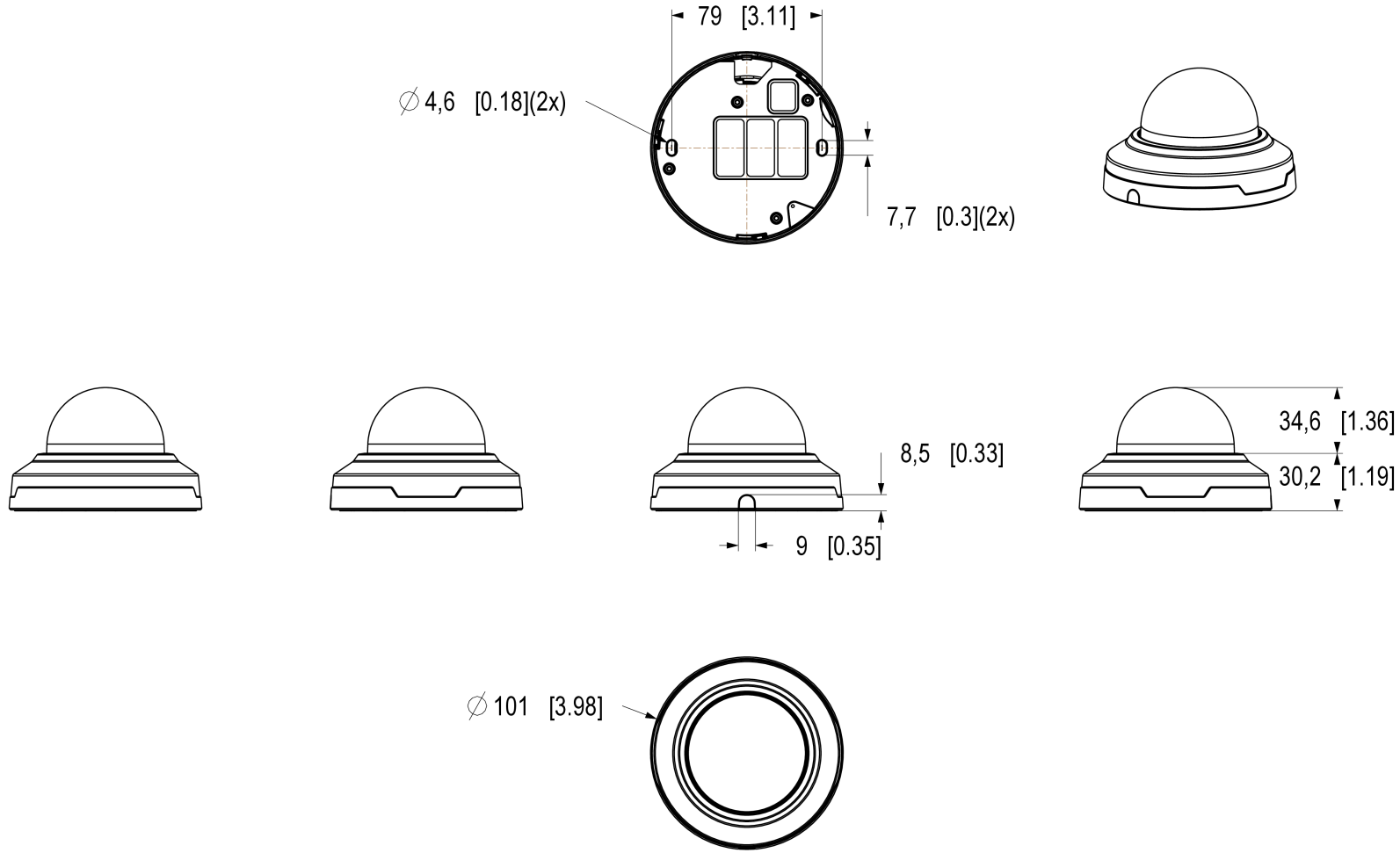

Dimensions in mm [inch]

Date	Version	Scale
2026 Jan-21	M1.5	1:2
Drawing Number	Size	Sheet
3507214	A3	1(1)

AXIS COMMUNICATIONS

AXIS M3098-V Dome Camera

© 2026 Axis Communications AB. All rights reserved.

Wyróżnione funkcje

AXIS Audio Analytics

AXIS Audio Analytics wykorzystuje adaptacyjną detekcję dźwięku w celu generowania alarmu, gdy nastąpi nagły wzrost głośności dźwięku. Mechanizmy klasyfikacji oparte na AI wykrywają krzyk. Aby zyskać lepszy ogląd sytuacji, użytkownik może skorzystać z połączonych analiz dźwięku AXIS Audio Analytics i ścieżki wideo. Ta inteligentna aplikacja przesyła tylko metadane, zapewniając ochronę prywatności. Aplikacja AXIS Audio Analytics to podstawowa funkcja systemu operacyjnego (oprogramowania układowego) AXIS OS, nie trzeba za nią dodatkowo płacić.

AXIS Object Analytics

AXIS Object Analytics to instalowana fabrycznie wielofunkcyjna aplikacja do analizy materiału wizyjnego, która wykrywa ludzi, pojazdy oraz typy pojazdów i przypisuje te elementy do odpowiednich kategorii. Dzięki algorytmom opartym na AI i warunkom behawioralnym analizuje scenę i przestrzenne zachowanie w jej obrębie w sposób dostosowany do konkretnych potrzeb. Skalowalne i oparte na krawędziach, konfiguracja wymaga minimalnego wysiłku i obsługuje różne, uruchomione jednocześnie scenariusze.

Axis Edge Vault

Axis Edge Vault to sprzętowa platforma cyberbezpieczeństwa chroniąca urządzenie Axis. Stanowi podstawę, od której zależą wszystkie bezpieczne operacje; zapewnia funkcje ochrony tożsamości urządzenia, ochrony jego integralności oraz ochrony poufnych informacji przed nieautoryzowanym dostępem. Na przykład funkcja **bezpiecznego uruchamiania** zapewnia, że rozruch urządzenia jest możliwy wyłącznie za pomocą **podpisanego systemu operacyjnego**, co uniemożliwia fizyczne manipulacje na poziomie łańcucha dostaw. Dzięki podpisanemu systemowi operacyjnemu urządzenie może też zweryfikować swoje nowe oprogramowanie, zanim zezwoli na jego instalację. Newralgicznym elementem konstrukcyjnym systemu chroniącego informacje kryptograficzne wykorzystywane do zapewnienia bezpiecznej komunikacji (IEEE 802.1X, HTTPS, identyfikator urządzenia Axis, klucze kontroli dostępu itd.) przed wykradzeniem w razie naruszenia zabezpieczeń jest **bezpieczny magazyn kluczy**. Bezpieczny magazyn kluczy oraz bezpieczne połączenia są realizowane za pomocą wspólnych kryteriów oraz/lub sprzętowego kryptograficznego modułu obliczeniowego mającego certyfikat FIPS 140.

Podpisane wideo natomiast zapewnia możliwość dostarczenia materiału dowodowego do weryfikacji w stanie nienaruszonym. Wszystkie kamery używają unikalnego klucza podpisywania wideo. Jest on przechowywany w bezpiecznym magazynie kluczy i pozwala dodać podpis do strumienia wideo, co umożliwia prześledzenie drogi materiału wideo z powrotem do kamery Axis, z której pochodzi.

Więcej informacji o rozwiązaniu Axis Edge Vault można znaleźć na stronie *axis.com/solutions/edge-vault*.

Bezpośredni podgląd obrazu w trakcie instalacji

Bezpośredni podgląd w trakcie instalacji to funkcja kamery, która umożliwia szybkie wykonanie konfiguracji za pomocą technologii Bluetooth® w celu wyświetlania strumienia obrazu z kamery w czasie rzeczywistym na etapie instalacji.

Forensic WDR

Kamery Axis wykorzystujące technologię szerokiego zakresu dynamiki (Wide Dynamic Range) zapewniają wyraźne szczegóły na potrzeby postępowania wyjaśniającego i umożliwiają uzyskanie czystych obrazów w trudnych warunkach oświetleniowych. Drastyczna różnica między najciemniejszymi i najjaśniejszymi miejscami w scenie może pogarszać wyrazistość i zmniejszać użyteczność obrazu. Funkcja Forensic WDR skutecznie redukuje widoczne szumy i artefakty, dostarczając materiał wizyjny o maksymalnej użyteczności podczas prac wyjaśniających.

Lightfinder

Technologia Axis Lightfinder umożliwia rejestrację kolorowych obrazów w pełnej rozdzielczości i z niewielkim stopniem rozmycia obiektów w ruchu nawet w niemal całkowitej ciemności. Dzięki usuwaniu szumu technologia Lightfinder pozwala rejestrować obraz z ciemnych obszarów sceny oraz uwidaczniać szczegóły nawet przy słabym oświetleniu. Kamery z technologią Lightfinder potrafią rozróżniać kolory przy słabym oświetleniu lepiej niż ludzkie oko. Podczas dozoru kolor może być krytycznym czynnikiem umożliwiającym identyfikację osoby, obiektu lub pojazdu.

Więcej informacji znajduje się na stronie *axis. com/ glossary*

© 2025 – 2026 Axis Communications AB. AXIS COMMUNICATIONS, AXIS, ARTPEC i VAPIX są zarejestrowanymi znakami towarowymi firmy Axis AB w różnych jurysdykcjach. Wszystkie inne znaki towarowe są własnością odpowiednich podmiotów.Zastrzegamy sobie prawo do wprowadzania zmian bez uprzedniego powiadomienia.