# AXIS C1310-E Mk II Network Horn Speaker

## Außenlautsprecher für klare Ansagen mit großer Reichweite

Der AXIS C1310-E Mk II Network Horn Speaker ist unter den meisten klimatischen Bedingungen ideal für den Einsatz im Außenbereich geeignet. Er ermöglicht Benutzern, unerwünschte Aktivitäten aus der Ferne zu verhindern, im Notfall Anweisungen zu erteilen oder allgemeine Sprachnachrichten zu senden. Der integrierte Speicher unterstützt bereits aufgezeichnete Nachrichten oder Sicherheitspersonal kann direkt auf Benachrichtigungen antworten. Offene Standards unterstützen die einfache Integration in Netzwerk-Video, Zutrittskontrolle, Analysen und VoIP (Unterstützung von SIP). Die digitale Signalverarbeitung (DSP) gewährleistet einen klaren Klang. Über das integrierte Mikrofon lassen sich per Fernzugriff Integritätstests durchführen, und es ist eine Zwei-Wege-Kommunikation möglich. Darüber hinaus unterstützt die integrierte Audio Management Software die Verwaltung von Benutzern, Inhalten, Zonen und Zeitplänen.

- > Umfassendes Lautsprechersystem
- > Lässt sich mit dem Standardnetzwerk verbinden
- > Einfache Installation dank PoE
- > Fernüberwachung des Systemzustands
- > Skalierbar und leicht zu integrieren

**IT-Sicherheitskennzeichen**
Bundesamt für Sicherheit in der Informationstechnik

**Der Hersteller versichert:**
Das Produkt entspricht den Anforderungen des BSI.

**Das BSI informiert:**
Aktuelles zum Produkt
bsi.bund.de/it-sik/03141

# AXIS C1310-E Mk II Network Horn Speaker

## Audio-Hardware

**Gehäuse**
Gefalteter Hornlautsprecher mit Kompressionstreiber

**Max. Schalldruckpegel**
>121 dB

**Frequenzgang**
280 Hz bis 12,5 kHz

**Erfassungsbereich**
70° horizontal um 100° vertikal (bei 2 kHz)

**Eingabe/Ausgabe**
Integriertes Mikrofon (kann mechanisch deaktiviert werden)
Integrierter Lautsprecher

**Technische Daten des integrierten Mikrofons**
50 Hz bis 12 kHz

**Beschreibung des Verstärkers**
Integrierter Verstärker (7 W, Klasse D)

**Digital Signal Processing**
Integriert und vorkonfiguriert

## Audio-Management

**AXIS Audio Manager Edge**
Integriert:
– Zonenverwaltung zum Aufteilen von bis zu 200 Lautsprechern in 20 Zonen
– Content Management für Musik und Live- sowie aufgezeichnete Durchsagen.
– Planungsmöglichkeit für Zeit und Ort der Wiedergabe von Inhalten.
– Priorisierung dringender Inhalte
– Statusüberwachung zur Erkennung von Systemfehlern aus der Ferne
– Benutzerverwaltung zur Steuerung des Zugriffs auf Funktionen.
Weitere Einzelheiten finden Sie im Datenblatt unter *axis.com/products/axis-audio-manager-edge/support*

**AXIS Audio Manager Pro**
Für größere und komplexere Systeme. Separat erhältlich.
Technische Daten finden Sie im Datenblatt auf *axis.com/products/axis-audio-manager-pro/support*

**AXIS Audio Manager Center**
AXIS Audio Manager Center ist ein Cloud-Dienst, über den sich Systeme mit mehreren Standorten per Fernzugriff verwalten lassen.
Technische Daten finden Sie im Datenblatt unter *axis.com/products/axis-audio-manager-center/support*

## Audiosoftware

**Streaming**
Uni-/bidirektionale Audioübertragung mit optionaler Halbduplex-Echounterdrückung. Mono.

**Codierung**
AAC LC 8/16/32/48 kHz, G.711 PCM 8 kHz, G.726 ADPCM 8 kHz, Axis µ-law 16 kHz, WAV,
MP3 in Mono/Stereo von 64 KBit/s bis 320 KBit/s.
Konstante und variable Bitrate.
Abtastrate von 8 kHz bis zu 48 kHz.

## Systemintegration

**Anwendungsprogrammierschnittstelle (engl. Application Programming Interface)**
Offene API für Softwareintegration, einschließlich VAPIX®, Cloud-Anbindung mit einem Mausklick und AXIS Camera Application Platform (ACAP).

**Videoverwaltungssysteme**
Kompatibel mit AXIS Camera Station Edge,
AXIS Camera Station Pro und Video Management Software von Axis Partnern, erhältlich unter *axis.com/vms*.

**Massenbenachrichtigung**
Singlewire InformaCast®, Intrado Revolution, Lynx, Alertus

**Vereinheitliche Kommunikation**
Geprüfte Kompatibilität:
**SIP-Clients:** 2N, Yealink, Cisco, Linphone, Grandstream
**PBX-/SIP-Server:** Cisco Call Manager, Cisco BroadWorks, Avaya, Asterisk, Grandstream
**Anbieter von Cloud-Diensten:** Webex, Zoom

### SIP
**Unterstützte SIP-Funktionen:** Sekundärer SIP-Server, IPv6, SRTP, SIPS, SIP TLS, DTMF (RFC2976 und RFC2833), NAT (ICE, STUN, TURN)
**RFC 3261:** INVITE, CANCEL, BYE, REGISTER, OPTIONS, INFO
DTMF (RFC 4733/RFC 2833)

### Ereignisbedingungen
Audio: Audio-Clips wiedergeben, Lautsprechertestergebnis
Anrufen: Status, Statusänderung
Gerätestatus: IP-Adresse blockiert/entfernt, Livestream aktiv, Netzwerk-Verlust, neue IP-Adresse, Systembereitschaft
Edge Storage: Laufende Aufzeichnung, Speicherstörung, Erkennung von Speicherproblemen
I/O: digitaler Eingang, manueller Auslöser, virtueller Eingang
MQTT: abonnieren
Geplant und wiederkehrend: Zeitplan

### Ereignisaktionen
Audio: automatischen Lautsprechertest ausführen
Audio-Clips: Wiedergabe, Stopp
I/O: I/O umschalten
Licht und Sirene: starten/beenden
MQTT: veröffentlichen
Benachrichtigung über: HTTP, HTTPS, TCP und E-Mail
Aufzeichnungen: Audioaufzeichnung
Senden von SNMP-Trap-Nachrichten: Nachricht senden
Status-LED: Flash

### Eingebaute Installationshilfen
Überprüfen und Identifizieren per Testton

### Funktionsüberwachung
Automatischer Lautsprechertest (Überprüfung durch integriertes Mikrofon)

## Analysefunktionen

### Anwendungen
**Eingeschlossen**
AXIS Audio Analytics
**Unterstützt**
Unterstützt AXIS Camera Application Platform zur Installation von Anwendungen anderer Hersteller. Siehe dazu *axis.com/acap*

### AXIS Audio Analytics
**Merkmale:** Adaptive Audioerfassung
**Audio-Klassen:** Hustenanfall, Glasbruch, Anwesenheit von Personen, Schrei, Ruf, Sprache
**Ereignis-Metadaten:** Audioerkennungen, Klassifizierungen

## Zulassungen

### Produktkennzeichnungen
CSA, UL/cUL, UKCA, CE, KC, EAC, VCCI, RCM, BSMI

### Lieferkette
Entspricht TAA

### EMV
EN 55035, EN 55032 Klasse B, EN 50121-4, EN 61000-6-1, EN 61000-6-2
**Australien/Neuseeland:** RCM AS/NZS CISPR 32 Klasse B
**Kanada:** ICES-3(B)/NMB-3(B)
**Japan:** VCCI Klasse B
**Korea:** KS C 9835, KS C 9832 Klasse B
**USA:** FCC Abschnitt 15 Teil B Klasse B
**Bahnanwendungen:** IEC 62236-4

### Sicherheit
CAN/CSA C22.2 Nr. 62368-1 Ausg. 3, IEC/EN/UL 62368-1 Ausg. 3

### Umgebung
IEC 60068-2-1, IEC 60068-2-2, IEC 60068-2-6, IEC 60068-2-14, IEC 60068-2-27, IEC 60068-2-78, IEC/EN 60529 IP66, NEMA 250 Typ 4X, MIL-STD-810G 509.5, MIL-STD-810H 509.7

### Cybersicherheit
ETSI EN 303 645, BSI IT-Sicherheitskennzeichen, FIPS-140

## Netzwerk

### Netzwerkprotokolle
IPv4/v6[1], HTTP, HTTPS[2], SSL/TLS[2], QoS Layer 3 DiffServ, FTP, SFTP, CIFS/SMB, SMTP, Bonjour, UPnP™, SNMP v1/v2c/v3 (MIB-II), DNS, DynDNS, NTP, PTP, RTSP, RTP, TCP, UDP, IGMPv1/v2/v3, RTCP, ICMP, DHCP, ARP, LLDP, CDP, SOCKS, SSH, NTCIP, SIP

1. *Audio-Synchronisierung nur mit IPv4.*
2. *Dieses Produkt enthält Software, die vom OpenSSL Project zur Verwendung im OpenSSL Toolkit. (openssl.org) entwickelt wurde, sowie kryptografische Software, die von Eric Young (eay@cryptsoft.com) geschrieben wurde.*

## Cybersicherheit

### Edge-Sicherheit
**Software:** Signiertes Betriebssystem, Brute-Force-Verzögerungsschutz, Digest-Authentifizierung, Kennwortschutz, Axis Kryptographie-Modul (FIPS 140-2 Level 1)
**Hardware:** Axis Edge Vault Cybersicherheitsplattform Secure Element (CC EAL 6+), Axis Geräte-ID, sicherer Schlüsselspeicher, sicheres Hochfahren

### Netzwerksicherheit
IEEE 802.1X (EAP-TLS)[3],
IEEE 802.1AE (MACsec PSK/EAP-TLS), IEEE 802.1AR, HTTPS/HSTS[3], TLS v1.2/v1.3[3], Network Time Security (NTS), X.509 Certificate PKI, hostbasierte Firewall

### Dokumentation
*AXIS OS Hardening Guide*
*Axis Richtlinie zum Schwachstellenmanagement*
*Axis Security Development Model*
AXIS OS Software Bill of Material (SBOM)
Diese Dokumente stehen unter *axis.com/support/cybersecurity/resources* zum Download bereit.
Weitere Informationen zum Axis Cybersicherheitssupport finden Sie auf *axis.com/cybersecurity*

## System-on-Chip (SoC)

### Modell
NXP i.MX 8M Nano

### Speicher
1024 MB RAM, 1024 MB Flash

## Allgemeines

### Gehäuse
Zertifiziert nach IP66 und NEMA 4X
Backbox aus Aluminium und Halterung aus rostfreiem Stahl
Farbe: Weiß (RAL 9010)

### Stromversorgung
Power over Ethernet (PoE) IEEE 802.3af/802.3at Typ 1 Klasse 3
Normal 2 W, max. 12,95 W

### Anschlüsse
Netzwerk: RJ-45 für 10BASE-T/100BASE-TX, PoE
I/O: 4-poliger Anschlussblock (2,5 mm) für 2x überwachte, konfigurierbare I/Os

### LED-Anzeigen
Status-LED, frontseitige LED

### Zuverlässigkeit
Zuverlässiger Betrieb rund um die Uhr.

### Betriebsbedingungen
Temperatur: -40 °C bis +60 °C
Relative Luftfeuchtigkeit: 10 bis 100 % (kondensierend)

### Lagerbedingungen
Temperatur: -40 °C bis +65 °C (-40 °F bis +149 °F)
Luftfeuchtigkeit: 5 bis 95 % (nicht kondensierend)

### Abmessungen
Die Gesamtabmessungen des Produkts sind dem Maßbild in diesem Datenblatt zu entnehmen.

### Gewicht
1,3 kg

### Inhalt des Kartons
Hornlautsprecher, Installationsanleitung, Anschlussblock, Anschlussschutz, Kabeldichtung, Ringanschluss, Eigentümer-Authentifizierungsschlüssel

### Optionales Zubehör
AXIS T91B47 Pole Mount, AXIS T91F67 Pole Mount, Cable Gland M20 x 1,5, RJ45, Cable Gland A M20, Midspans für AXIS Power over Ethernet, T94R01B Corner Bracket, T94P01B Corner Bracket, T94S01P Conduit Back Box
Weiteres Zubehör finden Sie auf *axis.com/products/axis-c1310-e-mk-ii#accessories*

### Sprachen
Englisch, Deutsch, Französisch, Spanisch, Italienisch, Russisch, Chinesisch (vereinfacht), Japanisch, Koreanisch, Portugiesisch, Polnisch, Chinesisch (traditionell), Niederländisch, Tschechisch, Schwedisch, Finnisch, Türkisch, Thailändisch, Vietnamesisch

### Gewährleistung
Informationen zur fünfjährigen Gewährleistung finden Sie auf *axis.com/warranty*

3. *Dieses Produkt enthält Software, die vom OpenSSL Project zur Verwendung im OpenSSL Toolkit. (openssl.org) entwickelt wurde, sowie kryptografische Software, die von Eric Young (eay@cryptsoft.com) geschrieben wurde.*

### Artikelnummern
Abrufbar unter *axis.com/products/axis-c1310-e-mk-ii#part-numbers*

## Nachhaltigkeit

### Substanzkontrolle
PVC-frei gemäß JEDEC/ECA JS709
RoHS gemäß RoHS-Richtlinie 2011/65/EU und EN 63000:2018
REACH gemäß Verordnung (EG) Nr. 1907/2006.
Informationen zu SCIP UUID finden Sie auf *echa.europa.eu*

### Material
Auf Konfliktmineralien gemäß OECD-Leitfaden überprüft
Weitere Informationen zum Thema Nachhaltigkeit bei Axis finden Sie auf *axis.com/about-axis/sustainability*

### Verantwortung für die Umwelt
*axis.com/environmental-responsibility*
Axis Communications nimmt am UN Global Compact teil. Weitere Informationen hierzu finden Sie auf *unglobalcompact.org*

## Maßbild

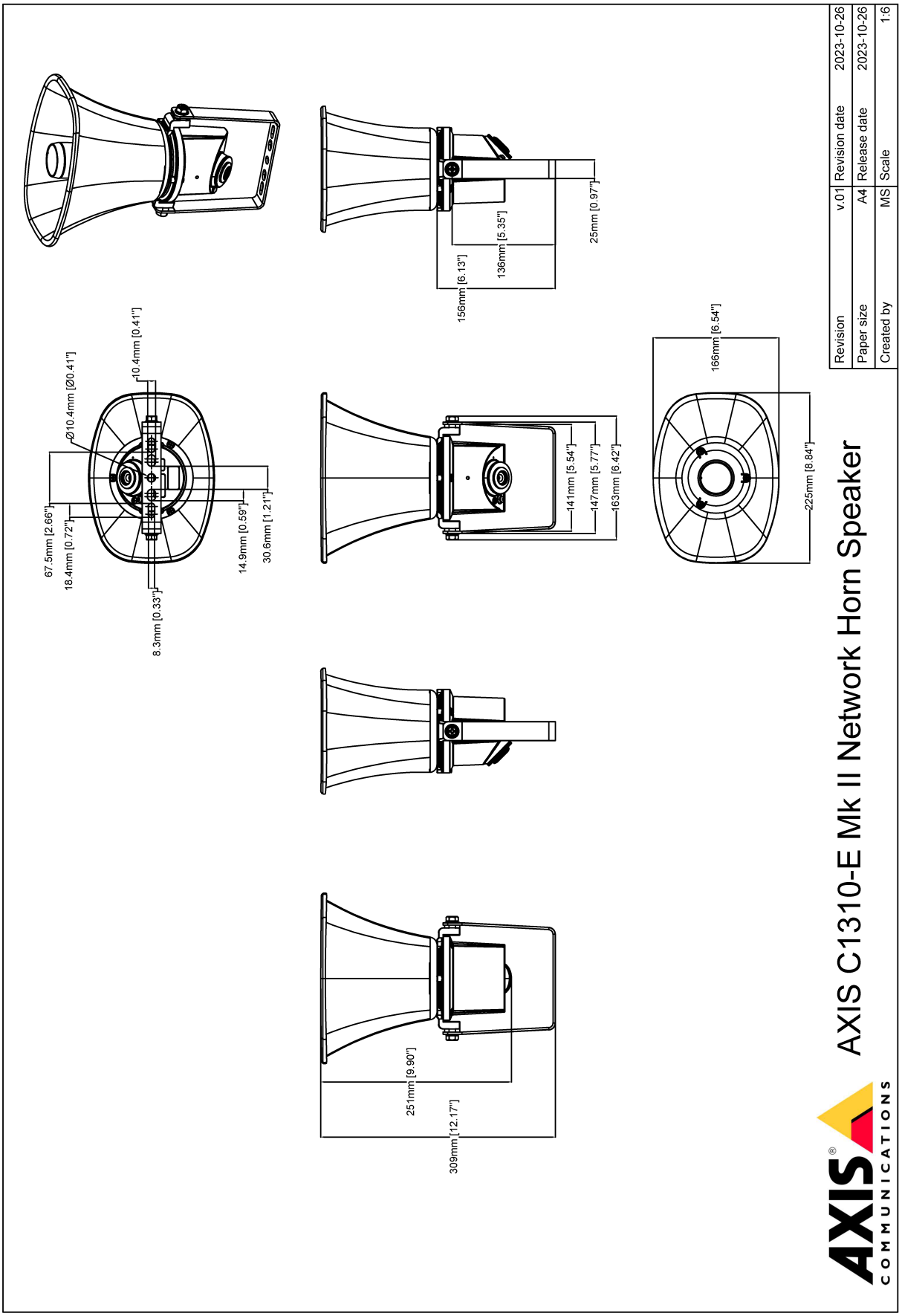
67.5mm [2.66"]
18.4mm [0.72"]
Ø10.4mm [Ø0.41"]
10.4mm [0.41"]
8.3mm [0.33"]
14.9mm [0.59"]
30.6mm [1.21"]
156mm [6.13"]
136mm [5.35"]
25mm [0.97"]
141mm [5.54"]
147mm [5.77"]
163mm [6.42"]
166mm [6.54"]
225mm [8.84"]
251mm [9.90"]
309mm [12.17"]
AXIS C1310-E Mk II Network Horn Speaker
Revision v.01 Revision date 2023-10-26
Paper size A4 Release date 2023-10-26
Created by MS Scale 1:6
© 2023 Axis Communications
AXIS COMMUNICATIONS
www.axis.com

## Hervorgehobene Funktionen

### Axis Edge Vault

Axis Edge Vault ist die hardwarebasierte Cybersicherheitsplattform zum Schutz des Axis Geräts. Sie bildet die Grundlage für jedweden sicheren Betrieb und bietet Funktionen zum Schutz der Identität des Geräts, zur Sicherung seiner Integrität und zum Schutz vertraulicher Daten vor unbefugtem Zugriff. Beispielsweise sorgt der **sichere Systemstart** dafür, dass ein Gerät nur mit **signiertem Betriebssystem** gestartet werden kann. Dies verhindert konkrete Manipulationen der Bereitstellungskette. Ein Gerät mit signiertem Betriebssystem kann außerdem neue Geräte-Software validieren, bevor es zulässt, dass sie installiert wird. Und hinsichtlich der Sicherheit ist der **sichere Schlüsselspeicher** der entscheidende Faktor für den Schutz kryptografischer Daten, die für die sichere Kommunikation (IEEE 802.1X, HTTPS, Axis Geräte-ID, Schlüssel für die Zutrittskontrolle usw.) verwendet werden, vor einem Missbrauch bei Sicherheitsverletzungen. Der sichere Schlüsselspeicher wird über ein gemäß dem Common Criteria oder FIPS 140 zertifiziertes, hardwarebasiertes, kryptografisches Rechenmodul bereitgestellt.

Weitere Informationen zu Axis Edge Vault finden Sie unter *axis.com/solutions/edge-vault*.

Weitere Informationen finden Sie auf *axis.com/glossary*

© 2023 – 2026 Axis Communications AB. AXIS COMMUNICATIONS, AXIS, ARTPEC und VAPIX sind in verschiedenen Jurisdiktionen eingetragene Marken von Axis AB. Alle anderen Marken sind Eigentum ihrer jeweiligen Inhaber.Wir behalten uns das Recht auf Änderungen ohne Vorankündigung vor.