AXIS Q6325-LE PTZ Camera

PTZ basato su intelligenza artificiale con qualità d'immagine eccezionale

AXIS Q6325-LE offre 2 MP con un sensore da ½ pollice e uno zoom ottico 31x. Basata su ARTPEC-9, garantisce prestazioni accelerate per l'esecuzione di applicazioni di analisi edge incredibili. Ad esempio, *AXIS Object Analytics* è in grado di rilevare e classificare persone, veicoli e tipi di veicoli. Questo dispositivo con classificazione IP66, IK10 e NEMA 4x è resistente agli urti e alle intemperie. Inoltre, è classificata NEMA TS2, e può essere utilizzato a temperature fino a 74°C. Axis Zipstream con supporto per AV1, H.264 e H.265 riduce significativamente i requisiti di larghezza di banda e archiviazione. Perdipiù, Axis Edge Vault tutela il dispositivo e le informazioni sensibili da accessi non autorizzati.

- **Immagini chiare con sensore da ½" e zoom 31x**
- **Visibilità superiore in tutte le condizioni di illuminazione**
- **Analisi avanzate basate sull'intelligenza artificiale per una sorveglianza più intelligente**
- **Riduzione dei costi di archiviazione con il codec AV1**
- **Cybersecurity integrata con Axis Edge Vault**

FIPS 140-3 Inside #5139

AXIS Q6325-LE PTZ Camera

Telecamera

Sensore immagini
CMOS Progressive Scan da 1/2"

Obiettivo
Zoom ottico: 31x
Varifocale: 6,91-214,64 mm, F1.36-F4.6
Campo visivo orizzontale: 60,6° - 2,0°
Campo visivo verticale: 36,5°-1,1°
Messa a fuoco automatica, P-Iris

Day&Night
Filtro IR rimovibile automaticamente
Filtro passante per infrarossi rimovibile

Illuminazione minima
Colore: 0,09 lux a 30 IRE, F1.36
B/N: 0,002 lux a 30 IRE, F1.36, 0 lux con illuminazione IR attiva
Colore: 0,4 lux a 50 IRE, F1.36
B/N: 0,008 lux a 50 IRE, F1.36, 0 lux con illuminazione IR attiva

Velocità otturatore
Da 1/111000 s a 1/2 s

Pan/Tilt/Zoom (rotazione, inclinazione e zoom)
Pan con midspan 60 W: 360° senza interruzioni, 0,05°–500°/s
Inclinazione con midspan 60 W: da +20 a -90°, da 0,05° - 450°/s
Zoom: zoom ottico 31x, digitale 12x, complessivo 372x
Inversione Nadir, 300 posizioni preimpostate, registrazione del tour (massimo 10, durata massima 16 minuti ciascuna), giro di ronda (massimo 100), coda di controllo, indicazione della direzione a video, imposta nuovo pan 0° velocità dello zoom regolabile, speed dry

System-on-chip (SoC)

Modello
ARTPEC-9

Memoria
RAM da 4 GB, flash da 8 GB

Capacità di calcolo
DLPU (Unità di elaborazione di deep learning)

Video

Compressione video
AV1
H.264 (MPEG-4 Parte 10/AVC) Profiili baseline, principale ed elevato
H.265 (MPEG-H parte 2/HEVC), profilo principale
Motion JPEG

Risoluzione
Da 1920x1080 (HDTV 1080p) a 320x180

Velocità in fotogrammi
Fino a 50/60 fps (50/60 Hz) in tutte le risoluzioni

Streaming video
Possibilità di trasmettere più flussi AV1, H.264, H.265 e Motion JPEG configurabili singolarmente
Axis' Zipstream technology in AV1, H.264 e H.265
Velocità in fotogrammi e larghezza di banda regolabili
VBR/ABR/MBR AV1/H.264/H.265
Modalità a bassa latenza
Indicatore di streaming video

Impostazioni immagini
Compressione, colore, luminosità, nitidezza, bilanciamento del bianco, controllo esposizione, zone di esposizione, congelamento immagine in PTZ, profili scena, rotazione, EIS (electronic image stabilization), sbrinamento
Contrasto, contrasto locale, messa a fuoco automatica, Forensic WDR: Fino a 120 dB a seconda della scena, 100 singole privacy mask poligono incluse privacy mask con effetto mosaico e camaleonte

Rapporto segnale a disturbo
> 55 dB

Audio

Ingresso
Input attraverso la tecnologia portcast

Uscita
Output attraverso la tecnologia portcast

Rete

Sicurezza
Utente multilivello, filtro indirizzi IP, criptazione HTTPS [1], controllo degli accessi di rete IEEE 802.1x (EAP-TLS) [1], registro degli accessi utente, gestione certificati centralizzata, archivio chiavi sicuro (certificato CC EAL4), secure element TPM equivalente (CC EAL 6+, FIPS 140-3 livello 3)

Protocolli di rete
IPv4, IPv6 USGv6, ICMPv4/ICMPv6, HTTP, HTTPS[1], HTTP/2, TLS[1], QoS Layer 3 DiffServ, FTP, SFTP, CIFS/SMB, SMTP, mDNS (Bonjour), UPnP®, SNMP v1/v2c/v3 (MIB-II), DNS/DNSv6, DDNS, NTP, NTS, RTSP, RTCP, RTP, SRTP/RTSPS, TCP, UDP, IGMPv1/v2/v3, DHCPv4/v6, ARP, SSH, NTCIP, LLDP, CDP, MQTT v3.1.1, syslog sicuro (RFC 3164/5424, UDP/TCP/TLS), indirizzo di collegamento locale (ZeroConf)

Integrazione di sistemi

Application Programming Interface
API aperta per l'integrazione di software, compresi VAPIX® e AXIS Camera Application Platform; specifiche disponibili all'indirizzo *axis.com*
Connessione al cloud con un clic
Profilo G di ONVIF®, Profilo M di ONVIF®, Profilo S di ONVIF® e Profilo T di ONVIF®, specifiche disponibili all'indirizzo *onvif.org*

Comandi su schermo
Illuminazione IR
Speed Dry

Condizioni degli eventi
Stato dispositivi: sopra la temperatura di esercizio, sopra o sotto la temperatura di esercizio, sotto la temperatura di esercizio, guasto ventola, indirizzo IP rimosso, indirizzo IP bloccato, flusso dal vivo attivo, interruzione della connessione di rete, nuovo indirizzo IP, errore alimentazione PTZ, pronto all'uso, all'interno dell'intervallo della temperatura di esercizio
Edge storage: registrazione in corso, interruzione dell'archiviazione, problemi di integrità dell'archiviazione rilevati
I/O: attivazione manuale, input virtuale[2]
MQTT: Client MQTT connesso
PTZ: malfunzionamento PTZ, movimento PTZ, posizione preset PTZ raggiunta, PTZ pronta
Pianificato e ricorrente: pianificazione
Video: degradazione della velocità in bit media, modalità diurna/notturna

Azioni eventi
Modalità diurna/notturna: Utilizza modalità giorno/notte mentre la regola è attiva
Sbrinamento: impostare modalità sbrinamento, impostare la modalità sbrinamento mentre la regola è attiva
Illuminazione: utilizza luci, utilizza luci mentre la regola è attiva
Immagini: FTP, SFTP, HTTP, HTTPS, condivisione di rete ed e-mail
MQTT: Pubblicazione MQTT
Notifica: e-mail, HTTP, HTTPS, TCP
Testo sovrapposto: usa sovrapposizione testo, usa sovrapposizione testo mentre la regola è attiva
Registrazioni: registra video, registra video mentre la regola è attiva
Sicurezza: cancella configurazione
SNMP: messaggi trap, messaggi trap mentre la regola è attiva
Clip video: FTP, HTTP, HTTPS, SFTP, e-mail, condivisione di rete

Analitiche

Applicazioni
Area inclusa
AXIS Object Analytics, AXIS Scene Metadata, AXIS Video Motion Detection, AXIS OSDI Zone, Ausilio all'orientamento PTZ avanzato, Advanced Gatekeeper, Tracking automatico 2, AXIS Live Privacy Shield, AXIS Image Health Analytics
Supporta
AXIS License Plate Verifier
Per il supporto per AXIS Camera Application Platform che consente l'installazione di applicazioni di terze parti, visitare *axis.com/acap*

AXIS Object Analytics
Classi di oggetti: persone, veicoli (tipologie: auto, autobus, camion, biciclette/moto, altro)
Scenari: attraversamento linea, oggetto in area, tempo nell'area, conteggio attraversamenti, rilevamento accessi non autorizzati, monitoraggio PPE[BETA], movimento nell'area, attraversamento linea di movimento
Fino a 10 scenari
Altre funzioni: oggetti attivati visualizzati con traiettorie, riquadri delimitatori del testo con codice colore e tabelle
Poligono aree di inclusione/esclusione
Configurazione della prospettiva
Evento di allarme movimento ONVIF

1. *Questo dispositivo comprende il software sviluppato da OpenSSL Project per l'utilizzo con OpenSSL Toolkit. (openssl.org) e il software di crittografia scritto da Eric Young (eay@cryptsoft.com).*
2. *Disponibile solo con midspan.*

Image Health Analytics
Detection settings (Impostazioni rilevamento):
Antimanomissione: immagine bloccata, immagine reindirizzata
Deterioramento dell'immagine: immagine sfocata, immagine sottoesposta
Altre caratteristiche: sensibilità, periodo di validazione

AXIS Scene Metadata
Classi di oggetti: persone, volti, veicoli (tipologie: auto, autobus, camion, biciclette/moto), targhe
Attributi oggetto: colore del veicolo, colore dell'abbigliamento superiore/inferiore, sicurezza, posizione

Approvazioni

EMC
EN 55032 Classe A, EN 55035, EN 61000-3-2, EN 61000-3-3, EN 61000-6-1, EN 61000-6-2, CISPR 35, EAC, EN 50121-4
Australia/Nuova Zelanda:
RCM AS/NZS CISPR 32 Classe A
Canada: ICES-3(A)/NMB-3(A)
Giappone: VCCI Classe A
Corea: KS C 9835, KS C 9832 Classe A
Stati Uniti: FCC Parte 15 Sottosezione B Classe A
Ferroviaria: IEC 62236-4

Protezione
IEC/EN/UL 62368-1, CAN/CSA C22.2 No. 62368-1, IEC/EN 62471 groppo di rischio 2, IEC 60825-1 Classe 1

Ambiente
IEC/EN 62262 IK10, IEC/EN 60529 IP66, NEMA 250, Tipo 4X, NEMA TS 2 (2.2.7–2.2.9), IEC 60068-2-1, IEC 60068-2-2, IEC 60068-2-6, IEC 60068-2-14, IEC 60068-2-27, IEC 60068-2-78, ISO 21207 (Metodo B), ISO 12944-6 C5, ICC-ES AC156, IEC 60068-2-57

Rete
IPv6 USGv6, NIST SP500-267

Cybersecurity
ETSI EN 303 645, Etichetta di sicurezza BSI IT, FIPS 140

Cybersecurity

Sicurezza edge
Software: SO firmato, protezione ritardo forza bruta, autenticazione digest e OAuth 2.0 RFC6749 OpenID Authorization Code Flow per la gestione centralizzata dell'account ADFS, protezione mediante password, crittografia scheda di memoria AES-XTS-Plain64 256 bit
Hardware: Piattaforma di cybersecurity Axis Edge Vault Secure keystore (Archivio chiavi sicuro): elemento sicuro (CC EAL6+, FIPS 140-3 Livello 3), sicurezza system-on-chip (TEE)
ID dispositivo Axis, video firmato, avvio sicuro, filesystem crittografato (AES-XTS-Plain64 256bit)

Protezione della rete
IEEE 802.1X (EAP-TLS, PEAP-MSCHAPv2)[3], IEEE 802.1AE (MACsec PSK/EAP-TLS), HTTPS/HSTS[3], TLS v1.2/v1.3[3], Network Time Security (NTS), X.509 PKI certificato, firewall basato su host

Documentazione
AXIS OS Hardening Guide
Policy AXIS Vulnerability Management
Axis Security Development Model
Distinta base del software AXIS OS (SBOM)
Per il download dei documenti, vai a *axis.com/support/cybersecurity/resources*
Per maggiori informazioni relativamente al supporto per la sicurezza informatica Axis, visitare *axis.com/cybersecurity*

Generale

Alloggiamento
Classe IP66, NEMA 4X e IK10
Colore: bianco NCS S 1002-B
Custodia in metallo riverniciabile (alluminio), cupola trasparente con rivestimento robusto in policarbonato (PC) con tecnologia Sharpdome

Alimentazione
PoE, IEEE 802.3bt Classe 6
Tipico 13 W (no IR), max 51 W
Caratteristiche: profili di alimentazione, misuratore di potenza

Connettori
RJ45 10BASE-T/100BASE-TX/1000BASE-T
Connettore push-pull RJ45 (IP66)

3. *Questo dispositivo comprende il software sviluppato da OpenSSL Project per l'utilizzo con OpenSSL Toolkit. (openssl.org) e il software di crittografia scritto da Eric Young (eay@cryptsoft.com).*

Illuminazione IR
OptimizedIR con LED IR da 850 nm ad elevata efficienza energetica e di lunga durata
Intervallo di portata con midspan 60 W: 250 m (820 piedi) o superiore a seconda della scena

Archiviazione
supporto per scheda di memoria SD/SDHC/SDXC
Supporto per la codifica della scheda di memoria (AES-XTS-Plain64 256 bit))
Supporto per la registrazione su NAS (Network Attached Storage).
Per consigli sulle schede di memoria e su NAS, visitare *axis.com*

Condizioni d'esercizio
Potenza con midspan 60 W: da -50 °C a 55 °C (da -58 °F a 131 °F)
Temperatura massima secondo NEMA TS 2 (2.2.7): 74 ° C
Arctic Temperature Control: Avvio fino a -40 °C (-40 °F)
Umidità relativa compresa tra 10% e 100% (con condensa)

Condizioni di immagazzinaggio
Da -40 °C a 65 °C (-40 °F a 149 °F)
Umidità relativa compresa tra 5% e 95% (senza condensa)

Dimensioni
Altezza: 261 mm (10,3 pollici)
Con schermo di protezione dagli agenti atmosferici: ø 239 mm (9,4 pollici)
Senza schermo di protezione dagli agenti atmosferici: ø 192 mm (7,6 pollici)

Peso
4 332 g (9.55 lb)

Accessori inclusi
Guida all'installazione, licenza per singolo utente per decodificatore Windows®, connettore di rete di classe IP66, maschera di riverniciatura, vernice

Accessori opzionali
AXIS TQ6808-E Hard-Coated Clear Dome
AXIS TQ6815-E Hard-Coated Smoked Dome
AXIS TU8003 90 W Connectivity Midspan
AXIS T91/T94 Mounting Accessories
AXIS Surveillance Cards
Per ulteriori accessori, visitare il sito *axis.com*

Software di gestione video
AXIS Companion, AXIS Camera Station e il software per la gestione video dei partner ADP/esperti nello sviluppo di applicazioni di Axis sono disponibili all'indirizzo *axis.com/vms*

Lingue
Inglese, tedesco, francese, spagnolo, italiano, russo, cinese semplificato, giapponese, coreano, portoghese, polacco, cinese tradizionale, olandese, ceco, svedese, finlandese, turco, tailandese, vietnamita

Garanzia
garanzia di 5 anni, visitare *axis.com/warranty*

Sostenibilità

Controllo sostanza
Senza PVC, senza BFR/CFR conformemente a JEDEC/ECA Standard JS709
RoHS in conformità alla direttiva UE RoHS 2011/65/UE e 2015/863 e EN IEC 63000:2018 standard
REACH conformemente a (EC) N. 1907/2006. For SCIP UUID, consultare *echa.europa.eu*

Materiali
Contenuto di plastica a base di carbonio rinnovabile: 23% (riciclata: 18%, a base bio: 5%, a base di cattura di carbonio: 0%)
Sottoposto a controlli conformemente alle linee guida OCSE nell'ambito dei "conflict minerals"
Per ulteriori informazioni relative alla sostenibilità presso Axis, visitare *axis.com/about-axis/sustainability*

Responsabilità ambientale
axis.com/environmental-responsibility
Axis Communications è un firmatario di UN Global Compact, per maggiori informazioni andare su *unglobalcompact.org*

Prestazioni con consumo energetico ottimizzato

Pan/Tilt/Zoom (rotazione, inclinazione e zoom)
Pan midspan 30 W: 360° senza interruzioni, 0,05°–150°/s
Inclinazione con midspan 30 W: da +20 a -90°, da 0,05° - 150°/s

Alimentazione
PoE, IEEE 802.3bt Classe 6
Profilo a bassa tensione: tipico 13 W (senza IR), max 29 W (con IR: 39 W)
PoE, IEEE 802.3at Classe 4
Profilo di potenza completo: tipico 13 W (senza IR), max 25 W
Profilo a bassa tensione: tipico 13 W (senza IR), max 20 W (con IR: 23 W)

Illuminazione IR
Ampiezza del raggio con midspan 30 W: 190 m (623 ft) o maggiore a seconda della scena

---

Condizioni d'esercizio
Profilo di potenza completo con 30 W midspan: Da -30 °C a 55 °C
Profilo di potenza basso con midspan 60 W e 30 W: da -10 °C a 55 °C (da 14 °F a 131 °F)

Rilevare, osservare, riconoscere, identificare (DORI)

	Definizione DORI	Distanza (ampia)	Distanza (tele)
Rilevamento	25 px/m (8 px/ft).	65,8 m (216 ft)	1749,3 m (5737,7 ft)
Osservazione	63 px/m (19 px/ft)	26,1 m (85,6 ft)	693,7 m (2275 ft)
Riconoscimento	125 px/m (38 px/ft)	13,2 m (43,3 ft)	349,2 m (1145 ft)
Identificazione	250 px/m (76 px/ft)	6,6 m (21,6 ft)	174,2 m (571,4 ft)

I valori DORI sono calcolati utilizzando le densità pixel per i diversi casi d'uso, come consigliato dallo standard EN-62676-4. I calcoli usano il centro dell'immagine come punto di riferimento e valutano la distorsione dell'obiettivo. La possibilità di eseguire il riconoscimento o l'identificazione di una persona o di un oggetto dipende da fattori quali il movimento degli oggetti, la compressione video, le condizioni di luminosità e la messa a fuoco della telecamera. Usa i margini nel corso della pianificazione. La densità pixel varia nell'immagine ed è possibile che i valori calcolati differiscano dalle distanze nel mondo reale.

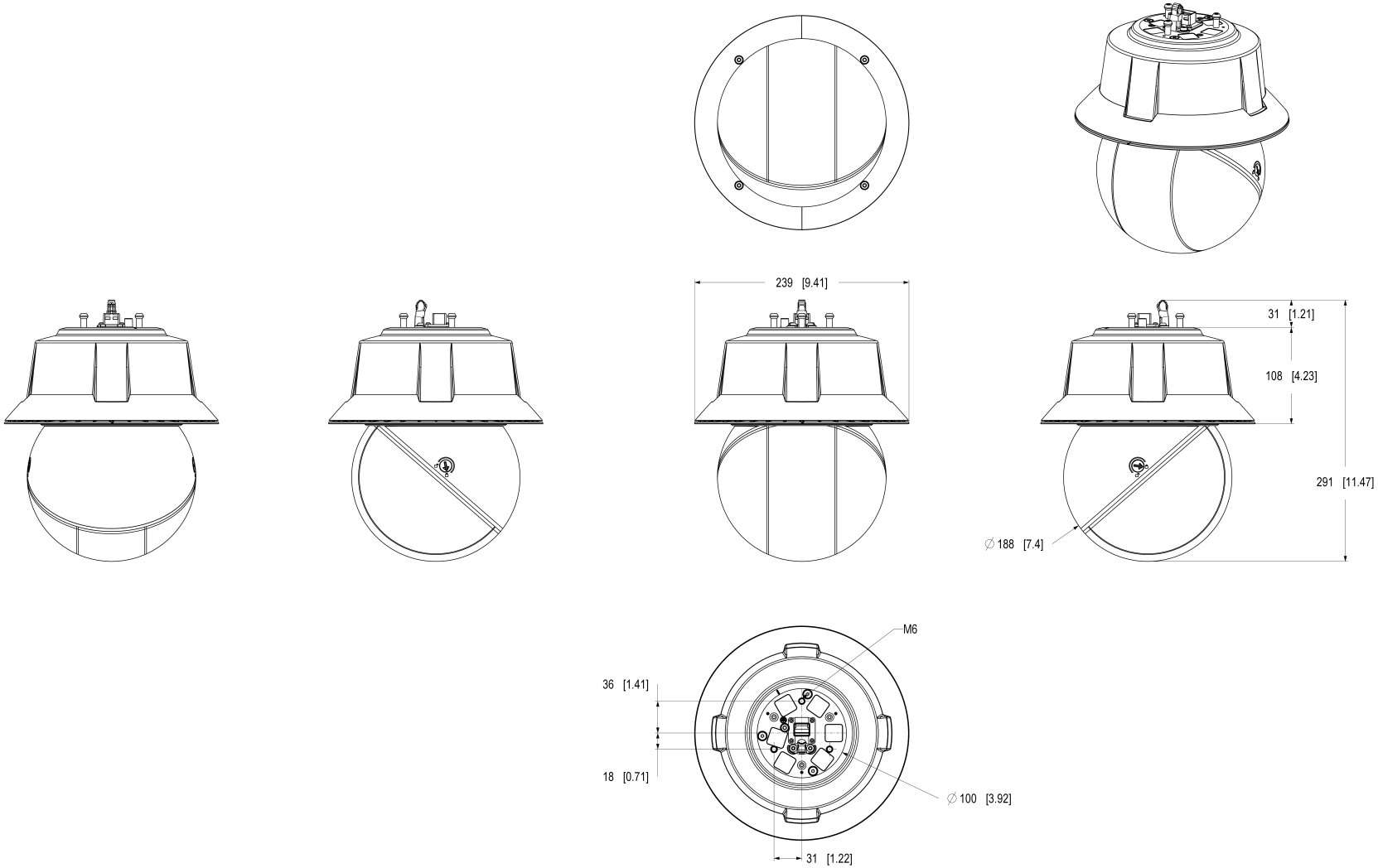

AXIS COMMUNICATIONS

© 2025 Axis Communications AB. All rights reserved.

AXIS Q6325-LE PTZ Camera

Dimensions in mm [inch]

Date	Version	Scale
2025-Dec-15	M1.2	1:2
Drawing Number	Size	Sheet
3494865	A1	1(2)

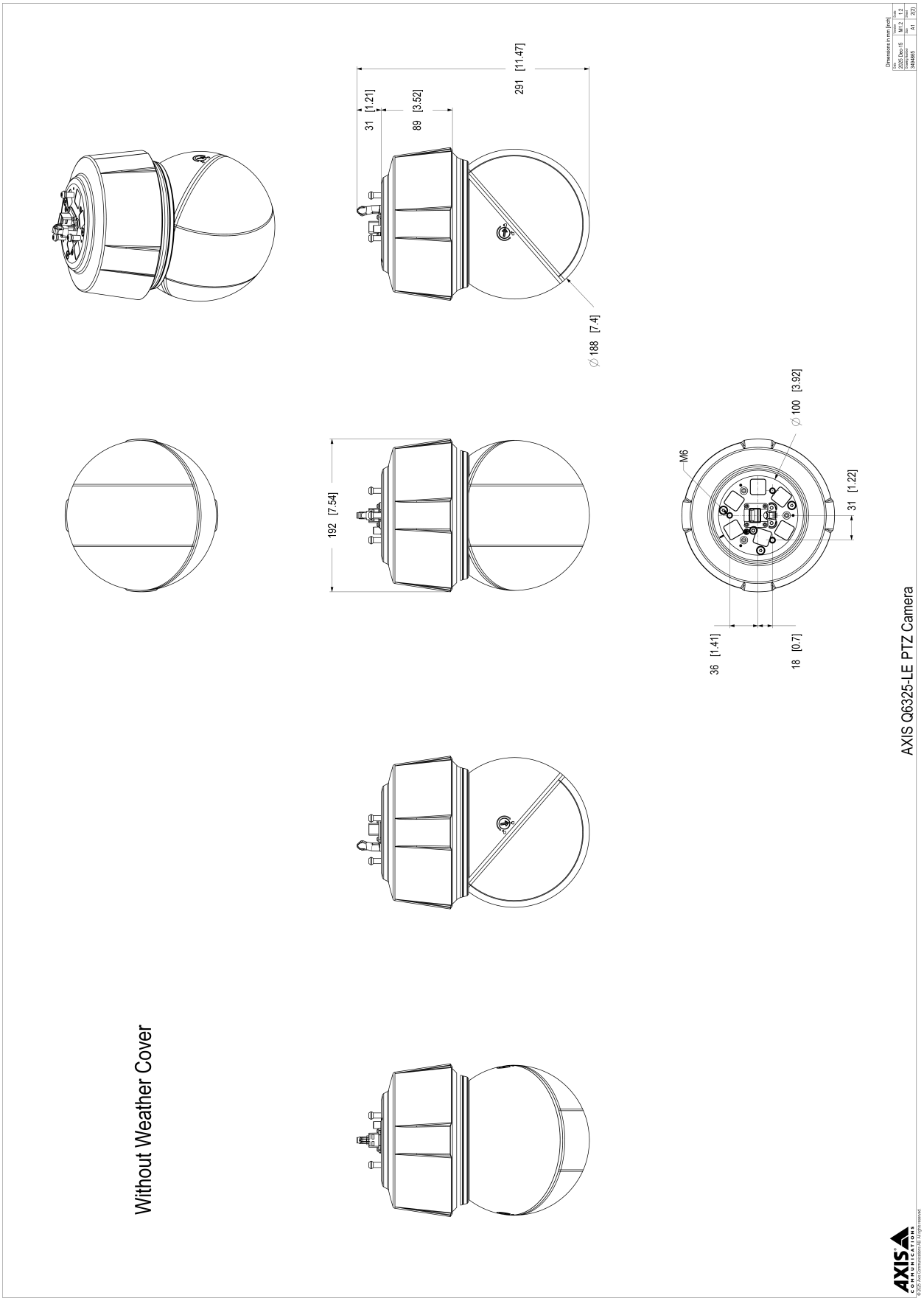

© 2025 – 2026 Axis Communications AB. AXIS COMMUNICATIONS, AXIS, ARTPEC e VAPIX sono marchi registrati di Axis AB in diverse giurisdizioni. Tutti gli altri marchi sono proprietà dei rispettivi proprietari.Axis Communications AB si riserva il diritto di apportare modifiche senza preavviso.