AXIS C1211-E Network Ceiling Speaker

Instalación discreta en techos: pequeño

El AXIS C1211-E es un sistema de altavoz todo en uno que permite que los anuncios de audio sean inteligentes y sencillos. Se conecta a la red estándar mediante un solo cable de alimentación (PoE) y conectividad. El altavoz AXIS C1211-E proporciona una instalación en techo discreta y flexible, ideal para interiores. También puede utilizarse en zonas exteriores protegidas, por ejemplo, bajo aleros. Además, tiene una caja posterior que satisface los requisitos de los techos falsos. Se integra fácilmente con otro software de gestión de vídeo (VMS), telefonía VoIP, analítica y mucho más. Contiene un procesador de señal digital preconfigurado (DSP) y genera siempre una voz muy clara. Incluye un micrófono integrado que permite realizar pruebas de estado remotas y la conversación de audio de 2 vías. Además, el software de gestión de audio integrado permite gestionar los usuario, el contenido, las zonas y la programación.

- Sistema de altavoz integral
- Conexión a la red estándar
- Fácil instalación con un solo cable de red (PoE)
- Ampliable y fácil de integrar
- Pruebas remotas de estado del sistema

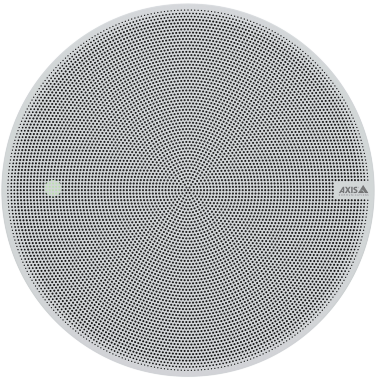

AXIS C1211-E Network Ceiling Speaker

Hardware de audio

Carcasa
Carcasa sellada con altavoz de cono dinámico de banda ancha de 4 pulgadas

Nivel de presión de sonido máximo
93 dB

Respuesta de frecuencia
40 Hz - 16 kHz

Patrón de cobertura
130° coaxial

Entrada/salida
Micrófono integrado (puede desactivarse)
Micrófono externo, entrada de línea

Especificación del micrófono integrado
50 Hz - 20 kHz

Descripción del amplificador
Amplificador 7 W Clase D integrado

Procesamiento de señales digitales
Integrado y preconfigurado

Gestión del audio

AXIS Audio Manager Edge
Integrado:
– Gestión de zonas que permite dividir hasta 200 altavoces en 20 zonas.
– Gestión de contenido de música y de anuncios en directo o pregrabados.
– Programación para decidir cuándo y dónde reproducir contenido.
– Priorización del contenido para garantizar que los mensajes urgentes interrumpan el contenido programado.
– Supervisión del estado que hace posible la detección remota de errores del sistema.
– Gestión de usuarios para controlar quién tiene acceso a funciones determinadas.
Para más detalles, consulte la hoja de datos de *axis.com/products/axis-audio-manager-edge/support*

AXIS Audio Manager Pro
Para sistemas grandes y avanzados. Se vende por separado.
Para conocer las especificaciones, consulte la hoja de datos de *axis.com/products/axis-audio-manager-pro/support*

AXIS Audio Manager Center
AXIS Audio Manager Center es un servicio en la nube que ofrece acceso remoto y gestión de sistemas multisitio.
Para conocer las especificaciones, consulte la hoja de datos en *axis.com/products/axis-audio-manager-center/support*

Software de audio

Transmisión
Unidireccional/bidireccional con cancelación de eco full-dúplex opcional. Mono.

Codificación
24 bits LPCM, AAC-LC 8/16/32/48 kHz, G.711 PCM 8 kHz, G.726 ADPCM 8 kHz, Opus 8/16/48 kHz, Axis µ-law 16 kHz, WAV, MP3 en mono/estéreo de 64 kbps a 320 kbps.
Velocidad de bits variable y constante.
Frecuencia de muestreo de 8 kHz a 48 kHz.

Integración del sistema

Interfaz de programación de aplicaciones
API abierta para la integración de software, incluidos VAPIX®, conexión a la nube con un solo clic, AXIS Camera Application Platform (ACAP).

Sistemas de gestión de vídeo
Compatible con AXIS Camera Station Edge, AXIS Camera Station Pro y software de gestión de vídeo de socios de Axis disponible en *axis.com/vms*.

Comunicación general
Singlewire InformaCast®, Intrado Revolution, Lynx, Alertus

Comunicaciones unificadas
Compatibilidad verificada:
Clientes SIP: 2N, Yealink, Cisco, Linphone, Grandstream
Servidores PBX/SIP: Cisco Call Manager, Cisco BroadWorks, Avaya, Asterix, Grandstream
Proveedores de servicios en la nube: Webex, zoom

SIP
Características SIP compatibles: servidor SIP secundario, IPv6, SRTP, SIPS, SIP TLS, DTMF (RFC2976 y RFC2833), NAT (ICE, STUN, TURN)
RFC 3261: INVITE, CANCEL, BYE, REGISTER, OPTIONS, INFO
DTMF (RFC 4733/RFC 2833)

Condiciones de evento
Audio: reproducción de clip de audio, resultado de la prueba del altavoz
Llamar: estado, cambio de estado
Estado de los dispositivos: Dirección IP bloqueada/eliminada, nueva dirección IP, pérdida de red, sistema preparado, secuencia en directo activa
Almacenamiento local: grabación en curso, interrupción del almacenamiento, problemas de salud del almacenamiento detectados
E/S: entrada digital, activación manual, entrada virtual
MQTT: sin estado
Programado y recurrente: horario

Acciones de eventos
Audio: ejecutar comprobación automática del altavoz
Clips de audio: reproducir, detener,
E/S: alternar E/S una vez, alternar E/S mientras la regla está activa
LED: LED de estado de flash, LED de estado de flash mientras la regla esté activa
Luz y sirena: ejecutar perfil de luz, ejecutar perfil de luz mientras la regla esté activa, detener actividades
MQTT: publicar
Notificación: HTTP, HTTPS, TCP y correo electrónico
Grabaciones: grabar audio, grabar audio mientras la regla esté activa
Seguridad: borrar configuración
Trampas SNMP: enviar, enviar mientras la regla está activa

Ayudas de instalación integradas
Verificación e identificación del tono de prueba

Supervisión funcional
Auto Speaker Test (verificación a través del micrófono incorporado)

Homologaciones

EMC
EN 55024, EN 55035, EN 55032 Clase B, EN 61000-6-1, EN 61000-6-2, EN 61000-6-3, EN 61000-6-4
Australia/Nueva Zelanda: CISPR 24, CISPR 35, CISPR 32 Clase B, RCM AS/NZS CISPR 32 Clase B
Canadá: ICES-3(B)/NMB-3(B)
Japón: VCCI Clase B
Corea: KC KN35, KC KN32 Clase B
EE. UU.: FCC Parte 15 Subparte B Clase B

Seguridad
CAN/CSA C22.2 No. 62368-1,
CAN/CSA-C22.2 No. 60950-22, IEC/EN 62368-1,
KC-Mark, UL 62368-1, UL 60950-22

Entorno
UL2043 (clasificación de falso techo), IEC 60068-2-1, IEC 60068-2-2, IEC 60068-2-6, IEC 60068-2-14, IEC 60068-2-27, IEC 60068-2-78, IEC/EN 60529 IP44

Ciberseguridad
ETSI EN 303 645, etiqueta de seguridad informática BSI, FIPS-140

Red

Protocolos de red
IPv4/v6[1], HTTP, HTTPS[2], SSL/TLS[2], QoS Layer 3 DiffServ, FTP, SFTP, CIFS/SMB, SMTP, Bonjour, UPnP™, SNMP v1/v2c/v3 (MIB-II), DNS, DynDNS, NTP, PTP, RTSP, RTP, TCP, UDP, IGMPv1/v2/v3, RTCP, ICMP, DHCP, ARP, SOCKS, SSH, NTCIP, SIP

Ciberseguridad

Seguridad perimetral
Software: sistema operativo firmado, protección contra retrasos de fuerza bruta, autentificación Digest y flujo de código de autorización OAuth 2.0 RFC6749/flujo de código de autorización OpenID para gestión centralizada de cuentas ADFS, protección mediante contraseña, Axis Cryptographic Module (FIPS 140-2 nivel 1), cifrado de tarjeta SD AES-XTS-Plain64 de 256 bits
Hardware: plataforma de ciberseguridad Axis Edge Vault
Elemento seguro (CC EAL 6+), ID de dispositivo Axis, almacén de claves seguro, arranque seguro

1. *Sincronización de audio solo con IPv4.*
2. *Este producto incluye software desarrollado por OpenSSL Project para su uso en el kit de herramientas OpenSSL (openssl.org) y software criptográfico escrito por Eric Young (eay@cryptsoft.com).*

Seguridad de red
IEEE 802.1X (EAP-TLS, PEAP-MSCHAPv2)[3], IEEE 802.1AR, HTTPS/HSTS[3], TLS v1.2/v1.3[3], Network Time Security (NTS), Certificado pki x.509, firewall basado en host

Documentación
Guía de seguridad de sistemas de AXIS OS
Política de gestión de la vulnerabilidad de Axis
Modelo de desarrollo de seguridad de Axis
Lista de materiales del software AXIS OS (SBOM)
Para descargar documentos, vaya a *axis.com/support/cybersecurity/resources*
Para obtener más información sobre el servicio de asistencia para ciberseguridad de Axis, vaya a *axis.com/cybersecurity*.

Sistema en chip (SoC)

Modelo
NXP i.MX 6SoloX

Flash
512 MB de RAM, 512 MB de memoria flash

General

Carcasa
IP44 (IP40 sobre el techo)
Bafle: plástico
Cubierta superior: plástico
Malla: placa de acero con tratamiento de superficie
Color de la malla: Blanco NCS S 1002-B
Se puede pintar. Para consultar las instrucciones de repintado y cómo afecta a la garantía, póngase en contacto con su socio de Axis.
Método de montaje de altavoz: abrazadera de plástico

Alimentación
Alimentación a través de Ethernet (PoE), IEEE 802,3af Tipo 1 Clase 3 (máx. 12,95 W)

Conectores
RJ45 10BASE-T/100BASE-TX PoE.
E/S: Bloque de terminales de 4 pines de 2,5 mm para 2 E/S configurables supervisadas

Indicadores LED
LED de estado, LED delantero

Almacenamiento
Compatibilidad con tarjetas microSD/microSDHC/microSDXC
Máx. tamaño 1 TB
Para conocer las recomendaciones sobre tarjetas SD, consulte *www.axis.com*

Fiabilidad
Diseñado para un funcionamiento ininterrumpido.

Condiciones de funcionamiento
Temperatura: de -30 °C a 50 °C (de -22 °F a 122 °F)
Humedad: 10–100 % de HR (con condensación)

Condiciones de almacenamiento
Temperatura: de -40 °C a 65 °C (de -40 °F a 149 °F)
Humedad: 5–95 % de HR (sin condensación)

Dimensiones
Altura: 150 mm Ø 215 mm
Grosor del techo: para el montaje: 0–60 mm
Dimensión del orificio para fijación: Ø 194 mm ± 2 mm (7,6 pulgadas ± 0,08 pulgadas)

Peso
2000 g

Contenido de la caja
Altavoz, guía de instalación, clave de autenticación del propietario, cubierta de malla, terminal de bloque

Accesorios opcionales
AXIS TC1603 Tile Bridge (para instalación en falsos techos), AXIS TC1602 Conduit Adapter,
AXIS TC1702 Back Cover, AXIS Safety Wire 3M
Para obtener más información sobre accesorios, consulte *axis.com*

Idiomas
Alemán, chino (simplificado), chino (tradicional), coreano, español, finés, francés, holandés, inglés, italiano, japonés, polaco, portugués, ruso, sueco, tailandés, turco, vietnamita

garantia
Garantía de 5 años; consulte *axis.com/warranty*

Números de pieza
Disponible en *axis.com/products/axis-c1211-e#part-numbers*

3. *Este producto incluye software desarrollado por OpenSSL Project para su uso en el kit de herramientas OpenSSL (openssl.org) y software criptográfico escrito por Eric Young (eay@cryptsoft.com).*

Herramientas

Diseño
AXIS Site Designer
Disponibles en *axis.com*

Instalación
AXIS Device Manager, selector de productos, selector de accesorios
Disponibles en *axis.com*

Sostenibilidad

Control de sustancias
Sin PVC de conformidad con la norma JEDEC/ECA, JS709
RoHS de conformidad con la directiva europea RoHS 2011/65/UE/ y EN 63000:2018
REACH de conformidad con (CE) no 1907/2006. Para SCIP UUID, consulte axis.com/partner.

Materiales
Contenido de plástico renovable a base de carbono: 63 % (reciclado): 0 %, (bio): 63 %, captura de carbono basada en: 0%)
Análisis de minerales conflictivos conforme a las directrices de la OCDE
Para obtener más información sobre la sostenibilidad en Axis, vaya a *axis.com/about-axis/sustainability*

Responsabilidad medioambiental
axis.com/environmental-responsibility
Axis Communications es firmante del Acuerdo Mundial de las Naciones Unidas, obtenga más información en *unglobalcompact.org*

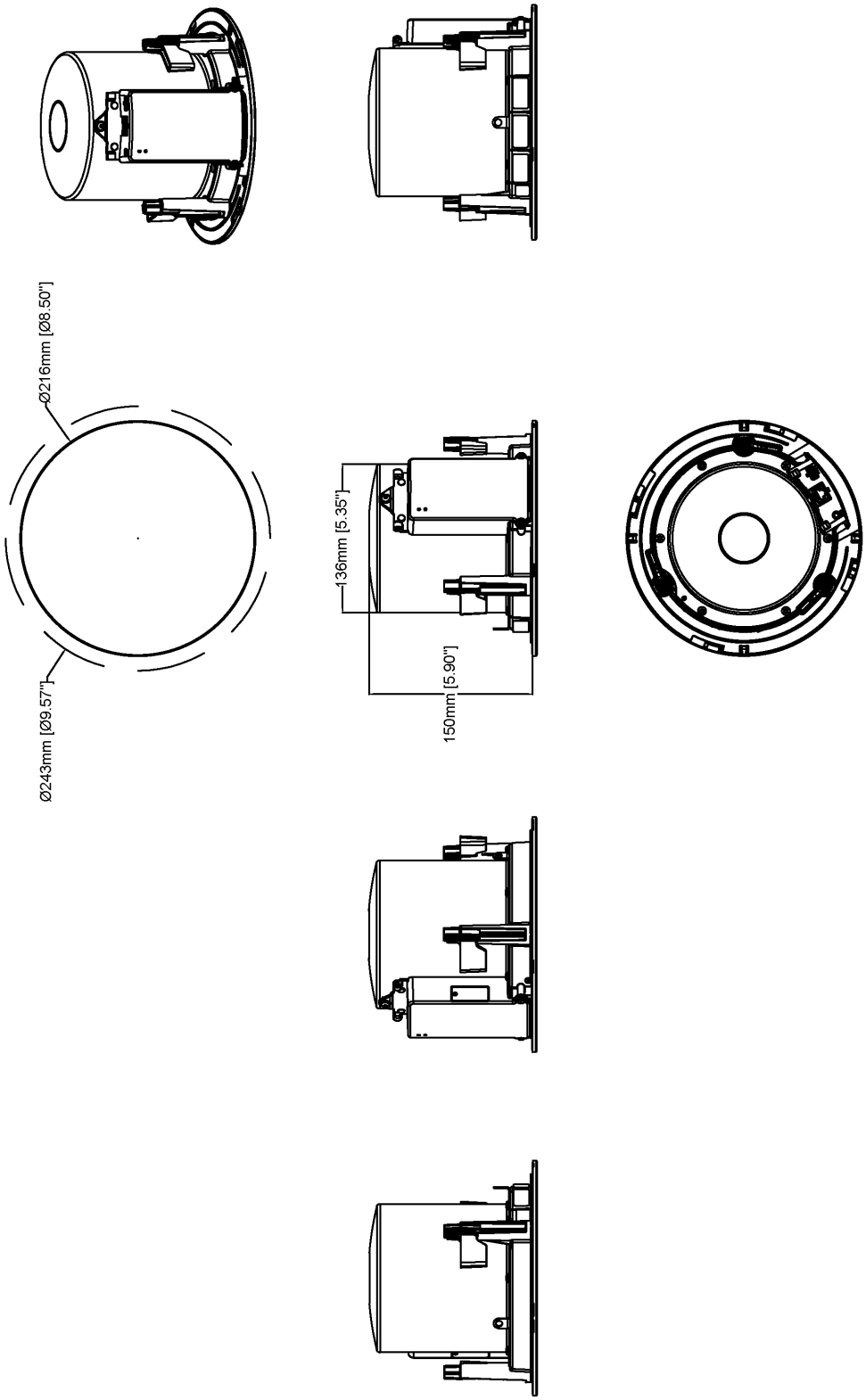

AXIS C1211-E Network Ceiling Speaker

Revision	v.01	Revision date	2022-09-21
Paper size	A4	Release date	2022-09-21
Created by	MF	Scale	1:5

© 2019 Axis Communications

www.axis.com

© 2022 – 2026 Axis Communications AB. AXIS COMMUNICATIONS, AXIS, ARTPEC y VAPIX son marcas comerciales registradas de Axis AB en diferentes jurisdicciones. Todas las demás marcas comerciales son propiedad de sus respectivos titulares.Nos reservamos el derecho de introducir modificaciones sin previo aviso.