Kamera kopułkowa AXIS P3407-VE Dome Camera

Kamera kopułkowa PTRZ o rozdzielczości 5 MP wsparta sztuczną inteligencją

Kamera kopułkowa do zastosowań zewnętrznych zapewnia doskonałą jakość obrazu o rozdzielczości 5 MP. Funkcja zdalnego sterowania PTRZ (obrót - pochylenie - azymut - zoom) umożliwia bezproblemową instalację urządzenia. Wyjście PoE można natomiast wykorzystać do zasilania innego urządzenia. Kamera skonstruowana w oparciu o chipset ARTPEC-9, wsparta sztuczną inteligencją, umożliwia prowadzanie zaawansowanych analiz w urządzeniu brzegowym i zawiera zainstalowane fabrycznie aplikacje AXIS Object Analytics i AXIS Audio Analytics. To wytrzymałe urządzenie spełniające wymagania stopni ochrony IP66, IK10 i NEMA 4X przystosowane jest do zastosowań zewnętrznych i działa w zakresie temperatur od -40 do +50°C (od -40 do 122°F). Co więcej, chroni je Axis Edge Vault, platforma zapewniająca certyfikowane przez FIPS 140-3 Level 3 bezpieczne działanie i przechowywanie kluczy.

- **Doskonała jakość obrazu w rozdzielczości 5 MP**
- **Sterowanie PTRZ zapewniające sprawną instalację**
- **Wyjście PoE do zasilania dodatkowego urządzenia**
- **Funkcje analizy audio i wideo wykorzystujące sztuczną inteligencję**
- **Wbudowane cyberzabezpieczenia z funkcją Axis Edge Vault**

FIPS 140-3 Inside #5139

Kamera kopułkowa AXIS P3407-VE Dome Camera

Kamera

Przetwornik obrazu
1/2,8" skanowanie progresywne RGB CMOS
Rozmiar piksela 2,0 µm

Obiektyw
Zmiennoogniskowy, 3,0–8,5 mm, F1.38–2.58
Pole widzenia w poziomie: 104°–34°
Pole widzenia w pionie: 76°–26°
Minimalna odległość ostrości: 1,0 m (3,3 stopy)
Technologia sterowania przysłoną P-Iris, korekcja IR

Dzień i noc
Automatyczny filtr odcinający promieniowanie IR

Minimalne oświetlenie
kolor: 0,1 luksa przy 50 IRE, F1.38
cz.-b.: 0,03 luksa przy 50 IRE, F1.38

Szybkość migawki
od 1/30 500 s do 2 s

Regulacja kamery
Panoramowanie ±180°, pochylanie –40° do +75°, obrót ±95°

System on chip (SoC)

Model
ARTPEC-9

Pamięć
2 GB RAM, 8 GB Flash

Możliwości obliczeniowe
Jednostka głębokiego uczenia (DLPU)

Nagranie wideo

Kompresja obrazu
H.264 (MPEG-4 część 10/AVC), profile Baseline, Main i High
H.265 (MPEG-H część 2/HEVC) Main Profile
AV1
MJPEG

Rozdzielczość
16:9: 2560x1440
16:10:1920x1200
4:3: 2592x1944

Liczba klatek przesyłanych w ciągu zadanej jednostki czasu
Do 25/30 kl./s (50/60 Hz) we wszystkich rozdzielczościach

Strumieniowanie wideo
Maksymalnie 20 unikatowych i konfigurowalnych strumieni wideo[1]
Axis Zipstream technology w formatach H.264, H.265 i AV1
ABR H.264 / H.265 / AV1
Tryb małego opóźnienia
Wskaźnik strumieniowania wideo

Stosunek szumu do sygnału
> 55 dB

WDR
Forensic WDR: Maksymalnie 120 dB w zależności od sceny

Strumieniowanie multi-view
Maksymalnie siedem pojedynczo kadrowanych obszarów obserwacji

Redukcja szumów
Filtr przestrzenny (redukcja szumów 2D)
Filtr czasowy (redukcja szumów 3D)

Ustawienia obrazu
Nasycenie, kontrast, jasność, ostrość, balans bieli, próg dzień/noc, lokalny kontrast, mapowanie tonalne, tryb ekspozycji, strefy ekspozycji, usuwanie efektu mgły, korekcja dystorsji beczkowatej, obrót: 0°, 90°, 180°, 270°, w tym corridor format, odbicie lustrzane, dynamiczne nakładanie tekstu i obrazu, widżet nakładki, maski prywatności, apertura docelowa, elektroniczna stabilizacja obrazu

Przetwarzanie obrazu
Forensic WDR, Lightfinder 2.0

1. *Zaleca się ustawić maks. 3 różne strumienie wizyjne na kamerę lub kanał, co pomoże utrzymać niezakłócone działanie, niskie obciążenie sieci IP i umiarkowane wykorzystanie pamięci masowej. Jeden strumień wideo można kierować do wielu klienckich urządzeń wideo w sieci przy użyciu mechanizmu emisji pojedynczej lub multiemisji realizowanej przez wbudowany mechanizm wielokrotnego wykorzystania strumienia.*

Pan/Tilt/Zoom — funkcja panoramowania, pochylenia i zbliżenia
Cyfrowy PTZ z prepozycjami
prepozycje PTRZ

Sieć

Protokoły sieciowe
IPv6 USGv6, HTTP, HTTPS[2], TLS[2], QoS Layer 3 DiffServ, FTP, SFTP, CIFS / SMB, SMTP, mDNS (Bonjour), UPnP®, SNMP v1 / v2c / v3 (MIB-II), DNS / DNSv6, DDNS, NTP, NTS, PTP, RTSP, RTP, SRTP / RTSPS, TCP, UDP, IGMPv1 / v2 / v3, RTCP, ICMP, DHCPv4 / v6, ARP, SSH, LLDP, CDP, MQTT v3.1.1, Secure syslog (RFC 3164 / 5424, UDP / TCP / TLS), adres lokalny (ZeroConf)

integracji systemu;

Application Programming Interface (interfejs programowania aplikacji)
Otwarty interfejs API do integracji oprogramowania, w tym VAPIX® i AXIS Camera Application Platform (ACAP); specyfikacje znajdują się na stronie *axis.com/developer-community*.
Połączenie z chmurą jednym kliknięciem
ONVIF® Profile G, ONVIF® Profile M, ONVIF® Profile S i ONVIF® Profile T, specyfikacja pod adresem *onvif.org*

Systemy zarządzania dozorem wizyjnym
Zgodność z oprogramowaniem AXIS Camera Station Edge, AXIS Camera Station Pro i oprogramowaniem do zarządzania materiałem wizyjnym od partnerów Axis dostępnym na stronie *axis.com/vms*.

Kontrolki ekranowe
Autofocus
Elektroniczna stabilizacja obrazu
Zmiana dzień/noc
Redukcja zamglenia
Szeroki zakres dynamiki
Wskaźnik strumieniowania wideo
Maski prywatności
Moduł grzewczy

Edge-to-edge
Parowanie sygnalizacji akustycznej i optycznej

Warunki zdarzeń
Aplikacja
Dzienniki kontroli
Status urządzeń: powyżej/poniżej/w zakresie temperatury roboczej, otwarcie obudowy, blokada/usunięcie adresu IP, aktywny strumień na żywo, utrata połączenia sieciowego, nowy adres IP, wykrycie wstrząsu, gotowość systemu
Pamięć masowa typu Edge: nagrywanie w toku, zakłócenie pamięci masowej, wykryto problemy z kondycją pamięci masowej
We/wy: wyzwalacz ręczny, wirtualne wejście jest aktywne
MQTT: Połączono z klientem MQTT, bezstanowy
Zaplanowane i cykliczne: harmonogram
Nagranie wideo: średnia degradacja przepływności bitowe, tryb dzień/noc, otwarcie strumienia na żywo, sabotaż

Mechanizmy zdarzeń
Tryb dzień/noc
Redukcja zamglenia: ustawianie trybu redukcji zamglenia, ustawianie trybu redukcji zamglenia gdy reguła jest aktywna
Wskaźniki LED: miganie diodami statusu, miganie diodami statusu, gdy reguła jest aktywna
MQTT: wysyłanie wiadomości o publikacji MQTT
Powiadomienie: HTTP, HTTPS, TCP i e-mail
Nałożenie tekstu
Nagrania: Karta SD i udział sieciowy
Bezpieczeństwo: kasowanie konfiguracji
Wiadomości pułapki SNMP: wysyłanie, wysyłanie gdy reguła jest aktywna
Obrazy lub klipy wideo: za pośrednictwem protokołu FTP, SFTP, HTTP lub HTTPS, udziału sieciowego oraz powiadomienia pocztą e-mail
Tryb WDR

Wbudowana pomoc podczas montażu
Funkcje obrotu/pochylenia/przesunięcia: dostosowane do wykonania minimum 300 pełnych cykli, licznik pikseli, zdalny zoom i ogniskowanie, siatka poziomu

Narzędzia analityczne

Aplikacje
W zestawie
AXIS Object Analytics, AXIS Image Health Analytics, AXIS Audio Analytics, AXIS Scene Metadata, AXIS Live Privacy Shield[3], AXIS Video Motion Detection
Obsługiwane
AXIS Perimeter Defender, AXIS License Plate Verifier
Obsługa AXIS Camera Application Platform umożliwia instalowanie aplikacji innych firm; szczegółowe informacje znajdują się na stronie *axis.com/acap*

2. *Ten produkt zawiera oprogramowanie opracowane przez OpenSSL Project do używania w zestawie narzędzi OpenSSL (openssl.org) i oprogramowanie kryptograficzne napisane przez Erica Younga (eay@cryptsoft.com).*
3. *Dostępne do pobrania*

AXIS Object Analytics
Klasy obiektów: ludzie, pojazdy (rodzaje: samochody, autobusy, ciężarówki, jednoślady, inne)
Scenariusze: przekroczenie linii, obiekt na obszarze, czas przebywania na obszarze, zliczanie przekroczeń linii, obecność na obszarze, detekcja tailgatingu, monitorowanie PPE[BETA], ruch na obszarze, przekroczenie linii w ruchu
Maksymalnie 10 scenariuszy
Inne funkcje: wyzwalane obiekty wizualizowane z trajektoriami, kolorowymi obwiedniami i tabelami
Wielokątne strefy detekcyjne/wykluczania
Konfiguracja perspektywy
Alarm wyzwolony ruchem ONVIF

AXIS Image Health Analytics
Detection settings (Ustawienia detekcji):
Sabotaż: zablokowany obraz, przekierowany obraz
Degradacja obrazu: rozmyty obraz, niedoświetlony obraz
Inne funkcje: czułość, okres walidacji

AXIS Audio Analytics
Funkcje: poziom ciśnienia akustycznego, adaptacyjna detekcja dźwięku, klasyfikacja dźwięku
Klasy audio: atak kaszlu, odgłos tłuczonego szkła, odgłos obecności człowieka, wrzask, krzyk, mowa
Metadane zdarzeń: detekcja dźwięku, klasyfikacje, poziom ciśnienia akustycznego

AXIS Scene Metadata
Klasy obiektów: ludzie, twarze, pojazdy (rodzaje: samochody, autobusy, ciężarówki, jednoślady), tablice rejestracyjne
Atrybuty obiektu: kolor pojazdu, kolor odzieży górnej / dolnej, torba, ufność, pozycja

AXIS Live Privacy Shield
Klasy obiektów: ludzie (całe ciało lub tylko twarz), numery tablic rejestracyjnych, tła
Rodzaj maskowania: pikselizacja z regulowaną wielkością bloku, kolorem (jednolitym), obszarami włączenia i wyłączenia maskowania
Inne funkcje: dynamiczne maskowanie z prędkością do 10 kl./s. Jednoczesna obsługa kilku dynamicznie maskowanych strumieni oraz jednego niemaskowanego strumienia z pełną częstotliwością odświeżania.

Aprobaty

Oznaczenia produktów
UL/cUL, CE, VCCI, RCM, ICES, FCC

Łańcuch dostaw
Zgodność ze standardami TAA

EMC
CISPR 35, CISPR 32 klasa A, EN 55035, EN 55032 klasa A, EN 50121-4, EN 61000-6-1, EN 61000-6-2
Japonia: VCCI klasa A
Korea: KS C 9835, KS C 9832 klasa A
USA: FCC część 15 podczęść B klasa A
Koleje: IEC 62236-4

Bezpieczeństwo
CAN / CSA C22.2 No. 62368-1 wyd. 3, IEC / EN / UL 62368-1 wyd. 3,

Środowisko
IEC 60068-2-1, IEC 60068-2-2, IEC 60068-2-6, IEC 60068-2-14, IEC 60068-2-27, IEC 60068-2-78, IEC/EN 60529 IP66, IEC/EN 62262 IK10, NEMA 250 Type 4X

Sieć
NIST SP500-267, IPv6 USGv6

Cyberbezpieczeństwo
ETSI EN 303 645, etykieta bezpieczeństwa IT BSI, FIPS 140

Cyberbezpieczeństwo

Bezpieczeństwo na obwodzie
Oprogramowanie: Podpisany system operacyjny (oprogramowanie układowe), ochrona przed atakami brute force, uwierzytelnianie Digest i OAuth 2.0 RFC6749 Client Credential Flow / OpenID Authorization Code Flow do scentralizowanego zarządzania kontami ADFS, ochrona hasłem, moduł kryptograficzny Axis (FIPS 140-2 Level 1)
Sprzęt: Platforma cyberbezpieczeństwa Axis Edge Vault Secure keystore (Bezpieczny magazyn kluczy): bezpieczny element (CC EAL 6+, FIPS 140-3 poziom 3), zabezpieczenia procesora System-on-Chip (TEE) Identyfikator urządzenia Axis, podpisane wideo, bezpieczny start, zaszyfrowany system plików (AES-XTS-Plain64 256 bitów)

Bezpieczeństwo sieci
IEEE 802.1x (EAP-TLS, PEAP-MSCHAPv2)[4], IEEE 802.1AE (MACsec PSK / EAP-TLS), IEEE 802.1AR, HTTPS / HSTS[4], TLS v1.2 / v1.3[4], Network Time Security (NTS), infrastruktura klucza publicznego z certyfikatami X.509, zapora sieciowa hosta

4. *Ten produkt zawiera oprogramowanie opracowane przez OpenSSL Project do używania w zestawie narzędzi OpenSSL (openssl.org) i oprogramowanie kryptograficzne napisane przez Erica Younga (eay@cryptsoft.com).*

Dokumentacja
Zalecenia dotyczące zwiększenia funkcjonalności i bezpieczeństwa systemu AXIS OS
Zasady zarządzania podatnościami na zagrożenia w oprogramowaniu Axis
Model rozwoju bezpieczeństwa Axis
Wykaz komponentów oprogramowania w systemie operacyjnym AXIS OS
Aby pobrać dokumenty, przejdź do strony *axis.com/support/cybersecurity/resources*
Aby dowiedzieć się więcej o wsparciu w zakresie cyberbezpieczeństwa Axis, p. strona *axis.com/cybersecurity*

Zasilanie

Wejście zasilania Power over Ethernet
IEEE 802.3at 802.3at/802.3bt Typ 2 Klasy 4

Wyjście zasilania Power over Ethernet
IEEE 802.3af/802.3bt Typ 1 Klasa 3

Pobór prądu
Maks. 12,95 W, typowo (grzałka wyłączona) 5,3 W

Budżet mocy
Obsługuje dynamiczny przydział mocy za pośrednictwem protokołu LLDP-MED
28 W z wyjściem PoE
12 W bez wyjścia PoE

Cechy
Tryb zasilania dynamicznego, miernik mocy

Zapisy ogólne

Obudowa
IP66, NEMA 4X i IK10
Powlekana kopułka z poliwęglanu
Obudowa z tworzywa sztucznego
Kolor: biały NCS S 1002-B
Instrukcje dotyczące przemalowywania są dostępne na stronie pomocy technicznej dotyczącej produktu. Aby uzyskać informacje na temat wpływu na gwarancję, przejdź na stronę *axis.com/warranty-implication-when-repainting*.

Montaż
Wspornik montażowy z otworami do montażu w pojedynczej i podwójnej puszce instalacyjnej, 4-calowej ośmiokątnej puszce połączeniowej i 4-calowej kwadratowej puszce połączeniowej

Złącza
Złącze sieciowe (PoE in): Ekranowany RJ45 10BASE-T/100BASE-TX/1000BASE-T PoE
Złącze sieciowe (PoE out): Ekranowany RJ45 10BASE-T/100BASE-TX PoE

Przetwornik obrazu
Czujnik akustyczny

Przechowywanie
Obsługa kart microSD/microSDHC/microSDXC
Zalecenia dotyczące kart SD i NAS można znaleźć w witrynie *axis.com*.

Warunki eksploatacji
Temperatura: -40 ÷ +50°C (-40 ÷ 122°F)
Minimalna temperatura dla funkcji PTR: -20°C (-4 °F) po 2 godzinach rozgrzewania.
Maksymalna temperatura zgodnie z częścią normy NEMA TS 2 dotyczącą temperatury (2.2.7.3–2.2.7.7): 74°C (165°F)
Wilgotność względna: 10 – 100% (z kondensacją)

Warunki przechowywania
Temperatura: -40 ÷ +65°C (-40 ÷ 149°F)
Wilgotność względna: 5 – 95% (bez kondensacji)

Wymiary
Ogólne wymiary produktu można znaleźć na rysunku wymiarowym w niniejszym arkuszu danych.
Maksymalna skuteczna powierzchnia rzutowania (EPA): 0,015 m^2 (0,16 ft^2)

Masa
1200 g (2,6 lb)

Zawartość opakowania
kamera, instrukcja instalacji, zabezpieczenie złącza, przepusty kablowe, klucz uwierzytelniający OAK

Narzędzia systemowe
AXIS Site Designer, AXIS Device Manager, selektor produktów, selektor akcesoriów, kalkulator obiektywów
Dostępne na stronie *axis.com*

Języki
angielski, niemiecki, francuski, hiszpański, włoski, rosyjski, chiński uproszczony, japoński, koreański, portugalski, polski, chiński tradycyjny, niderlandzki, czeski, szwedzki, fiński, turecki, tajski, wietnamski

Gwarancja
5-letnia gwarancja, zobacz *axis.com/warranty*

Wsparcie dla oprogramowania

Rozwój nowych funkcji do roku 2030 (AXIS OS 14)
Wsparcie do 31.12.2035 (AXIS OS LTS 2030–2035)
Więcej informacji na temat okresu eksploatacji oprogramowania AXIS OS znajduje się na stronie *help.axis.com/axis-os*

Numery części

Dostępne na stronie *axis.com/products/axis-p3407-ve#part-numbers*

Akcesoria opcjonalne

Portcast

AXIS D6210 Air Quality Sensor

Instalacja

AXIS T8415 Wireless Installation Tool

Przechowywanie

AXIS Surveillance Cards

Osłona zabezpieczająca przed wpływem warunków atmosferycznych AXIS TP3845-E Weathershield
Szczegółowe informacje o wyposażeniu dodatkowym znajdują się na stronie *axis.com/products/axis-p3407-ve#compatible-products*

Zrównoważony rozwój

Kontrola substancji

Urządzenie wolne od związków PVC, urządzenie wolne od BFR / CFR zgodnie z normą JEDEC / ECA JS709
RoHS zgodnie z dyrektywą unijną RoHS 2011/65/EU i 2015/863 oraz norma EN IEC 63000:2018
Zgodność z rozporządzeniem REACH (KE) nr 1907/2006. Informacje o obsłudze protokołu SCIP UUID można znaleźć na stronie *echa.europa.eu*

Materiały

Zawartość odnawialnych węglopochodnych tworzyw sztucznych: 63% (pochodzące z recyklingu: 7%, pochodzenia organicznego: 54%, na bazie węgla: 2%)
Sprawdzono pod kątem nienabywania surowców z terenów objętych konfliktami zbrojnymi zgodnie z wytycznymi OECD
Aby dowiedzieć się więcej o zrównoważonym rozwoju w firmie Axis, p. strona *axis.com/about-axis/sustainability*

Odpowiedzialność za środowisko

axis.com/environmental-responsibility
Axis Communications jest sygnatariuszem programu UN Global Compact. Więcej na stronie *unglobalcompact.org*

Detekcja, Obserwacja, Rozpoznanie, Identyfikacja (DORI)

	Definicja DORI	Odległość (obiektyw szerokokątny)	Odległość (teleobiektyw)
Detekcja	25 px/m (8 px/ft)	60 m (196,8 ft)	170 m (558 ft)
Obserwacja	63 px/m (19 px/ft)	23,8 m (78,1 ft)	67,5 m (221,4 ft)
Rozpoznanie	125 px/m (38 px/ft)	12 m (40 ft)	34 m (112 ft)
Identyfikacja	250 px/m (76 px/ft)	6 m (20 ft).	17 m (56 ft)

Wartość DORI są obliczanie na podstawie gęstości pikseli dla różnych przypadków użycia, zgodnie z wytycznymi normy EN-62676-4. W obliczeniach rolę punktu odniesienia pełni środek obrazu oraz jest uwzględniane zniekształcenie powstające w obiektywie. Zdolność rozpoznania lub zidentyfikowania osoby lub obiektu zależy od czynników takich jak ruch obiektu, stopień kompresji obrazu wideo, warunki oświetleniowe i ostrość kamery. W trakcie planowania należy używać marginesów. Gęstość pikseli jest inna w różnych miejscach obrazu, a obliczone wartości mogą się różnić od rzeczywistych odległości.

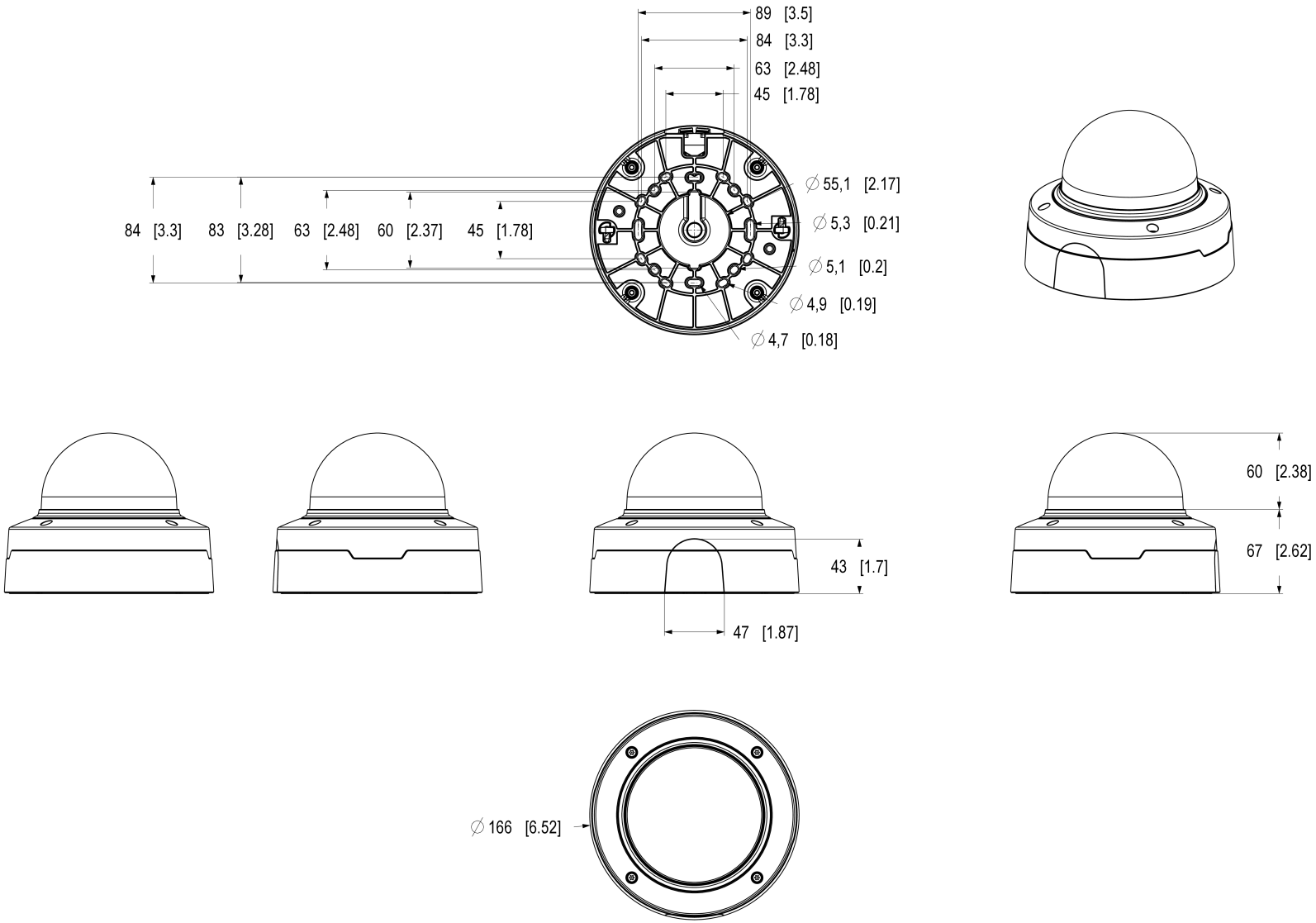

AXIS COMMUNICATIONS

© 2026 Axis Communications AB. All rights reserved.

AXIS P3407-VE Dome Camera / P3408-VE Dome Camera

Dimensions in mm [inch]

Date	Version	Scale
2026 Apr-28	M1.3	1:2
Drawing Number	Size	Sheet
3508044	A2	1(1)

Wyróżnione funkcje

AXIS Audio Analytics

AXIS Audio Analytics wykorzystuje adaptacyjną detekcję dźwięku w celu generowania alarmu, gdy nastąpi nagły wzrost głośności dźwięku. Mechanizmy klasyfikacji oparte na AI wykrywają krzyk. Aby zyskać lepszy ogląd sytuacji, użytkownik może skorzystać z połączonych analiz dźwięku AXIS Audio Analytics i ścieżki wideo. Ta inteligentna aplikacja przesyła tylko metadane, zapewniając ochronę prywatności. Aplikacja AXIS Audio Analytics to podstawowa funkcja systemu operacyjnego (oprogramowania układowego) AXIS OS, nie trzeba za nią dodatkowo płacić.

Axis Edge Vault

Axis Edge Vault to sprzętowa platforma cyberbezpieczeństwa chroniąca urządzenie Axis. Stanowi podstawę, od której zależą wszystkie bezpieczne operacje; zapewnia funkcje ochrony tożsamości urządzenia, ochrony jego integralności oraz ochrony poufnych informacji przed nieautoryzowanym dostępem. Na przykład funkcja **bezpiecznego uruchamiania** zapewnia, że rozruch urządzenia jest możliwy wyłącznie za pomocą **podpisanego systemu operacyjnego**, co uniemożliwia fizyczne manipulacje na poziomie łańcucha dostaw. Dzięki podpisanemu systemowi operacyjnemu urządzenie może też zweryfikować swoje nowe oprogramowanie, zanim zezwoli na jego instalację. Newralgicznym elementem konstrukcyjnym systemu chroniącego informacje kryptograficzne wykorzystywane do zapewnienia bezpiecznej komunikacji (IEEE 802.1X, HTTPS, identyfikator urządzenia Axis, klucze kontroli dostępu itd.) przed wykradzeniem w razie naruszenia zabezpieczeń jest **bezpieczny magazyn kluczy**. Bezpieczny magazyn kluczy oraz bezpieczne połączenia są realizowane za pomocą wspólnych kryteriów oraz/lub sprzętowego kryptograficznego modułu obliczeniowego mającego certyfikat FIPS 140.

Podpisane wideo natomiast zapewnia możliwość dostarczenia materiału dowodowego do weryfikacji w stanie nienaruszonym. Wszystkie kamery używają unikalnego klucza podpisywania wideo. Jest on przechowywany w bezpiecznym magazynie kluczy i pozwala dodać podpis do strumienia wideo, co umożliwia prześledzenie drogi materiału wideo z powrotem do kamery Axis, z której pochodzi.

Więcej informacji o rozwiązaniu Axis Edge Vault można znaleźć na stronie *axis.com/solutions/edge-vault*.

AXIS Live Privacy Shield

Zdalnie monitoruj działania w pomieszczeniach i na zewnątrz, jednocześnie chroniąc prywatność w czasie rzeczywistym.

Dynamiczne maskowani oparte na algorytmach AI pozwala wybrać, które strefy mają zostać zamaskowane lub zamazane zgodnie z obowiązującymi zasadami i przepisami o ochronie prywatności i danych osobowych. Aplikacja umożliwia maskowanie obiektów ruchomych i nieruchomych, takich jak ludzie, tablice rejestracyjne czy tło. Aplikacja działa w czasie rzeczywistym tak w trybie transmisji na żywo jak i podczas odtwarzania nagrań.

AXIS Object Analytics

AXIS Object Analytics to instalowana fabrycznie wielofunkcyjna aplikacja do analizy materiału wizyjnego, która wykrywa ludzi, pojazdy oraz typy pojazdów i przypisuje te elementy do odpowiednich kategorii. Dzięki algorytmom opartym na AI i warunkom behawioralnym analizuje scenę i przestrzenne zachowanie w jej obrębie w sposób dostosowany do konkretnych potrzeb. Skalowalne i oparte na krawędziach, konfiguracja wymaga minimalnego wysiłku i obsługuje różne, uruchomione jednocześnie scenariusze.

Obrót, pochylenie, przesunięcie i zbliżenie (PTRZ)

Funkcjonalność PTRZ to zdolność kamery do obracania się wokół osi pionowej, bocznej i wzdłużnej. Długość ogniskowej kamery jest regulowana w celu uzyskania węższego lub szerszego pola widzenia. Funkcja zdalnego sterowania umożliwia szybkie korygowanie widoku kamery przez sieć, na czym oszczędza się czas i pieniądze. Dodatkowo funkcjonalność PTRZ ułatwia wykonywanie przyszłych regulacji, z maksymalnie ograniczonym zakłócaniem bieżącej pracy, krótszymi przestojami i bez konieczności wysyłania serwisantów na miejsce.

© 2026 Axis Communications AB. AXIS COMMUNICATIONS, AXIS, ARTPEC i VAPIX są zarejestrowanymi znakami towarowymi firmy Axis AB w różnych jurysdykcjach. Wszystkie inne znaki towarowe są własnością odpowiednich podmiotów.Zastrzegamy sobie prawo do wprowadzania zmian bez uprzedniego powiadomienia.