AXIS P1485-LE Kit License Plate Verifier

Kit de cámara tipo bullet con LPR para tráfico fluido

Diseñado para el tráfico fluido, este resistente kit con LPR todo en uno ofrece una cámara tipo bullet de 2 MP con AXIS License Plate Verifier preinstalado. Está específicamente diseñado para la captura de matrículas de alta fiabilidad y puede reconocer los detalles del vehículo en condiciones óptimas, incluyendo tipo, color, marca y modelo. Ofrece la nitidez de imagen y la velocidad de fotogramas necesarias para un reconocimiento preciso y fiable de las matrículas las 24 horas del día, los 7 días de la semana. Es fácil de implementar y se integra perfectamente con AXIS Camera Station Pro y otros sistemas de gestión de vídeo (VMS) de terceros. Además, existe una amplia variedad de sistemas de montaje, carcasas y armarios disponibles para cualquier entorno o requisito de infraestructura.

- AXIS License Plate Verifier preinstalado
- Optimizado para el reconocimiento de matrículas
- Reconoce el tipo, color, marca y modelo de los vehículos
- Resistente robusto para soportar las inclemencias del tiempo
- Fácil integración con sistemas de gestión de vídeo (VMS) de Axis y de otros fabricantes

FIPS 140-3 Inside #5139

AXIS License Plate Verifier

Aplicación

Plataforma de computación
Extremo

Licencias
Licencia de AXIS License Plate Verifier incluida.

Configuración
Configuración web incluida

Ajustes
Definición de área de interés en la escena.
Lógica de listas de elementos permitidos, bloqueados y personalizados. Cada lista puede contener 10 000 matrículas, sumando en total 30 000.
Detección de falta de matrícula.
Modo de barrera: Abrir a todos los vehículos, abrir a vehículos en lista de permitidos, abrir a todos los vehículos excepto los que figuren en lista de bloqueo.
Anchura mínima: 130 píxeles para las matrículas de una fila; 70 píxeles para las matrículas de dos filas.
Entradas en los registros de eventos FIFO con miniatura de imagen de las matrículas. Se pueden almacenar hasta 1000 entradas en la cámara. Se pueden almacenar hasta 100 000 entradas en AXIS Surveillance Cards.
Posibilidad de configuración del tiempo de retención de los eventos almacenados

Atributos del objeto
Datos del vehículo: reconocimiento de matrículas, tipo de matrícula (GCC), marca, modelo, color, país, región. Admite 120 marcas y 5 000 modelos, y con el tiempo se añadirán más modelos.

Clases de objeto
Tipo de vehículo: bicicleta, automóvil, SUV, furgoneta, camioneta, camión, autobús

Integración del sistema

Interfaz de programación de aplicaciones
API abierta para integración de software.

Transmisión de eventos
Se integra con el sistema de gestión de eventos para activar la transmisión de eventos al software de gestión de vídeo y las acciones de la cámara tales como control de E/S, notificación y almacenamiento local.

Dispositivos compatibles
Integración directa con controladores de accesos en red y módulos de relé Axis.

General

Países compatibles
Para obtener un listado completo de países compatibles, acceda a la página de productos en *axis.com*

Idiomas
English

AXIS P1485-LE Kit License Plate Verifier

Cámara

Sensor de imagen
CMOS RGB de barrido progresivo de 1/2,8"
Tamaño de píxel: 2,9 µm

Objetivo
Varifocal, 10,8-28,2 mm, F1.7-1.76
Campo de visión horizontal 29,4˚-11˚
Campo de visión vertical 16,5˚-6,3˚
Distancia de enfoque mínima: 2,5 m
objetivo de iris de tipo P, corrección por infrarrojos

Día y noche
Filtro bloqueador IR automático
Filtro de IR híbrido

Iluminación mínima
0 lux con iluminación de IR activada
Color: 0,06 lux, a 50 IRE F1.7
B/N: 0,01 lux, a 50 IRE F1.7

Velocidad de obturación
Con Forensic WDR: De 1/37 000 s a 2 s
Sin WDR: De 1/71500 s a 2 s

Captura de matrícula

Distancia de detección
7–20 m (23–66 pies)

Iluminación con infrarrojos
OptimizedIR con LED de infrarrojos de larga duración, con un consumo de energía eficiente, de 850 nm y con un ángulo de iluminación e intensidad ajustables. Rango de alcance de 45 m (150 pies) o más dependiendo de la escena

Velocidad del vehículo
Hasta 105 km/h (65 mph) con analítica local

Cobertura
Un solo carril con analítica local

Instalación
Altura de montaje: de 2 m a 8 m (de 7 pies a 26 pies)
La cámara detecta automáticamente el ángulo de inclinación y giro
El Asistente de captura de matrículas integrado optimiza la configuración de vídeo en función de la altura de montaje, la distancia al vehículo y la velocidad de vehículo esperada.

Sistema en chip (SoC)

Modelo
ARTPEC-9

Flash
2 GB DE RAM, 8 GB de memoria flash

Capacidad de computación
Unidad de procesamiento de deep learning (DLPU)

Vídeo

Compresión de vídeo
H.264 (MPEG-4 Parte 10/AVC) Base Profile, Main Profile y High Profile
H.265 (MPEG-H Parte 2/HEVC) Main perfil
AV1
Motion JPEG

Resolución
16:9: de 1920x1080 a 640x360
16:10: de 1280x800 a 320x200
4:3: De 1440x1080 a 160x120

Velocidad de fotogramas
Con Forensic WDR: Hasta 25/30 imágenes por segundo (50/60 Hz) en todas las resoluciones
Sin WDR: Hasta 50/60 fps (50/60 Hz) en todas las resoluciones

Transmisión de vídeo
Hasta 20 flujos de vídeo únicos y configurables[1]
Tecnología Axis Zipstream en H.264, H.265 y AV1
Velocidad de imagen y ancho de banda controlables
VBR/ABR/MBR H.264/H.265/AV1
Modo de baja latencia
Indicador de transmisión de vídeo

1. *Recomendamos un máximo de 3 transmisiones de vídeo únicas por cámara o canal para optimizar la experiencia del usuario, el ancho de banda de red y el uso del almacenamiento. Muchos clientes de vídeo de la red pueden utilizar un flujo de vídeo único a través de un método de transporte multicast o unicast mediante la funcionalidad de reutilización de transmisiones integrada.*

Relación señal-ruido
>55 dB

WDR
Forensic WDR: Hasta 120 dB en función de la escena

Transmisiones multiventana
Hasta 7 áreas de visualización recortadas individualmente

Reducción de ruido
Filtro espacial (reducción de ruido 2D)
Filtro espacial (reducción de ruido 3D)

Ajustes de la imagen
Saturación, contraste, brillo, nitidez, balance de blancos, umbral día/noche, modo de exposición, zonas de exposición, desempañado, compresión, orientación: automática, 0°, 90°, 180°, 270°, incluido formato pasillo, duplicación de imágenes, superposición dinámica de texto e imagen, máscaras de privacidad poligonal, corrección de distorsión de barril
Perfiles de escena: forense, realista, supervisión del tráfico
Estabilización de imagen electrónica

Procesamiento de imagen
Axis Zipstream, Forensic WDR, Lightfinder 2.0, OptimizedIR

Movimiento horizontal/vertical y zoom
PTZ digital, zoom digital

Audio

Prestaciones
Control de ganancia automático (AGC)
Emparejamiento de altavoces, emparejamiento de micrófonos

Transmisión
Dúplex configurable:
Un solo sentido (simplex, half-duplex)
Bidireccional (half-duplex, full-duplex)

Entrada
Ecualizador gráfico de 10 bandas
Entrada para micrófono externo no balanceado, alimentación de micrófono opcional de 5 V
Entrada digital, transformador de corriente de 12 V opcional
Entrada de línea no balanceada

Salida
Salida a través del emparejamiento de altavoz de red

Codificación
LPCM de 24 bits, AAC-LC 8/16/32/44,1/48 kHz, G.711 PCM 8 kHz, G.726 ADPCM 8 kHz, Opus 8/16/48 kHz
Velocidad de bits configurable

Red

Protocolos de red
IPv4, IPv6 USGv6, ICMPv4/ICMPv6, HTTP, HTTPS[2], HTTP/2, TLS[2], QoS Layer 3 DiffServ, FTP, SFTP, CIFS/SMB, SMTP, mDNS (Bonjour), UPnP®, SNMP v1/v2c/v3 (MIB-II), DNS/DNSv6, DDNS, NTP, PTP, NTS, RTSP, RTP, SRTP/RTSPS, TCP, UDP, IGMPv1/v2/v3, RTCP, ICMP, DHCPv4/v6, ARP, SSH, LLDP, CDP, MQTT v3.1.1, Secure syslog (RFC 3164/5424, UDP/TCP/TLS), dirección de enlace local (ZeroConf)

Integración del sistema

Interfaz de programación de aplicaciones
API abierta para la integración de software, incluidos VAPIX®, metadatos y AXIS Camera Application Platform (ACAP); las especificaciones están disponibles en *axis.com/developer-community*.
Conexión a la nube con un clic
ONVIF® Profile G, ONVIF® Profile M, ONVIF® Profile S y ONVIF® Profile T, consulte las especificaciones en *onvif.org*.
Soporte técnico para voz por IP (VoIP) a través del protocolo de inicio de sesión (SIP), utilizando conexión punto a punto (P2P) o centralita privada (PBX).

Sistemas de gestión de vídeo
Compatible con AXIS Camera Station Edge, AXIS Camera Station Pro y software de gestión de vídeo de socios de Axis disponible en *axis.com/vms*.

Controles en pantalla
Enfoque automático
Cambio de modo día/noche
Anticondensación
Indicador de transmisión de vídeo
Wide Dynamic Range
Iluminación con infrarrojos
Máscaras de privacidad
Clip multimedia
Estabilización de imagen electrónica

2. *Este producto incluye software desarrollado por OpenSSL Project para su uso en el kit de herramientas OpenSSL (openssl.org) y software criptográfico escrito por Eric Young (eay@cryptsoft.com).*

Edge-to-Edge
Emparejamiento de micrófono
Emparejamiento de altavoces
Emparejamiento de sirena y luz

Condiciones de evento
Aplicación
Estado de los dispositivos: por encima de la temperatura de funcionamiento, por encima o por debajo de la temperatura de funcionamiento, por debajo de la temperatura de funcionamiento, dentro del intervalo de temperatura de funcionamiento, dirección IP eliminada, nueva dirección IP, red perdida, sistema listo, protección contra sobrecorriente de transformador de corriente, secuencia en directo activa
Estado de entrada de audio digital
Almacenamiento local: grabación en curso, interrupción del almacenamiento, problemas de salud del almacenamiento detectados
E/S: entrada digital, activación manual, entrada virtual
MQTT: suscribirse
Programado y recurrente: horario
Vídeo: degradación de la velocidad de bits promedio, modo día-nocturno, manipulación

Acciones de eventos
Clips de audio: reproducir, detener
Modo diurno/nocturno
E/S: alternar E/S una vez, alternar E/S mientras la regla está activa
Iluminación: uso de luces, uso de luces mientras la regla esté activa
MQTT: publicar
Notificación: HTTP, HTTPS, TCP y correo electrónico
Superposición de texto
Grabaciones: Tarjeta SD y recurso compartido de red
Trampas SNMP: enviar, enviar mientras la regla está activa
Carga de imágenes o clips de vídeo: FTP, SFTP, HTTP, HTTPS, recurso compartido de red y correo electrónico
Modo WDR

Ayudas de instalación integradas
Contador de píxeles, zoom y enfoque remotos, enderezar imagen, rotación automática

Analítica

Aplicaciones
Incluido
AXIS License Plate Verifier, AXIS Image Health Analytics, AXIS Video Motion Detection
Compatible
AXIS Speed Monitor[3]
Para consultar la compatibilidad con AXIS Camera Application Platform, que permite la instalación de aplicaciones de terceros, visite *axis.com/acap*

AXIS Image Health Analytics
Detection settings (Ajustes de detección):
Manipulación: imagen bloqueada, imagen redirigida
Deterioro de la imagen: imagen borrosa, imagen subexpuesta
Otras características: sensibilidad, periodo de validación

Homologaciones

Marcas de productos
CE, FCC, ICES, KC, RCM, VCCI, WEEE

Cadena de suministro
Cumple los requisitos de TAA

EMC
CISPR 35, CISPR 32 Clase A, EN 55035,
EN 55032 Clase A, EN 50121-4, EN 61000-3-2,
EN 61000-3-3, EN 61000-6-1, EN 61000-6-2
Australia/Nueva Zelanda:
RCM AS/NZS CISPR 32 Clase A
Canadá: ICES-3(A)/NMB-3(A)
Japón: VCCI Clase A
Corea: KS C 9835, KS C 9832 Clase A
EE. UU.: FCC Parte 15 Subparte B Clase A
Ferrocarril: IEC 62236-4

Seguridad
CAN/CSA C22.2 N.º 62368-1 ed. 3,
IEC/EN/UL 62368-1 ed. 3, grupo de riesgo exento de IEC/EN 62471, IS 13252

Entorno
IEC 60068-2-1, IEC 60068-2-2, IEC 60068-2-6,
IEC 60068-2-14, IEC 60068-2-27,
IEC/EN 60529 IP66/IP67, IEC/EN 62262, IEC 60950-22,
ISTA 3A, IK10, NEMA TS 2 (2.2.7-2.2.9)

Red
IPv6 USGv6, NIST SP500–267

3. *También precisa AXIS D2110-VE Security Radar con el AXIS OS 10.12 o posterior.*

Ciberseguridad
ETSI EN 303 645, etiqueta de seguridad informática BSI, FIPS-140

Ciberseguridad

Seguridad perimetral
Software: sistema operativo firmado, protección contra retrasos de fuerza bruta, autentificación digest y OAuth 2.0 RFC6749/flujo de código de autorización OpenID para gestión centralizada de cuentas ADFS, protección por contraseña, Axis Cryptographic Module (FIPS 140-2 nivel 1)
Hardware: plataforma de ciberseguridad Axis Edge Vault
Almacenamiento de claves seguro: elemento seguro (CC EAL 6+, FIPS 140-3 Nivel 3), seguridad de sistema en chip (TEE)
ID de dispositivo Axis, vídeo firmado, arranque seguro, sistema de archivos cifrado (AES-XTS-Plain64 256 bits)

Seguridad de red
IEEE 802.1X (EAP-TLS, PEAP-MSCHAPv2)[4], IEEE 802.1AE (MACsec PSK/EAP-TLS), IEEE 802.1AR, HTTPS/HSTS[4], TLS v1.2/v1.3[4], Network Time Security (NTS), Certificado PKI X.509, firewall basado en host

Documentación
Guía de seguridad de sistemas de AXIS OS
Política de gestión de la vulnerabilidad de Axis
Modelo de desarrollo de seguridad de Axis
Lista de materiales del software AXIS OS (SBOM)
Para descargar documentos, vaya a *axis.com/support/cybersecurity/resources*
Para obtener más información sobre el servicio de asistencia para ciberseguridad de Axis, vaya a *axis.com/cybersecurity*.

General

Carcasa
Carcasa con clasificación IP66/IP67, NEMA 4X e IK10
Mezcla de policarbonato y aluminio
Color: Blanco NCS S 1002-B
Para consultar las instrucciones de repintado, vaya a la página de asistencia técnica del producto. Para obtener información sobre el impacto en la garantía, vaya a *axis.com/warranty-implication-when-repainting*.

Alimentación
Alimentación a través de Ethernet (PoE)
IEEE 802.3af/802.3at Tipo 1 Clase 3, máx. 12,95 W, típicos (calefactor apagado, IR apagados) 4,63 W
Prestaciones: modo de potencia dinámica, modo de bajo consumo, medidor de potencia

Conectores
Red: Shielded RJ45 10BASE-T/100BASE-TX/1000BASE-T
Audio: 3,5 mm mic/entrada de línea
E/S: Bloque de terminales para 1 entrada de alarma supervisada y 1 salida (salida de 12 V CC, carga máx. 25 mA)
Alimentación: Entrada CC

Almacenamiento
Compatibilidad con tarjetas microSD/microSDHC/microSDXC
Compatibilidad con cifrado de tarjeta SD (AES-XTS-Plain64 256 bits)
Grabación en almacenamiento conectado a la red (NAS)
Consulte las recomendaciones sobre tarjetas SD y NAS en *axis.com*

Condiciones de funcionamiento
Temperatura: de -40 °C a 60 °C (de -40 °F a 140 °F)
Temperatura máxima según NEMA TS2 (2.2.7): 74 °C (165 °F)
Temperatura de arranque: -40 °C
Humedad relativa del 10 al 100 % (con condensación)
Carga de viento (sostenida): 60 m/s

Condiciones de almacenamiento
De -40 °C a 65 °C (de -40 °F a 149 °F)
Humedad relativa del 5 al 95 % (sin condensación)

Dimensiones
Para obtener información sobre las dimensiones generales del producto, consulte el dibujo de dimensiones de la hoja de datos.
Área efectiva proyectada (EPA): 0,024 m^2 (0,26 $pies^2$)

Peso
Con protección contra la intemperie: 1,38 kg (3 libras)

Contenido de la caja
Cámara, parasol, guía de instalación, conector de bloque de terminales, protector del conector, juntas de cable, clave de autentificación del propietario

4. *Este producto incluye software desarrollado por OpenSSL Project para su uso en el kit de herramientas OpenSSL (openssl.org) y software criptográfico escrito por Eric Young (eay@cryptsoft.com).*

Herramientas de sistema
AXIS Site Designer, AXIS Device Manager, selector de productos, selector de accesorios, calculadora de objetivos
Disponibles en *axis.com*

Idiomas
Alemán, chino (simplificado), chino (tradicional), coreano, español, finés, francés, holandés, inglés, italiano, japonés, polaco, portugués, ruso, sueco, tailandés, turco, vietnamita

garantia
Garantía de 5 años; consulte *axis.com/warranty*

Números de pieza
Disponible en *axis.com/products/axis-p1485-le-kit#part-numbers*

Accesorios opcionales

Instalación
AXIS T8415 Wireless Installation Tool

Montaje
AXIS T91B47 Pole Mount, AXIS T94F01P Conduit Back Box, AXIS TM4101 Pendant Kit

Almacenamiento
AXIS Surveillance Cards

Sostenibilidad

Control de sustancias
Sin PVC, sin BFR/CFR de conformidad con la norma JEDEC/ECA, JS709
RoHS de conformidad con la directiva europea RoHS 2011/65/UE/ y EN 63000:2018
REACH de conformidad con (CE) no 1907/2006. Para SCIP UUID, consulte *axis.com/partner.*

Materiales
Análisis de minerales conflictivos conforme a las directrices de la OCDE
Para obtener más información sobre la sostenibilidad en Axis, vaya a *axis.com/about-axis/sustainability*

Responsabilidad medioambiental
axis.com/environmental-responsibility
Axis Communications es firmante del Acuerdo Mundial de las Naciones Unidas, obtenga más información en *unglobalcompact.org*

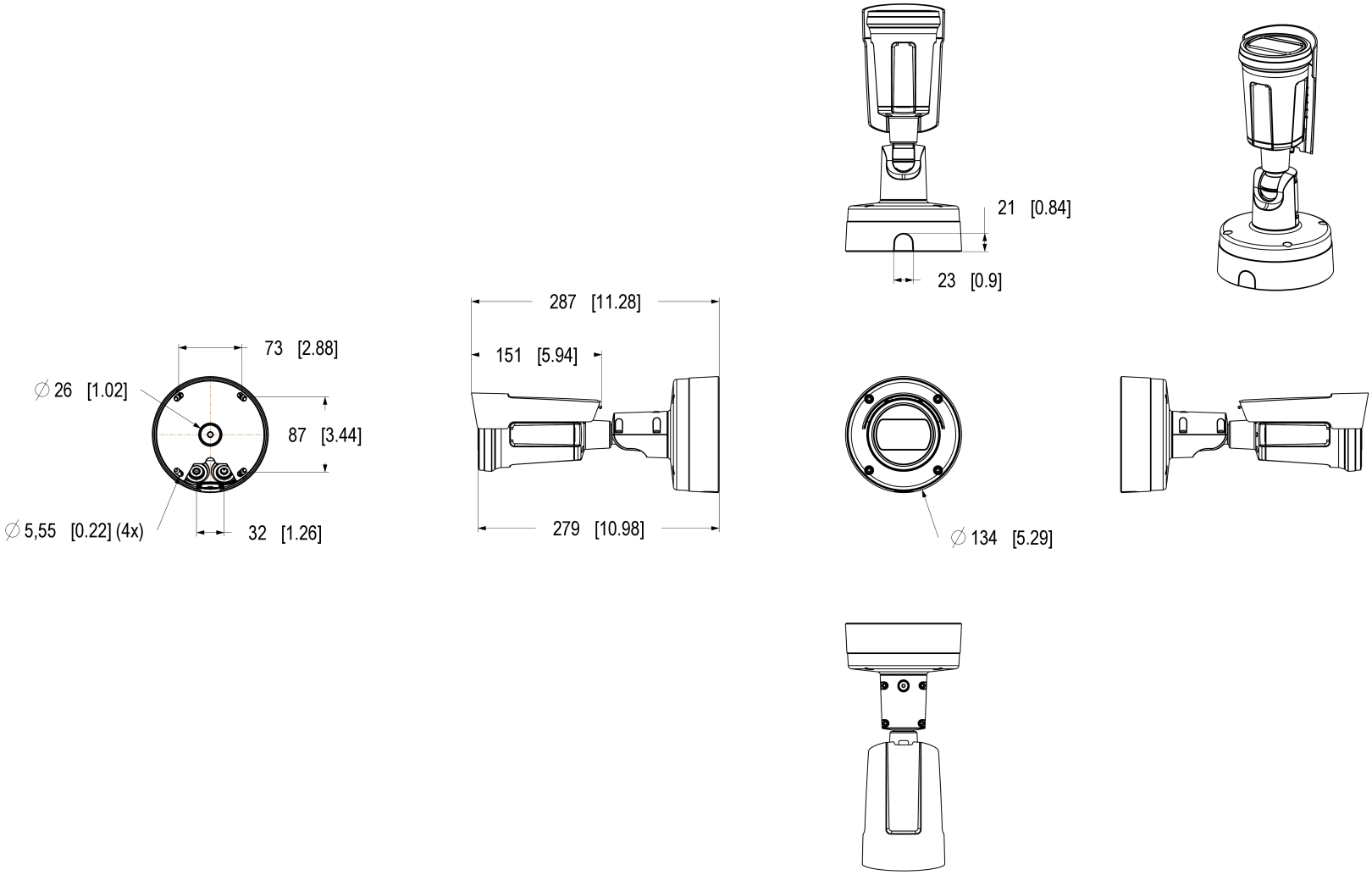

AXIS P1485-LE Kit License Plate Verifier

Dimensions in mm [inch]

Date	Version	Scale
2026 Jun-04	M1.1	1:3
Drawing Number	Size	Sheet
3372458	A2	1(2)

© 2026 Axis Communications AB. All rights reserved.

Weather Shield sliding direction: 15.5mm [6.10]

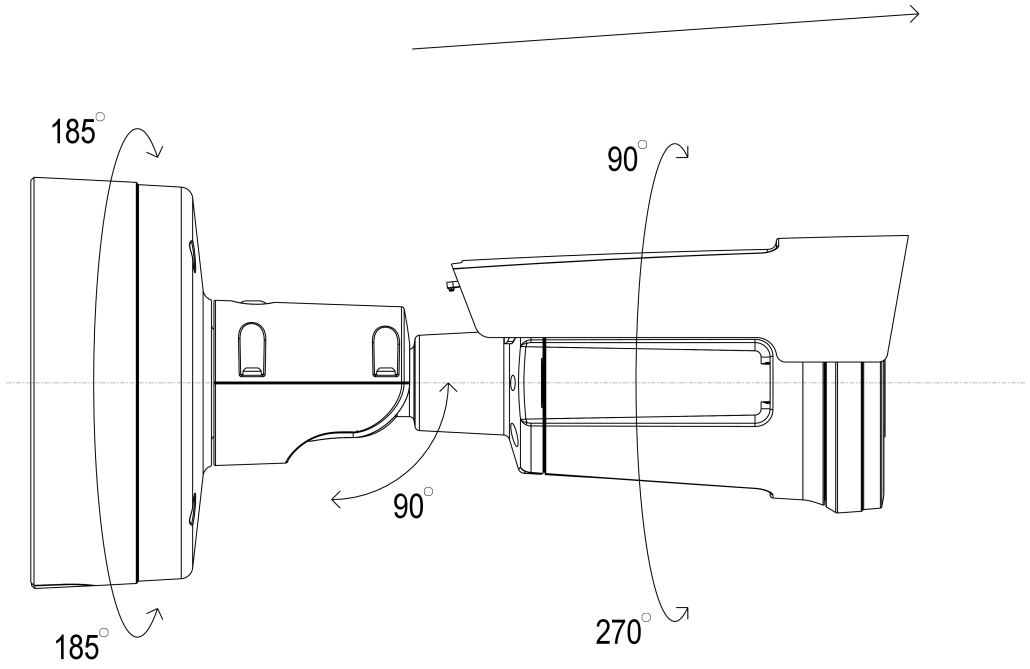

AXIS P1485-LE Kit License Plate Verifier

Dimensions in mm [inch]

Date	Version	Scale
2026 Jun-04	M1.1	1:1
Drawing Number	Size	Sheet
3372458	A2	2(2)

© 2026 Axis Communications AB. All rights reserved.

Axis Edge Vault

Axis Edge Vault es la plataforma de ciberseguridad basada en hardware que protege el dispositivo Axis. Constituye la base de la que dependen todas las operaciones seguras y ofrece características para proteger la identidad del dispositivo, proteger su y proteger la información confidencial frente a accesos no autorizados. Por ejemplo, el **arranque seguro** garantiza que un dispositivo solo puede arrancar con el **sistema operativo firmado**. De esta forma, se evita la manipulación de la cadena de suministro física. Con el SO firmado, el dispositivo puede validar también el nuevo software antes de aceptar instalarlo. El **almacén de claves seguro** es la pieza clave para proteger la información criptográfica que se utiliza para una comunicación segura (IEEE 802.1X, HTTPS, ID de dispositivo Axis, claves de control de acceso, etc.) contra la extracción maliciosa en caso de una infracción de la seguridad. El almacén de claves seguro y las conexiones seguras se proporcionan a través de un módulo de cálculo criptográfico basado en hardware certificado por FIPS 140 o criterios comunes.

Además, el vídeo firmado garantiza que las pruebas en vídeo no se han manipulado. Cada cámara utiliza un clave de firma de vídeo exclusiva, que se almacena en el almacén de claves seguro. Así se agrega una firma al flujo de vídeo, lo que permite rastrear el vídeo hasta la cámara Axis en la que se originó.

Para obtener más información sobre Axis Edge Vault, vaya a *axis.com/solutions/edge-vault*.

AXIS License Plate Verifier

AXIS License Plate Verifier ofrece reconocimiento de matrículas en tiempo real basado en inteligencia artificial para una amplia gama de aplicaciones de tráfico, como acceso de vehículos, búsqueda de vehículos y soluciones de aparcamiento. Gracias a su intuitiva interfaz de usuario, admite entradas de registro de eventos con imágenes en miniatura de la matrícula, lo que simplifica la administración y el seguimiento. Además, nuestro enfoque de reconocimiento de matrículas en el dispositivo implica que la cámara gestiona el procesamiento y el almacenamiento, eliminando así la necesidad de costosos servidores y reduciendo los requisitos de ancho de banda. Por último, resulta fácil de configurar, sobre todo si invierte en nuestros kits listos para usar y de propósito específico.

Forensic WDR

Las cámaras Axis con tecnología de amplio rango dinámico (WDR) pueden marcar la diferencia entre ver con nitidez importantes detalles forenses y no ver nada más que manchas en condiciones de iluminación difíciles. La diferencia entre los puntos más oscuros y los más brillantes puede crear problemas en la claridad y la facilidad de uso de las imágenes. Forensic WDR reduce de manera eficaz el ruido visible y los artefactos y permite obtener un vídeo optimizado para el uso forense.

Lightfinder

La tecnología Axis Lightfinder ofrece vídeo de alta resolución a todo color con un mínimo de distorsión por movimiento incluso en la oscuridad. Debido a que elimina el ruido, Lightfinder hace que las áreas oscuras de una escena sean visibles y captura detalles con muy poca luz. Las cámaras con Lightfinder distinguen el color con poca luz mejor que el ojo humano. En situaciones de vigilancia, el color puede ser un factor esencial que permita la identificación de personas, objetos o vehículos.

IR Optimizado

Axis OptimizedIR proporciona una combinación única y potente de inteligencia de cámara y sofisticada tecnología LED, que da como resultado nuestras más avanzadas soluciones IR integradas en la cámara para una oscuridad total. En nuestras cámaras de movimiento panorámico, inclinación y zoom (PTZ) con OptimizedIR, el haz de infrarrojos se adapta automáticamente y se vuelve más ancho o más estrecho a medida que la cámara hace un zoom de acercamiento y alejamiento para asegurarse de que todo el campo de visión esté siempre iluminado de manera uniforme.

Zipstream

La Axis Zipstream technology mantiene los detalles forenses que necesita en el flujo de vídeo mientras reduce las necesidades de ancho de banda y almacenamiento en un 50 % de media. Zipstream también incluye tres algoritmos inteligentes que garantizan la identificación, grabación y envío de la información forense relevante a la máxima resolución y velocidad de fotogramas.

© 2026 Axis Communications AB. AXIS COMMUNICATIONS, AXIS, ARTPEC y VAPIX son marcas comerciales registradas de Axis AB en diferentes jurisdicciones. Todas las demás marcas comerciales son propiedad de sus respectivos titulares.Nos reservamos el derecho de introducir modificaciones sin previo aviso.