AXIS M1075-L Mk II Box Camera

Câmera completa de 2 MP com analíticos de vídeo e áudio

A AXIS M1075-L Mk II oferece excelente áudio bidirecional e uma lente com correção IR para vídeo com qualidade profissional, 24 horas por dia, 7 dias por semana. Um LED indicador sinaliza quando há transmissão de vídeo ou gravação de vídeo, e um sensor infravermelho passivo (PIR) é capaz de detectar movimento mesmo na escuridão total. Com tecnologia de IA, inclui uma unidade de processamento de aprendizado profundo que ativa recursos avançados e análises de analíticos na borda. Por exemplo, o AXIS Object Analytics pode detectar, rastrear e contar humanos. Além disso, o AXIS Audio Analytics pode detectar sons críticos, como gritos ou ataques de tosse. Além disso, a plataforma de segurança cibernética baseada em hardware Axis Edge Vault protege o dispositivo e oferece armazenamento de chaves e operações seguros, com certificação FIPS 140-3 nível 3.

- Dia e noite com iluminação IR
- Recursos de privacidade integrados
- Sensor de PIR para detecção de movimento
- AXIS Audio Analytics na borda
- Comunicação de áudio bidirecional

FIPS 140-3 Inside #5139

AXIS M1075-L Mk II Box Camera

Câmera

Variantes
Branco

Sensor de imagem
CMOS RGB de 1/2,9 pol. com varredura progressiva
Tamanho do pixel 2,8 µm

Lente
Distância focal fixa, 3,16 mm, F2.0
Campo de visão horizontal: 103°
Campo de visão vertical: 55°
Íris fixa, correção de IR

Dia e noite
Filtro de bloqueio de infravermelho removível automaticamente

Iluminação mínima
Cor: 0,18 lux a 50 IRE, F2.0
P/B: 0,04 lux a 50 IRE, F2.0
0 lux com iluminação IR ativada

Velocidade do obturador
1/19000 s a 1/5 s

Sistema em um chip (SoC)

Modelo
CV25

Memória
2048 RAM, 1024 Flash

Recursos de computação
Unidade de processamento de aprendizagem profunda (DLPU)

Vídeo

Compressão de vídeo
H.264 (MPEG-4 Parte 10/AVC) perfis Main e High
H.265 (MPEG-H Part 2/HEVC) perfil Main
Motion JPEG

Resolução
1280 x 960 a 320 x 240 (4:3)
1920 x 1080 a 640 x 360 (16:9)

Taxa de quadros
Até 25/30 fps (50/60 Hz) com H.264, H.265 e em MJPEG[1] em todas as resoluções

Transmissão de vídeo
Múltiplos streams configuráveis individualmente em H.264, H.265 e Motion JPEG
Axis Zipstream technology em H.264 e H.265
Taxa de quadros e largura de banda controláveis
Suporte a modo de baixa latência

Configurações de imagem
Saturação, contraste, brilho, nitidez, WDR: até 120 dB dependendo da cena, balanço de branco, limiar de alternância dia/noite, modo de exposição, zonas de exposição, compactação, rotação: 0°, 90°, 180°, 270°, incluindo o formato corredor, modo semáforo, exposição adaptativa ao movimento, espelhamento, sobreposição dinâmica, máscaras de privacidade

Áudio

Transmissão
Bidirecional, full duplex
Cancelamento de eco e aperfeiçoamento de voz

Codificação
24bit LPCM, AAC-LC 8/16/32/48 kHz, G.711 PCM 8 kHz, G.726 ADPCM 8 kHz, Opus 8/16/48 kHz

Entrada/saída
Microfones integrados (pode ser desativado), alto--falante integrado
74 dB-SPL (a 1 m/39 pol.)

Rede

Protocolos de rede
IPv4, IPv6 USGv6, ICMPv4/ICMPv6, HTTP, HTTPS[2], HTTP/2, TLS[2], QoS Layer 3 DiffServ, FTP, SFTP, CIFS/ /SMB, SMTP, mDNS (Bonjour), UPnP®, SNMP v1/v2c/v3 (MIB-II), DNS/DNSv6, NTP, PTP, NTS, RTSP, RTCP, RTP, SRTP/RTSPS, TCP, UDP, IGMPv1/v2/v3, DHCPv4/v6, SSH, LLDP, MQTT v3.1.1, Syslog, endereço local do link (ZeroConf)

1. *Taxa de quadros reduzida no formato Motion JPEG*
2. *Este produto inclui software desenvolvido pelo OpenSSL Project para uso no OpenSSL Toolkit (openssl.org) e software de criptografia desenvolvido por Eric Young (eay@cryptsoft.com).*

Protocolos de rede
IPv4, IPv6 USGv6, ICMPv4/ICMPv6, HTTP, HTTPS[3], HTTP/2, TLS[3], QoS Layer 3 DiffServ, FTP, SFTP, CIFS/ /SMB, SMTP, mDNS (Bonjour), UPnP®, SNMP v1/v2c/v3 (MIB-II), DNS/DNSv6, NTP, PTP, NTS, RTSP, RTCP, RTP, SRTP/RTSPS, TCP, UDP, IGMPv1/v2/v3, DHCPv4/v6, SSH, SIP, LLDP, MQTT v3.1.1, Syslog seguro (RFC 3164/5424, UDP/TCP/TLS), endereço local do link (configuração zero)

Integração de sistemas

Interface de programação de aplicativo
API aberta para integração de software, incluindo metadados VAPIX® e AXIS Camera Application Platform; especificações disponíveis em *axis.com*
Conexão com a nuvem com um clique
ONVIF® Profile G, ONVIF® Profile M, ONVIF® Profile S e ONVIF® Profile T, especificações disponíveis em *onvif.org*
Suporte a Session Initiation Protocol (SIP) para integração a sistemas Voice over IP (VoIP), ponto a ponto ou integração a SIP/PBX

Controles na tela
Máscaras de privacidade
Clipe de mídia
Iluminação IR

Condições do evento
Áudio: reprodução de clipes de áudio, detecção de áudio
Status do dispositivo: acima da temperatura de operação, acima ou abaixo da temperatura de operação, abaixo da temperatura de operação, remoção de endereço IP, stream ao vivo ativo, perda de rede, novo endereço IP, falha de armazenamento, sistema pronto, na faixa de temperatura de operação
Edge storage: gravação em andamento, interrupção do armazenamento, problemas de integridade do armazenamento detectados
E/S: entrada digital está ativa, saída digital está ativa, acionador manual, entrada virtual está ativa.
MQTT: assinar
Agendados e recorrentes: cronograma
Vídeo: degradação média da taxa de bits, modo diurno/ /noturno, violação

Ações de eventos
Clipes de áudio: reproduzir, parar
Modo diurno/noturno: usar modo diurno/noturno enquanto a regra está ativa
E/S: alternar E/S uma vez, alternar E/S enquanto a regra está ativa
Iluminação: usar luzes, usar luzes enquanto a regra está ativa
Imagens: FTP, HTTP, HTTPS, SFTP, email e compartilhamento de rede
MQTT: publicar
Notificação: HTTP, HTTPS, TCP e email
Sobreposição de texto: usar sobreposição de texto, usar sobreposição de texto enquanto a regra está ativa
Gravações: gravar vídeo, gravar vídeo enquanto a regra está ativa
Mensagens de interceptação SNMP: enviar, enviar enquanto a regra está ativa
LED de estado: piscar LED de status, piscar LED de status enquanto a regra está ativa
Clipes de vídeo: FTP, HTTP, HTTPS, SFTP, email e compartilhamento de rede
Modo WDR: definir modo WDR, definir modo WDR enquanto a regra está ativa

Analíticos

Aplicativos
Incluído
AXIS Object Analytics, AXIS Audio Analytics, AXIS Scene Metadata, AXIS Video Motion Detection, AXIS Live Privacy Shield, alarme ativo de manipulação
Com suporte
Suporte à AXIS Camera Application Platform para permitir a instalação de aplicativos de outros fabricantes, consulte *axis.com/acap*

AXIS Object Analytics
Classes de objetos: humanos, veículos (tipos: carros, ônibus, caminhões, bicicletas)
Cenários: cruzamento de linhas, objeto na área, contagem de cruzamentos de linhas, ocupação na área
Até 10 cenários
Outros recursos: objetos acionadores exibidos com caixas delimitadoras coloridas
Áreas de inclusão/exclusão poligonais
Configuração de perspectivas
Evento de ONVIF® Motion Alarm

AXIS Audio Analytics
Recursos: nível de pressão sonora, detecção de áudio adaptativa, classificação de áudio
Classes de áudio: crise de tosse, quebra de vidro, presença humana, grito, berro, fala
Metadados de eventos: detecções de áudio, classificações

3. *Este produto inclui software desenvolvido pelo OpenSSL Project para uso no OpenSSL Toolkit (openssl.org) e software de criptografia desenvolvido por Eric Young (eay@cryptsoft.com).*

AXIS Scene Metadata
Classes de objetos: humanos, rostos, veículos (tipos: carros, ônibus, caminhões, bicicletas), placas de licença
Atributos do objeto: cor do veículo, cor da roupa de cima/de baixo, confiança, posição

Aprovações

EMC
EN 55032 Classe A, EN 55035, EN 61000-6-1, EN 61000-6-2
Austrália/Nova Zelândia:
RCM AS/NZS CISPR 32 Classe A
Canadá: ICES-3(A)/NMB-3(A)
Europa: CE
Japão: VCCI Classe A
Coreia: KS C 9832 Classe A, KS C 9835
EUA: FCC Parte 15 Subparte B Classe A

Proteção
CAN/CSA-C22.2 No. 62368-1 ed. 3, IEC/EN/UL 62368-1 ed. 3, IEC 62471 (isento), IS 13252

Ambiente
IEC 60068-2-1, IEC 60068-2-2, IEC 60068-2-6, IEC 60068-2-14, IEC 60068-2-27, IEC 60068-2-78

Rede
NIST SP500-267

Segurança cibernética
ETSI EN 303 645, FIPS 140, BSI IT Security Label

Segurança cibernética

Segurança de borda
Software: Signed OS, Sistema operacional assinado, proteção contra atrasos por força bruta, autenticação digest e OAuth 2.0 RFC6749 OpenID Authorization Code Flow para gerenciamento centralizado de contas ADFS, proteção por senha, criptografia de cartão SD com AES-XTS-Plain64 de 256 bits e
Módulo Criptográfico Axis (FIPS 140-3 Nível 3)
Hardware: Plataforma de segurança cibernética Axis Edge Vault
Elemento seguro (CC EAL 6 +), segurança de sistema em chip (TEE), ID de dispositivo Axis, armazenamento de chaves seguro, vídeo assinado, inicialização segura, sistema de arquivos criptografado (AES-XTS-Plain64 256bit)

Segurança de rede
IEEE 802.1X (EAP-TLS, PEAP-MSCHAPv2)[4].
IEEE 802.1AE (MACsec PSK/EAP-TLS). IEEE 802.1AR, HTTPS/HSTS[4], TLS v1.2/v1.3[4], Network Time Security (NTS), PKI Certificado X.509, firewall baseado em host
Com dongle sem fio opcional: WPA/WPA2-PSK, WPA/ /WPA2-Enterprise (EAP-TLS, EAP-PEAP/MSCHAPv2)

Documentação
Guia para aumento do nível de proteção do AXIS OS
Política de Gerenciamento de Vulnerabilidades da Axis
Modelo de Desenvolvimento de Segurança da Axis
Lista de materiais (SBOM) de software do AXIS OS
Para baixar documentos, vá para *axis.com/support/ /cybersecurity/resources*
Para saber mais sobre o suporte da Axis à segurança cibernética, acesse *axis.com/cybersecurity*

Geral

Caixa de proteção
Caixa em alumínio e plástico
Cor: Branco NCS S 1002-B
Grau de proteção IP: IP40

Alimentação
Power over Ethernet (PoE) IEEE 802.3af/802.3at Tipo 1 Classe 3
Típico 5.4 W, max 12.95 W, Dynamic power mode

Conectores
Rede: RJ45 10BASE-T/100BASE-TX PoE blindado
E/S: Bloco terminal com 4 pinos de 2,5 mm para 1 entrada de alarme supervisionada e 1 saída (saída de 12 VCC, carga máxima de 25 mA)
USB
Bluetooth
Micro HDMI

Iluminação IR
OptimizedIR com LED IR de 850 nm de longa duração e alta eficiência energética
Alcance de 18 m (59 ft) ou mais dependendo da cena

Armazenamento
Suporte a criptografia de cartões SD (AES-XTS-Plain64 256 bits)
Gravação em armazenamento de rede (NAS)
Para obter recomendações de cartões SD e NAS, consulte *axis.com*

Sensor PIR
Sensor de movimento infravermelho passivo (PIR).
Alcance: 7 m (23 ft)

4. *Este produto inclui software desenvolvido pelo OpenSSL Project para uso no OpenSSL Toolkit (openssl.org) e software de criptografia desenvolvido por Eric Young (eay@cryptsoft.com).*

Condições operacionais
De 0 °C a 35 °C (32 °F a 95 °F)
Umidade relativa de 10 – 85% (sem condensação)

Condições de armazenamento
Temperatura: De -40 °C a 65 °C (-40 °F a 149 °F)
Umidade: Umidade relativa de 5 – 95% (sem condensação)

Dimensões
105 x 60 x 93 mm (4,1 x 2,4 x 3,7 pol.)

Peso
153 g (0,34 lb)

Acessórios incluídos
Guia de instalação, licença do decodificador Windows® para um usuário, suporte de parede, conector de bloco de terminais

Acessórios opcionais
AXIS TM1901 Wireless Kit
AXIS T8415 Wireless Installation Tool
Cartões para monitoramento AXIS Surveillance Cards
Para obter informações adicionais sobre acessórios, consulte *axis.com*

Sistemas de gerenciamento de vídeo
Compatível com AXIS Camera Station Edge, AXIS Camera Station Pro e software de gerenciamento de vídeo dos parceiros da Axis, disponível em *axis.com/ /vms*.

Idiomas
Inglês, alemão, francês, espanhol, italiano, russo, chinês simplificado, japonês, coreano, português, polonês, chinês tradicional, holandês, tcheco, sueco, finlandês, turco, tailandês, vietnamita

Garantia
Garantia de 5 anos, consulte *axis.com/warranty*

Suporte de software
Desenvolvimento de novos recursos até 2028 (AXIS OS Active 12 e 13)
Suporte até 31/12/2033 (AXIS OS LTS 2028)
Leia mais sobre o ciclo de vida do AXIS OS em *help.axis.com/axis-os*

Números de peças
Disponível em *axis.com/products/axis-m1075-l-mk- -ii#part-numbers*

Sustentabilidade

Controle de substâncias
Sem PVC, sem BFR/CFR de acordo com o padrão JEDEC/ /ECA JS709

Materiais
Sem PVC, 68% de plástico reciclado
Conteúdo de plástico reciclável baseado em carbono: 68% (reciclado), 4% (base bio)
Triagem de minerais de conflito de acordo com as diretrizes da OCDE
Para saber mais sobre a sustentabilidade na Axis, acesse *axis.com/about-axis/sustainability*

Responsabilidade ambiental
axis.com/environmental-responsibility
A Axis Communications é signatária do Pacto Global da ONU, leia mais em *unglobalcompact.org*

Detectar, Observar, Reconhecer, Identificar (DORI)

	Definição de DORI	Distância
Detectar	25 px/m (8 px/ft)	42 m (137,7 ft)
Observação	63 px/m (19 px/pé)	16 m (52,4 ft)
Reconhecimento	125 px/m (38 px/ft)	8 m (26,2 pés)
Identificar	250 px/m (76 px/ft)	4 m (13,1 pés)

Os valores de DORI são calculados usando densidades de pixels para diferentes casos de uso, conforme recomendado pelo padrão EN-62676-4. Os cálculos usam o centro da imagem como ponto de referência e consideram a distorção da lente. A possibilidade de reconhecer ou identificar uma pessoa ou um objeto depende de fatores como movimento de objetos, compactação de vídeo, condições de iluminação e foco da câmera. Use as margens ao planejar. A densidade de pixels varia na imagem, e os valores calculados podem ser diferentes das distâncias do mundo real.

Desenho de dimensões

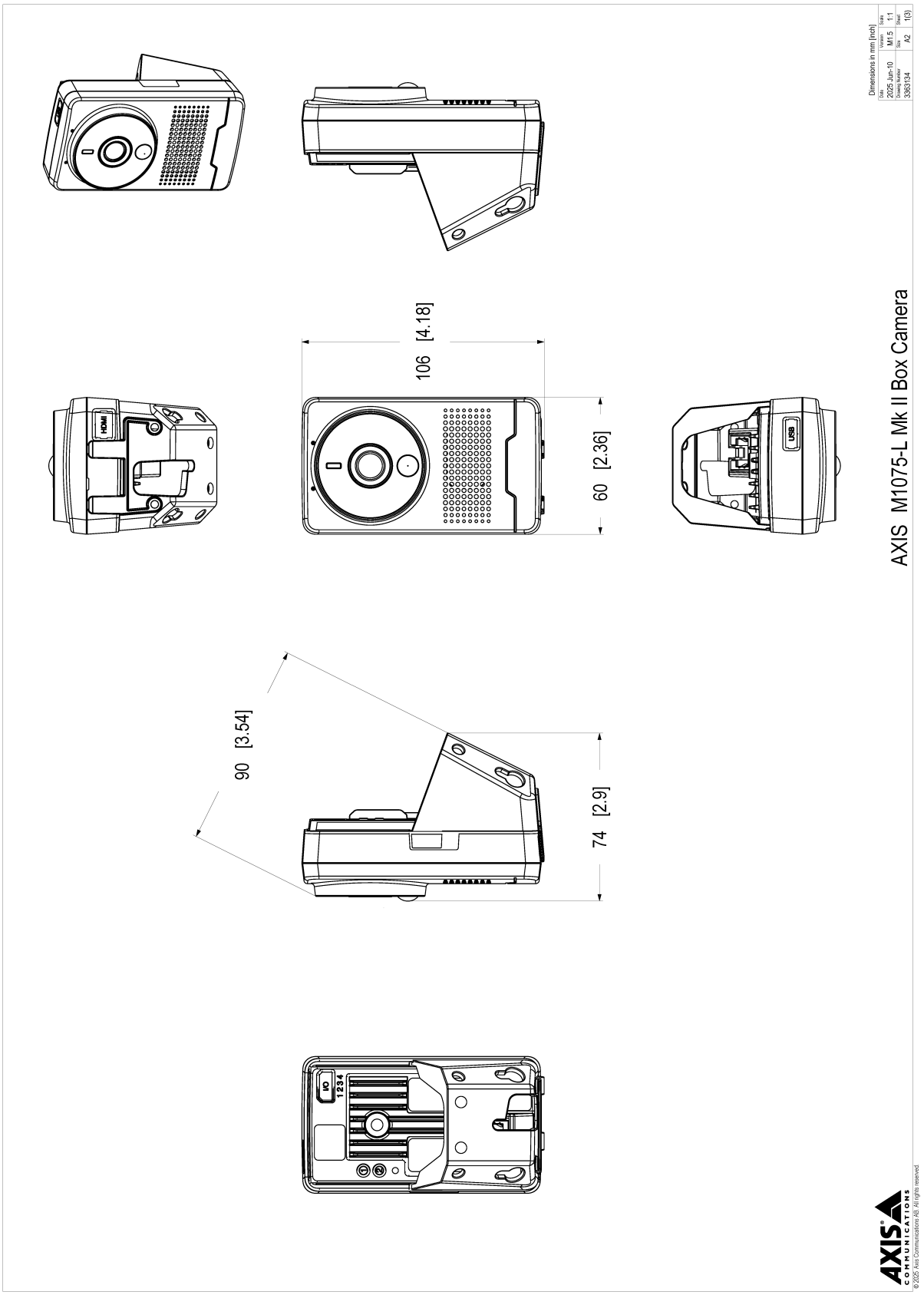

Mounting holes on the side of the product.

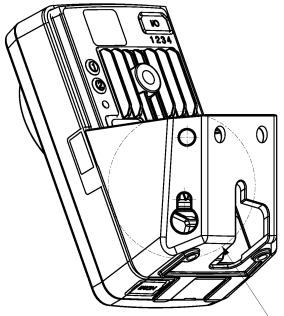

DETAIL A

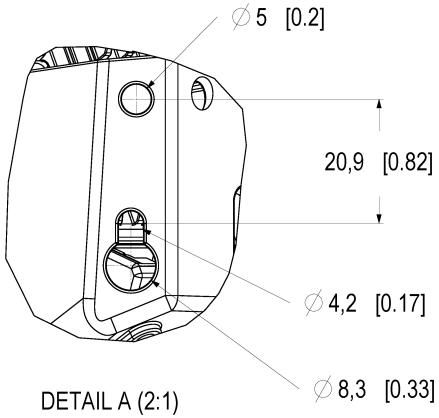

DETAIL A (2:1)

Mounting holes on the back of the product.

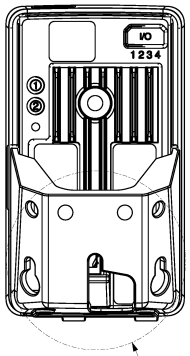

DETAIL B

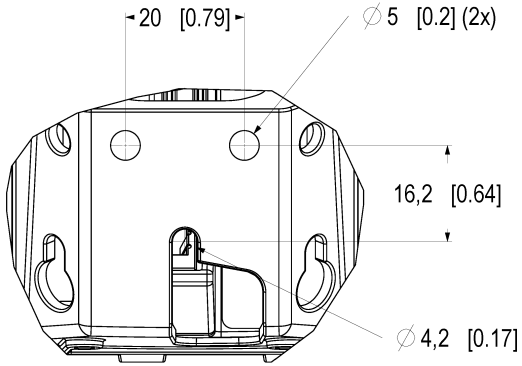

DETAIL B (2:1)

AXIS COMMUNICATIONS

© 2025 Axis Communications AB. All rights reserved.

AXIS M1075-L Mk II Box Camera

Dimensions in mm [inch]

Date	Version	Scale
2025 Jun-10	M1.5	1:1
Drawing Number	Size	Sheet
33631 34	A2	2(3)

Straight view of the backplate.

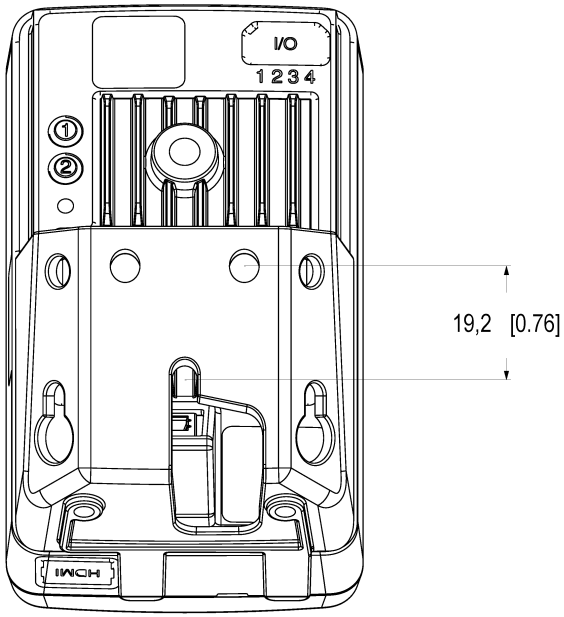

Dimensions in mm [inch]

Date	Version	Scale
2025 Jun-10	M1.5	2:1
Drawing Number	Size	Sheet
33631 34	A2	3(3)

AXIS M1075-L Mk II Box Camera

© 2025 Axis Communications AB. All rights reserved.

Recursos em destaque

AXIS Edge Vault

O AXIS Edge Vault é a plataforma de segurança cibernética baseada em hardware que protege o dispositivo Axis. Ele forma a base de que todas as operações seguras dependem e oferece recursos para proteger a identidade do dispositivo, proteger sua integridade e proteger informações confidenciais contra acesso não autorizado. Por exemplo, a **inicialização segura** garante que um dispositivo possa inicializar apenas com o **sistema operacional assinado**, o que impede a manipulação física da cadeia de suprimentos. Com o SO assinado, o dispositivo também é capaz de validar o novo software do dispositivo antes de aceitar instalá-lo. O armazenamento de chaves seguro é a base essencial para a proteção de informações de criptografia usadas para comunicação segura (IEEE 802.1 x, HTTPS, ID de dispositivo Axis, chaves de controle de acesso etc.) contra extração maliciosa em caso de violação da segurança. O **armazenamento de chaves seguro** e as conexões seguras são fornecidos através de um módulo de computação criptográfica com certificação Common Criteria ou FIPS 140. Além disso, o vídeo assinado garante que as evidências em vídeo possam ser verificadas como não manipuladas. Cada câmera usa sua chave de assinatura de vídeo exclusiva, a qual é armazenada de forma protegida no armazenamento seguro para adicionar uma assinatura ao fluxo de vídeo, permitindo que o vídeo seja rastreado até a câmera Axis que o gerou. Para saber mais sobre o AXIS Edge Vault, consulte*axis.com/solutions/edge-vault*

AXIS Object Analytics

O AXIS Object Analytics é um software de analíticos de vídeo multifuncional, fornecido pré-instalado, que detecta e classifica pessoas, veículos e tipos de veículos. Graças a algoritmos baseados em IA e a condições comportamentais, ele analisa a cena e o respectivo comportamento espacial dos objetos em – tudo personalizado para suas necessidades específicas. Escalonável e baseado na borda, requer um mínimo de esforço para configurar e oferecer suporte a vários cenários que são executados simultaneamente

AXIS Audio Analytics

O AXIS Audio Analytics usa detecção de áudio adaptativa para gerar alarmes mediante aumentos repentinos no volume do som. Com os classificadores baseados em IA, ele pode detectar berros e gritos. Você também pode obter confirmação extra combinando AXIS Audio Analytics com a análise de vídeo. Este aplicativo inteligente transmite somente metadados, garantindo a proteção da privacidade. Um dos principais recursos do AXIS OS, o AXIS Audio Analytics é fornecido pré--instalado sem nenhum custo adicional.

AXIS Live Privacy Shield

Monitore remotamente atividades internas e externas, protegendo a privacidade em tempo real. Com o mascaramento dinâmico baseado em IA, você pode escolher o que mascarar ou desfocar enquanto aborda regras e regulamentos que protegem a privacidade e os dados pessoais. O aplicativo permite mascarar objetos em movimento e parados, como humanos, placas de licença ou planos de fundo. O aplicativo funciona em tempo real e em streams de vídeo ao vivo e gravados.

Zipstream

A Axis Zipstream technology preserva todos os detalhes forenses importantes no fluxo de vídeo, enquanto reduz os requisitos de largura de banda e armazenamento em mais de 50%. O Zipstream inclui algoritmos inteligentes que garantem que informações forenses relevantes sejam identificadas, gravadas e enviadas com a resolução e a taxa de quadros máximas.

© 2025 – 2026 Axis Communications AB. AXIS COMMUNICATIONS, AXIS, ARTPEC e VAPIX são marcas comerciais registradas da Axis AB em várias jurisdições. Todas as outras marcas comerciais pertencem aos respectivos proprietários. Reservamo-nos o direito de inserir modificações sem aviso prévio.