AXIS P1518-E Box Camera

Vistas gran angular y primer plano juntas

Esta cámara de doble sensor ofrece vistas gran angular y primeros planos de la misma escena. Lightfinder 2.0 y Forensic WDR son garantía de un gran nivel de detalle desde el punto de vista forense en condiciones de iluminación complicadas. Es fácil de instalar y mantener e incluye zoom y enfoque remotos para una instalación rápida y precisa. Esta cámara, con clasificación IP66, IP67, IK10 y NEMA 4X, es capaz de resistir vientos huracanados. Asistida por IA, incluye AXIS Object Analytics preinstalado para detectar, clasificar, rastrear y contar personas, vehículos y tipos de vehículos. Además, Axis Edge Vault, una plataforma de ciberseguridad basada en el hardware, protege el dispositivo y garantiza el almacenamiento seguro de claves y operaciones sin riesgos con certificación FIPS 140-3 de nivel 3.

- Dos sensores para obtener vistas gran angular y primeros planos
- Excelente calidad de imagen con condiciones de iluminación complicadas
- Analítica con IA
- Reducido coste total de propiedad (TCO)
- Ciberseguridad integrada con Axis Edge Vault

AXIS P1518-E Box Camera

Cámara

Sensor de imagen
8 MP: 1 CMOS RGB de barrido progresivo de 1/1,2"
2 MP: 1 CMOS RGB de barrido progresivo de 1/2,8"
Tamaño de píxel: 2,9 µm

Objetivo
Objetivo de 5,9 mm:
Varifocal, 5,9–13,8 mm, F1.5-2.9
Campo de visión horizontal: 114°-46°
Campo de visión vertical: 62°-26°
Distancia de enfoque mínima: 1 m (3,3 pies)
Objetivo de 29 mm:
Varifocal, 10,9–29 mm, F1.7
Campo de visión horizontal 29˚-11˚
Campo de visión vertical 16°-6°
Distancia de enfoque mínima: 2,5 m (8,2 pies)
Ambos objetivos:
Corrección por infrarrojos, zoom y enfoque remotos, control de P-Iris

Día y noche
Filtro bloqueador IR automático

Iluminación mínima
Objetivo de 5,9 mm:
Color: 0,05 lux a 50 IRE, F1.5
B/N: 0,01 lux a 50 IRE, F1.5
Objetivo de 29 mm:
Color: 0,06 lux, a 50 IRE F1.7
B/N: 0,01 lux, a 50 IRE F1.7

Velocidad de obturación
Objetivo de 5,9 mm:
Con Forensic WDR: De 1/33,500 s a 2 s
Sin WDR: De 1/66,500 s a 2 s
Objetivo de 29 mm:
Con Forensic WDR: De 1/37,000 s a 2 s
Sin WDR: De 1/71,500 s a 2 s

Ajuste de la cámara
Objetivo de 29 mm:
Movimiento horizontal ±15°, movimiento vertical ±15°

Sistema en chip (SoC)

Modelo
ARTPEC-8

Flash
2 GB de RAM, 8 GB de memoria flash

Capacidad de computación
Unidad de procesamiento de deep learning (DLPU)

Vídeo

Compresión de vídeo
H.264 (MPEG-4 Parte 10/AVC) Base Profile, Main Profile y High Profile
H.265 (MPEG-H Parte 2/HEVC) Main perfil
Motion JPEG

Resolución
Objetivo de 5,9 mm:
16:9: 3840x2160 a 480x270
16:10: 2560x1600 a 640x400
4:3: 2592x1944 a 320x240
Objetivo de 29 mm:
16:9: 1920x1080 a 480x270
16:10: 1280x800 a 640x400
4:3: De 1280 x 960 a 320 x 240

Velocidad de fotogramas
Con Forensic WDR: hasta 25/30 imágenes por segundo (50/60 Hz) en todas las resoluciones
Sin WDR: hasta 50/60 imágenes por segundo (50/60 Hz) en todas las resoluciones (solo en objetivos de 29 mm)

Transmisión de vídeo
Hasta 20 flujos de vídeo únicos y configurables[1]
Axis' Zipstream technology en H.264 y H.265
Velocidad de imagen y ancho de banda controlables
VBR/ABR/MBR H.264/H.265
Modo de baja latencia
Indicador de transmisión de vídeo

Relación señal-ruido
>55 dB

WDR
Forensic WDR: Hasta 120 dB en función de la escena

Reducción de ruido
Filtro espacial (reducción de ruido 2D)
Filtro espacial (reducción de ruido 3D)

1. *Recomendamos un máximo de 3 transmisiones de vídeo únicas por cámara o canal para optimizar la experiencia del usuario, el ancho de banda de red y el uso del almacenamiento. Muchos clientes de vídeo de la red pueden utilizar un flujo de vídeo único a través de un método de transporte multicast o unicast mediante la funcionalidad de reutilización de transmisiones integrada.*

Ajustes de la imagen
Saturación, contraste, brillo, nitidez, balance de blancos, umbral día/noche, contraste local, mapeado de tonos, modo de exposición, zonas de exposición, desempañado, corrección de distorsión de barril, compresión, rotación: 0°, 90°, 180°, 270° formato pasillo incluido (solo para objetivos de 5,9 mm), duplicación de imágenes, superposición dinámica de texto e imagen, máscaras de privacidad poligonal
Perfiles de escena: forense, realista, supervisión del tráfico, matrícula (solo con objetivos de 29 mm)

Procesamiento de imagen
Axis Zipstream, Forensic WDR, Lightfinder 2.0

Movimiento horizontal/vertical y zoom
Zoom óptico, posiciones predefinidas
Cola de control

Audio

Prestaciones
Control de ganancia automático
Emparejamiento de altavoces
Emparejamiento de micrófono
Visualizador de espectro[2]

Transmisión
Dúplex configurable:
Bidireccional (half-duplex, full-duplex)

Entrada
Entrada por emparejamiento del micrófono
Entrada para micrófono externo no balanceado, alimentación de micrófono opcional de 5 V
Entrada digital, transformador de corriente de 12 V opcional
Entrada de línea no balanceada

Salida
Salida por emparejamiento de altavoces

Codificación
LPCM de 24 bits, AAC-LC 8/16/32//44,1/48 kHz, G.711 PCM 8 kHz, G.726 ADPCM 8 kHz, Opus 8/16/48 kHz
Velocidad de bits configurable

Red

Protocolos de red
IPv4, IPv6 USGv6, ICMPv4/ICMPv6, HTTP, HTTPS[3], HTTP/2, TLS[3], QoS Layer 3 DiffServ, FTP, SFTP, CIFS/SMB, SMTP, mDNS (Bonjour), UPnP®, SNMP v1/v2c/v3 (MIB-II), DNS/DNSv6, DDNS, NTP, PTP, NTS, RTSP, RTP, SRTP/RTSPS, TCP, UDP, IGMPv1/v2/v3, RTCP, ICMP, DHCPv4/v6, ARP, SSH, LLDP, CDP, MQTT v3.1.1, Secure syslog (RFC 3164/5424, UDP/TCP/TLS), dirección de enlace local (ZeroConf)

Integración del sistema

Interfaz de programación de aplicaciones
API abierta para la integración de software, incluidos VAPIX®, metadatos y AXIS Camera Application Platform (ACAP); las especificaciones están disponibles en *axis.com/developer-community*.
Conexión a la nube con un clic
ONVIF® Profile G, ONVIF® Profile M, ONVIF® Profile S y ONVIF® Profile T; especificaciones en *onvif.org*.

Sistemas de gestión de vídeo
Compatible con AXIS Camera Station Edge, AXIS Camera Station Pro y software de gestión de vídeo de socios de Axis disponible en *axis.com/vms*.

Controles en pantalla
Máscaras de privacidad
Clip multimedia

Edge-to-Edge
Emparejamiento de micrófono
Emparejamiento de radares
Emparejamiento de altavoces

2. *Función disponible con ACAP*
3. *Este producto incluye software desarrollado por OpenSSL Project para su uso en el kit de herramientas OpenSSL (openssl.org) y software criptográfico escrito por Eric Young (eay@cryptsoft.com).*

Condiciones de evento
Estado de los dispositivos: por encima/debajo o en el rango de la temperatura de funcionamiento, carcasa abierta, dirección IP bloqueada, dirección IP eliminada, secuencia en directo activa, pérdida de red, nueva dirección IP, protección contra sobrecorriente del transformador de corriente, sistema preparado
Audio digital: señal digital que contiene metadatos de Axis, la señal digital tiene una frecuencia de muestreo no válida, falta la señal digital, señal digital correcta
Almacenamiento local: grabación en curso, interrupción del almacenamiento, problemas de salud del almacenamiento detectados
E/S: entrada/salida digital, activación manual, entrada virtual
MQTT: cliente conectado, sin estado
Programado y recurrente: horario
Vídeo: degradación de la velocidad de bits promedio, modo día-nocturno, manipulación

Acciones de eventos
Modo diurno/nocturno: usar el modo día/noche
Desempañamiento: establecer el modo de desempañado
E/S: activar E/S
Iluminación: usar luces
Imágenes: enviar imágenes mediante FTP, SFTP, HTTP, HTTPS, recurso compartido de red y correo electrónico
MQTT: publicar
Notificación: enviar notificaciones mediante HTTP, HTTPS, TCP y correo electrónico
Superposición de texto: utilizar superposición de texto
Grabaciones: grabar vídeo
Seguridad: borrar configuración
Trampas SNMP: enviar mensaje trap SNMP
Videoclips: enviar clips de vídeo mediante FTP, SFTP, HTTP, HTTPS, recurso compartido de red y correo electrónico
Modo WDR: establecer el modo WDR

Ayudas de instalación integradas
Contador de píxeles, enfoque remoto, cuadrícula de nivelación, zoom remoto (solo para objetivos de 29 mm), movimiento horizontal y vertical remoto (solo para objetivos de 29 mm), ayuda a la instalación de cámaras de tráfico

Analítica

Aplicaciones
Incluido
AXIS Object Analytics, AXIS Scene Metadata, AXIS Video Motion Detection, alarma antimanipulación activa, detección de audio
Compatible
AXIS License Plate Verifier (solo para objetivo de 29 mm)
Para consultar la compatibilidad con AXIS Camera Application Platform, que permite la instalación de aplicaciones de terceros, visite *axis.com/acap*

AXIS Object Analytics
Clases de objetos: personas, vehículos (tipos: coches, autobuses, camiones, motos, etc.)
Escenarios: cruce de líneas, objeto en la zona, tiempo en la zona, recuento de líneas cruzadas, ocupación en la zona, detección de accesos sin pagar, monitorización de EPI[BETA], movimiento en la zona, cruce de líneas en movimiento
Hasta 10 escenarios
Otras características: objetos activados visualizados con trayectorias y cuadros limitadores codificados mediante colores y tablas
Áreas de inclusión y exclusión por polígonos
Configuración de perspectiva
Evento de alarma de movimiento ONVIF

AXIS Scene Metadata
Clases de objetos: personas,caras, vehículos (tipos: coches, autobuses, camiones, motos) matrículas
Atributos de objetos: color del vehículo, color de la ropa superior/inferior, confianza, posición

Homologaciones

Marcas de productos
CSA, UL/cUL, CE, KC, EAC, VCCI, RCM

Cadena de suministro
Cumple los requisitos de TAA

EMC
CISPR 35, CISPR 32 Clase A, EN 55035,
EN 55032 Clase A, EN 50121-4, EN 50121-3-2,
EN 61000-3-2, EN 61000-3-3, EN 61000-6-1,
EN 61000-6-2
Australia/Nueva Zelanda:
RCM AS/NZS CISPR 32 Clase A
Canadá: ICES(A)/NMB(A)
Japón: VCCI Clase A
Corea: KS C 9835, KS C 9832 Clase A
EE. UU.: FCC Parte 15 Subparte B Clase A
Ferrocarril: IEC 62236-4

Seguridad
CAN/CSA C22.2 N.º 62368-1 ed. 3,
IEC/EN/UL 62368-1 ed. 3, IEC/EN 62471 grupo de riesgo «exento»

Entorno
IEC 60068-2-1, IEC 60068-2-2, IEC 60068-2-6,
IEC 60068-2-14, IEC 60068-2-27, IEC 60068-2-78,
IEC/EN 60529 IP66/IP67, IEC/EN 62262 IK10,
NEMA 250 Tipo 4X

Red
NIST SP500–267

Ciberseguridad
ETSI EN 303 645, etiqueta de seguridad informática BSI, FIPS 140

Ciberseguridad

Seguridad perimetral
Software: sistema operativo firmado, protección contra retrasos de fuerza bruta, autentificación digest y flujo de credenciales de cliente OAuth 2.0 RFC 6749/flujo de código de autorización OpenID para gestión centralizada de cuentas ADFS, protección mediante contraseña, Axis Cryptographic Module (FIPS 140-2 nivel 1)
Hardware: plataforma de ciberseguridad Axis Edge Vault
Almacenamiento de claves seguro: elemento seguro (CC EAL 6+, FIPS 140-3 Nivel 3), seguridad de sistema en chip (TEE)
ID de dispositivo Axis, vídeo firmado, arranque seguro, sistema de archivos cifrado (AES-XTS-Plain64 256 bits)

Seguridad de red
IEEE 802.1X (EAP-TLS, PEAP-MSCHAPv2)[4], IEEE 802.1AR, HTTPS/HSTS[4], TLS v1.2/v1.3[4], Network Time Security (NTS), Certificado pki x.509, firewall basado en host

Documentación
Guía de seguridad de sistemas de AXIS OS
Política de gestión de la vulnerabilidad de Axis
Modelo de desarrollo de seguridad de Axis
Lista de materiales del software AXIS OS (SBOM)
Para descargar documentos, vaya a *axis.com/support/cybersecurity/resources*
Para obtener más información sobre el servicio de asistencia para ciberseguridad de Axis, vaya a *axis.com/cybersecurity*.

General

Carcasa
Clasificación IP66/67, NEMA 4X e IK10
Carcasa de aluminio y plástico
Color: Blanco NCS S 1002-B
Para consultar las instrucciones de repintado, vaya a la página de asistencia técnica del producto. Para obtener información sobre el impacto en la garantía, vaya a *axis.com/warranty-implication-when-repainting*.

Alimentación
Alimentación a través de Ethernet (PoE)
IEEE 802.3af/802.3at Tipo 1 Clase 4
Normal 13,2 W, 25,5 W máx.
10-28 V CC, normal 13,3 W, 25,5 W máx.
Prestaciones: perfiles de alimentación, medidor de potencia

Conectores
Red: PoE apantallado RJ45 10BASE-T/100BASE-TX/1000BASE-T
Audio: 3,5 mm mic/entrada de línea
Comunicación en serie: RS485/RS422, 2 piezas, 2 posiciones, full dúplex, bloque de terminales
Alimentación: Entrada CC, bloque de terminales
E/S: Bloque de terminales para dos entradas supervisadas/salidas digitales configurables (salida 12 V CC, carga máx. 50 mA)

Almacenamiento
Compatibilidad con tarjetas microSD/microSDHC/microSDXC
Compatibilidad con cifrado de tarjeta SD (AES-XTS-Plain64 256 bits)
Grabación en almacenamiento conectado a la red (NAS)
Consulte las recomendaciones sobre tarjetas SD y NAS en *axis.com*

Condiciones de funcionamiento
Temperatura con máxima potencia: de -40 °C a 60 °C (de -40 °F a 140 °F)
Temperatura con baja potencia: de -5 °C a 60 °C (de 23 °F a 140 °F)
Temperatura de arranque: -30 °C
Velocidad del viento (sostenida): 60 m/s (134 mph)
Humedad: humedad relativa del 10 al 100 % (con condensación)

Condiciones de almacenamiento
Temperatura: de -40 °C a 65 °C (de -40 °F a 149 °F)
Humedad: humedad relativa del 5 al 95 % (sin condensación)

Dimensiones
Para obtener información sobre las dimensiones generales del producto, consulte el dibujo de dimensiones de la hoja de datos.
Área efectiva proyectada (EPA): 0,08193 m^2 (0,88 $pies^2$)

Peso
3,650 g (8,0 lb)

4. *Este producto incluye software desarrollado por OpenSSL Project para su uso en el kit de herramientas OpenSSL (openssl.org) y software criptográfico escrito por Eric Young (eay@cryptsoft.com).*

Contenido de la caja
Cámara, guía de instalación, AXIS TQ1003-E Wall Mount, conectores de bloque de terminales, protector de conectores, juntas de cables, clave de autenticación del propietario

Accesorios opcionales
Axis IR Illuminator Kits
AXIS T8415 Wireless Installation Tool, AXIS Surveillance Cards
Para obtener más información sobre accesorios, vaya a *axis.com/products/axis-p1518-e#accessories*

Herramientas de sistema
AXIS Site Designer, AXIS Device Manager, selector de productos, selector de accesorios, calculadora de objetivos
Disponibles en *axis.com*

Idiomas
Alemán, chino (simplificado), chino (tradicional), coreano, español, finés, francés, holandés, inglés, italiano, japonés, polaco, portugués, ruso, sueco, tailandés, turco, vietnamita

garantia
Garantía de 5 años; consulte *axis.com/warranty*

Números de pieza
Disponible en *axis.com/products/axis-p1518-e#part-numbers*

Sostenibilidad

Control de sustancias
Sin PVC, sin BFR/CFR de conformidad con la norma JEDEC/ECA, JS709
RoHS de conformidad con la directiva europea EU RoHS Directive 2011/65/EU y 2015/863 y con la norma EN IEC 63000:2018
REACH de conformidad con (CE) no 1907/2006. Para SCIP UUID, consulte *echa.europa.eu*

Materiales
Contenido de plástico renovable a base de carbono: 67 % (reciclado: 10 %, (bio): 56 %, basado en la captura de carbono: 1%)
Análisis de minerales conflictivos conforme a las directrices de la OCDE
Para obtener más información sobre la sostenibilidad en Axis, vaya a *axis.com/about-axis/sustainability*

Responsabilidad medioambiental
axis.com/environmental-responsibility
Axis Communications es firmante del Acuerdo Mundial de las Naciones Unidas, obtenga más información en *unglobalcompact.org*

Detectar, observar, reconocer, identificar (DORI)

5,9 – 13,8 mm

	Definición de DORI	Distancia (ancha)	Distancia (tele)
Detectar	25 px/m (8 px/pie)	80,5 m (264 pies)	193,5 m (634,7 pies)
Observar	63 px/m (19 px/pies)	31,9 m (105 pies)	76,8 m (252 pies)
Reconocer	125 px/m (38 px/pies)	16,1 m (52,8 pies)	38,7 m (127 pies)
Identificación	250 px/m (76 px/pies)	8,1 m (27 pies)	19,3 m (63,3 ft)

29 mm

	Definición de DORI	Distancia (ancha)	Distancia (tele)
Detectar	25 px/m (8 px/pie)	149,3 m (489,7 pies)	400,7 m (1,314 pies)
Observar	63 px/m (19 px/pies)	59,2 m (194 pies)	159 m (521,5 ft)
Reconocer	125 px/m (38 px/pies)	29,9 m (98,1 pies)	80,1 m (263 pies)
Identificación	250 px/m (76 px/pies)	14,9 m (48,9 pies)	40,1 m (132 pies)

Los valores DORI se calculan utilizando densidades de píxeles para diferentes casos de uso, tal y como recomienda la norma EN-62676-4. Los cálculos utilizan el centro de la imagen como punto de referencia y consideran la distorsión del objetivo. La posibilidad de reconocer o identificar a una persona u objeto depende de factores como el movimiento del objeto, la compresión de vídeo, las condiciones de iluminación y el enfoque de la cámara. Utilice márgenes al planificar. La densidad de píxeles varía en cada imagen y los valores calculados pueden variar con respecto a las distancias del mundo real.

Esquemas de dimensiones

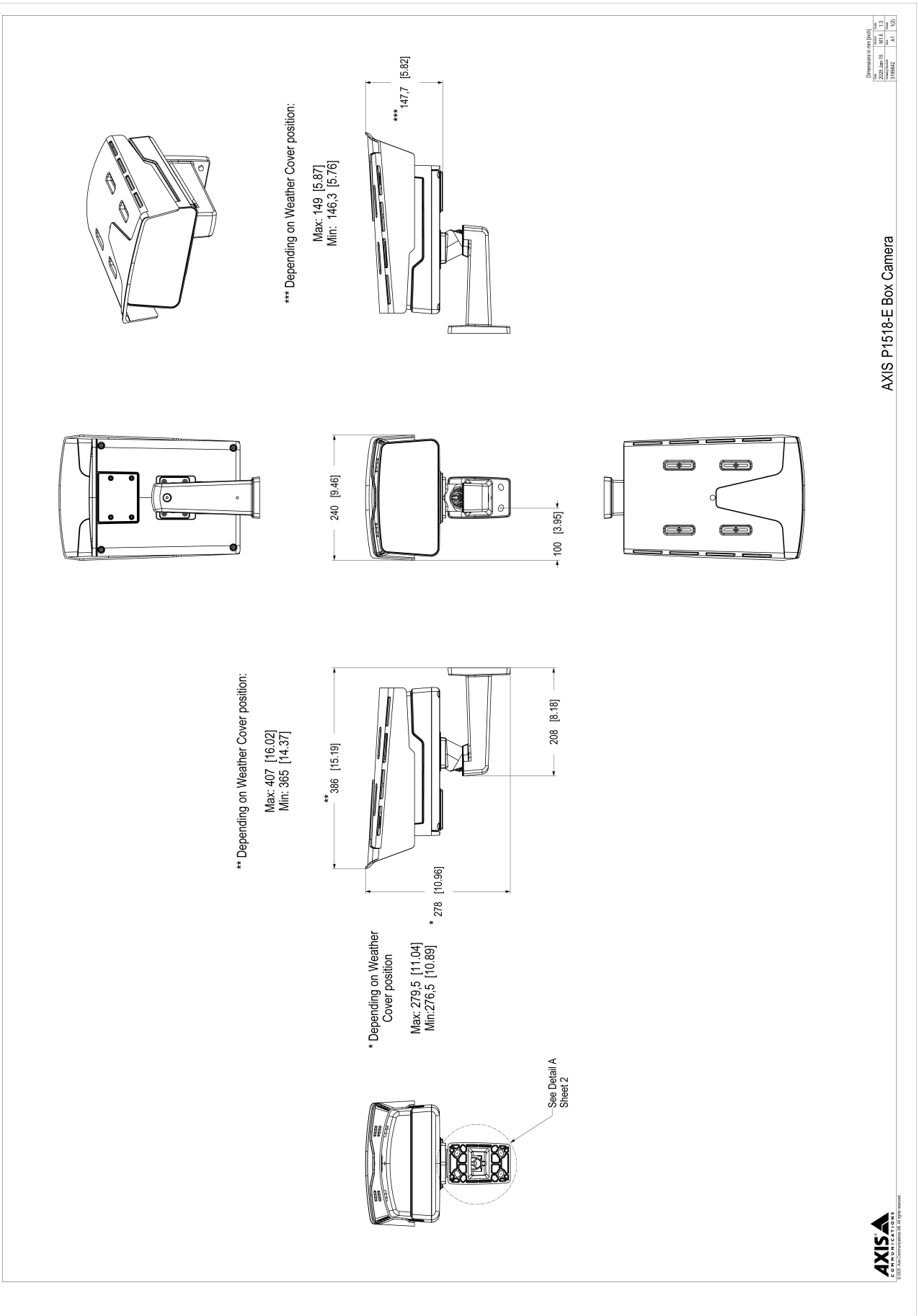

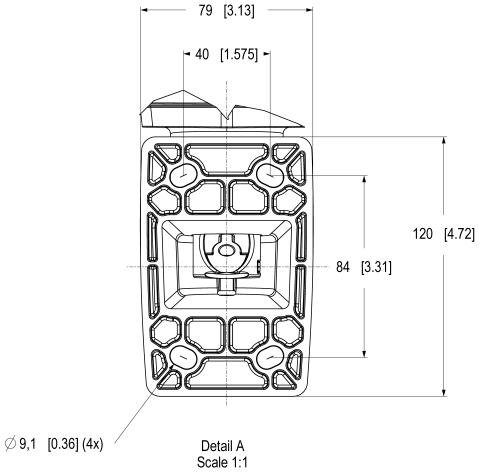

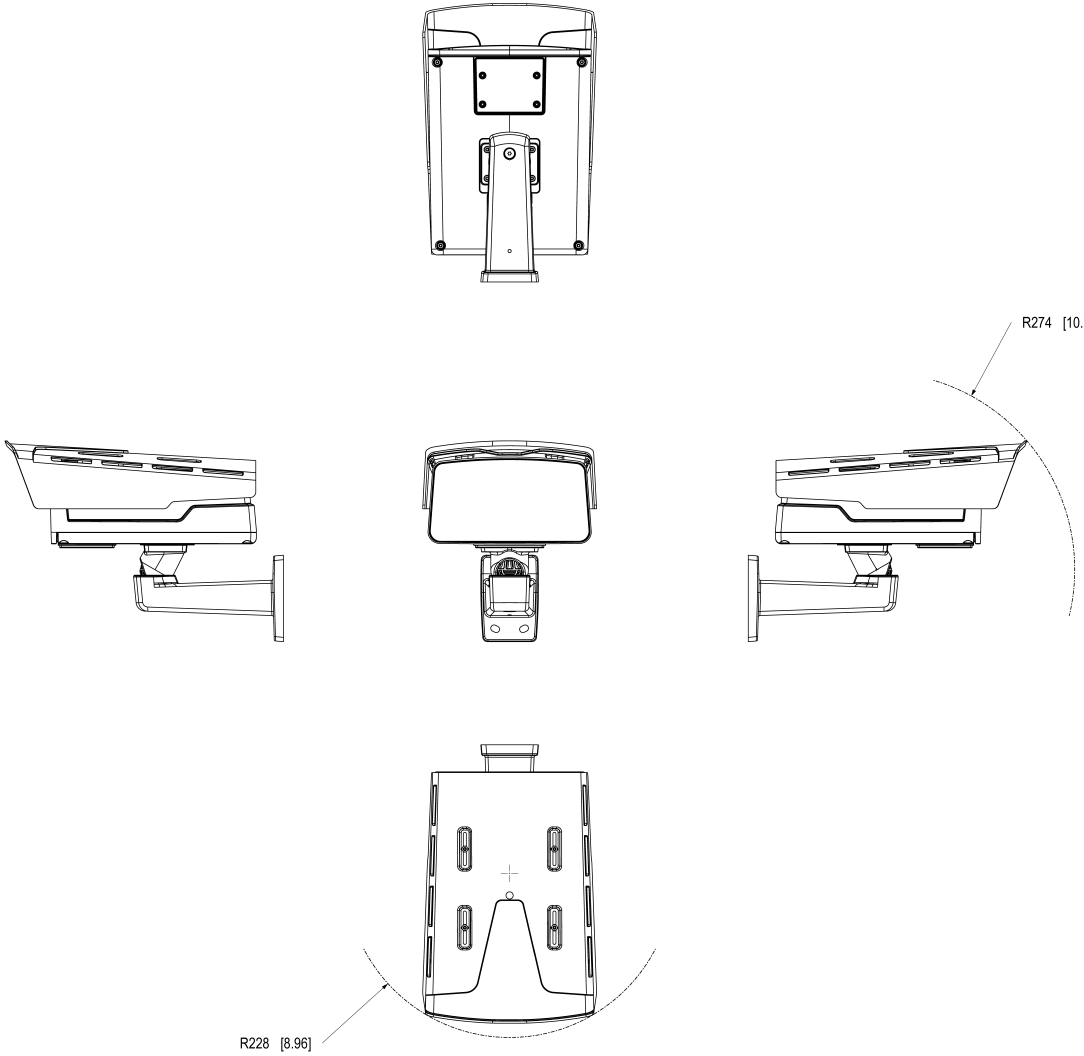

AXIS COMMUNICATIONS

© 2025 Axis Communications AB. All rights reserved.

AXIS P1518-E Box Camera

Dimensions in mm [inch]

Date	Version	Scale
2025-Jan-15	M1.6	1:3
Drawing Number	Size	Sheet
3199642	A1	2(2)

Funciones destacadas

AXIS Object Analytics

AXIS Object Analytics es una analítica de vídeo que ofrece muchas funciones y viene preinstalada, que detecta y clasifica personas, vehículos y tipos de vehículos. Gracias a algoritmos basados en IA y condiciones de recuperación de información, analiza la escena y su comportamiento espacial dentro, todo ello diseñado para sus necesidades específicas. Escalable y basada en el extremo, requiere el mínimo esfuerzo para configurar y es compatible con diversos escenarios que se ejecutan al mismo tiempo.

Axis Edge Vault

Axis Edge Vault es la plataforma de ciberseguridad basada en hardware que protege el dispositivo Axis. Constituye la base de la que dependen todas las operaciones seguras y ofrece características para proteger la identidad del dispositivo, proteger su y proteger la información confidencial frente a accesos no autorizados. Por ejemplo, el **arranque seguro** garantiza que un dispositivo solo puede arrancar con el **sistema operativo firmado**. De esta forma, se evita la manipulación de la cadena de suministro física. Con el SO firmado, el dispositivo puede validar también el nuevo software antes de aceptar instalarlo. El **almacén de claves seguro** es la pieza clave para proteger la información criptográfica que se utiliza para una comunicación segura (IEEE 802.1X, HTTPS, ID de dispositivo Axis, claves de control de acceso, etc.) contra la extracción maliciosa en caso de una infracción de la seguridad. El almacén de claves seguro y las conexiones seguras se proporcionan a través de un módulo de cálculo criptográfico basado en hardware certificado por FIPS 140 o criterios comunes.

Además, el vídeo firmado garantiza que las pruebas en vídeo no se han manipulado. Cada cámara utiliza un clave de firma de vídeo exclusiva, que se almacena en el almacén de claves seguro. Así se agrega una firma al flujo de vídeo, lo que permite rastrear el vídeo hasta la cámara Axis en la que se originó.

Para obtener más información sobre Axis Edge Vault, vaya a *axis.com/solutions/edge-vault*.

Forensic WDR

Las cámaras Axis con tecnología de amplio rango dinámico (WDR) pueden marcar la diferencia entre ver con nitidez importantes detalles forenses y no ver nada más que manchas en condiciones de iluminación difíciles. La diferencia entre los puntos más oscuros y los más brillantes puede crear problemas en la claridad y la facilidad de uso de las imágenes. Forensic WDR reduce de manera eficaz el ruido visible y los artefactos y permite obtener un vídeo optimizado para el uso forense.

Lightfinder

La tecnología Axis Lightfinder ofrece vídeo de alta resolución a todo color con un mínimo de distorsión por movimiento incluso en la oscuridad. Debido a que elimina el ruido, Lightfinder hace que las áreas oscuras de una escena sean visibles y captura detalles con muy poca luz. Las cámaras con Lightfinder distinguen el color con poca luz mejor que el ojo humano. En situaciones de vigilancia, el color puede ser un factor esencial que permita la identificación de personas, objetos o vehículos.

Para obtener más información, consulte *axis. com/glossary*

© 2024 – 2026 Axis Communications AB. AXIS COMMUNICATIONS, AXIS, ARTPEC y VAPIX son marcas comerciales registradas de Axis AB en diferentes jurisdicciones. Todas las demás marcas comerciales son propiedad de sus respectivos titulares.Nos reservamos el derecho de introducir modificaciones sin previo aviso.