AXIS M3138-LVE Dome Camera

Caméra tourelle 8 MP optimisée par l'IA

Cette caméra, optimisée par l'IA, est conçue pour une installation modulable à l'intérieur comme à l'extérieur. Avec son design à tourelle, elle permet de supprimer les reflets lumineux, offre une excellente qualité d'image en 4 K et se caractérise par une grande facilité d'utilisation. Axis OptimizedIR permet la surveillance dans l'obscurité totale. Elle est livrée avec AXIS Object Analytics pré-installé. Et un capteur acoustique avec AXIS Audio Analytics. Axis Edge Vault, une plateforme de cybersécurité basée sur le matériel, protège le dispositif et offre des opérations et un stockage sécurité des clés certifié FIPS 140-3 de niveau 3. Sur certains marchés, l'application AXIS Installer permet de visualiser directement la vue d'installation. De plus, cette caméra résistante aux intempéries est dotée d'un boîtier pouvant être repeint et est certifiée IP66, avec une plage de températures de fonctionnement allant de -30 °C à 50 °C (-22 °F à 122 °F).

- Excellente qualité d'image en 8 MP
- Conception à face plate
- Forensic WDR et OptimizedIR
- Analyses audio et vidéo alimentées par l'IA
- Cybersécurité intégrée avec Axis Edge Vault

FIPS 140-3 Inside #5139

AXIS M3138-LVE Dome Camera

Caméra

Capteur d'image
Capteur CMOS RVB à balayage progressif 1/1,8"
Taille des pixels 2.0 µm

Objectif
Vari focal, 3,7 mm, F2.0
Champ de vision horizontal : 126˚
Champ de vision vertical : 67˚
Distance de mise au point minimale : 0,5 m (1,6 pi)
Diaphragme fixe, correction infrarouge

Jour et nuit
Masque IR automatique
Filtre IR hybride

Éclairage minimum
Couleur : 0,18 lux à 50 IRE, F2.0
N/B : 0,04 lux à 50 IRE, F2.0
0 lux avec éclairage infrarouge activé

Vitesse d'obturation
1/112000 s à 1/2 s

Réglage de la caméra
Panoramique ±180°, inclinaison 0 à +60°, rotation ±95°

Système sur puce

Modèle
CV75

Flash
RAM de 2 Go, mémoire flash de 8 Go

Capacités de calcul
Processeur de deep learning (DLPU)

Vidéo

Compression vidéo
H.264 (MPEG-4 Partie 10/AVC), profils principal et avancé
Profil principal H.265 (MPEG-H Partie 2/HEVC)
Motion JPEG

Résolution
16:9 : de 3840 x 2160 à 640 x 360
4:3: 1440x1080 à 320x240

Fréquence d'image
Jusqu'à 25/30 ips (50/60 Hz) en mode 4 MP
Jusqu'à 12,5/15 ips (50/60 Hz) en mode 8 MP

Flux vidéo
Plusieurs flux, configurables individuellement en H.264, H.265 et Motion JPEG
Axis Zipstream technology en H.264 et H.265
Fréquence d'images et bande passante contrôlables
H.264/H.265 VBR/ABR/MBR

Plage dynamique étendue (WDR)
WDR : jusqu'à 120 dB en fonction de l'emplacement

Diffusion multi-vues
2 zones de visualisation recadrées individuellement

Paramètres d'image
Saturation, contraste, luminosité, netteté, balance des blancs, seuil jour/nuit, contraste local, courbe des gammas, mode d'exposition, zones d'exposition, compression, rotation : 0 °, 90 °, 180 °, 270 ° incluant Corridor Format, la duplication d'images, l'incrustation de texte et d'images, l'incrustation dynamique de texte et d'images, les masques de confidentialité
Profils de scène : judiciaire, direct

Traitement de l'image
Technologie Axis Zipstream, Forensic WDR, Lightfinder 2.0, OptimizedIR

Panoramique, Inclinaison et Zoom (PTZ)
Fonction numérique PTZ
Tour de position préréglée

Réseau

Protocoles réseau
IPv4, IPv6 USGv6, ICMPv4/ICMPv6, HTTP, HTTPS[1], HTTP/2, TLS[1], QoS Layer 3 DiffServ, FTP, SFTP, CIFS/SMB, SMTP, mDNS (Bonjour), UPnP®, SNMP v1/v2c/v3 (MIB-II), DNS/DNSv6, DDNS, NTP, NTS, PTP, RTSP, RTP, SRTP/RTSPS, TCP, UDP, IGMPv1/v2/v3, RTCP, ICMP, DHCPv4/v6, ARP, SSH, LLDP, CDP, MQTT v3.1.1, Syslog sécurisé (RFC 3164/5424, UDP/TCP/TLS), Adresse lien-local (sans configuration)

1. *Ce produit comprend des logiciels développés par le projet OpenSSL pour une utilisation dans la boîte à outils OpenSSL (openssl.org/), ainsi qu'un logiciel de cryptographie développé par Eric Young (eay@cryptsoft.com).*

Intégration système

Application Programming Interface (interface de programmation d'applications)
API ouverte pour l'intégration de logiciels, avec VAPIX® et plateforme d'applications (ACAP) pour caméras AXIS ; caractéristiques disponibles sur *axis.com/developer-community*.
Connexion au cloud en un clic
Profil G ONVIF®, Profil M ONVIF®, Profil S ONVIF® et Profil T ONVIF®, caractéristiques disponibles sur *onvif.org*

Systèmes de gestion vidéo
Compatible avec AXIS Camera Station Edge, AXIS Camera Station Pro, et les logiciels de gestion vidéo des partenaires Axis disponibles sur *axis.com/vms*.

Commandes à l'écran
Changement de mode jour/nuit
Plage dynamique étendue (WDR)
Éclairage IR
Masques de confidentialité
Régulateur de chaleur

Edge-to-Edge
Appairage sirène et luminosité

Conditions de l'événement
Application
Analyse audio: niveau audio supérieur au seuil, bris de vitre détecté, cri détecté, hurlement détecté, parole détectée, niveau de pression acoustique (SPL) : Au-dessus du seuil supérieur, niveau de pression acoustique (SPL) : En dessous du seuil inférieur
Statut des périphériques: au dessus/en dessous/dans les limites de la plage de température de fonctionnement, adresse IP bloquée/supprimée, flux de données vidéo en direct actif, réseau perdu, nouvelle adresse IP, système prêt
Stockage local: enregistrement en cours, interruption du stockage, problèmes d'état du stockage détectés
E/S: déclenchement manuel, entrée virtuelle active
MQTT: Client MQTT connecté
Programmés et récurrents : programme
Vidéo: dégradation du débit binaire moyen, mode jour-nuit, sabotage

Déclenchement d'actions en cas d'événement
Mode jour-nuit
Éclairage: utiliser des lumières, utiliser des lumières tant que la règle est active
Voyants LED: LED d'état clignotante, LED d'état clignotante tant que la règle est active
MQTT: envoi du message de publication MQTT
Notification : HTTP, HTTPS, TCP et e-mail
Incrustation de texte
Enregistrements : enregistrement vidéo, enregistrer la vidéo tant que la règle est active
Sécurité: effacer la configuration
Messages trap SNMP: envoyer, envoyer tant que la règle est active
Images ou clips vidéo : FTP, SFTP, HTTP, HTTPS, partage de réseau et e-mail
Mode WDR

Aides à l'installation intégrées
Compteur de pixels, grille de niveau

Fonctions d'analyse

Applications
Inclus
AXIS Object Analytics, AXIS Image Health Analytics, AXIS Audio Analytics, AXIS Scene Metadata, AXIS Video Motion Detection
Compatible
Prise en charge d'AXIS Camera Application Platform permettant l'installation d'applications tierces, voir *axis.com/acap*

AXIS Object Analytics
Classes d'objets : humains, véhicules: (types : voitures, bus, camions, vélos, autres)
Scénarios : franchissement de ligne, objet dans la zone, temps dans la zone, comptage de lignes croisées, occupation dans la zone, détection du talonnage, surveillance PPI[BETA], mouvement dans la zone, franchissement de ligne de mouvement
Jusqu'à 10 scénarios
Autres fonctions : objets déclenchés visualisés à l'aide de matrices de caractères à codes couleurs
Zones d'inclusion et d'exclusion polygone
Configuration de la perspective
Événement d'alarme de mouvement ONVIF

AXIS Image Health Analytics
Paramètres de détection :
Sabotage: image bloquée, image redirigée
Détérioration de l'image : image floue, image sous-exposée
Autres caractéristiques : sensibilité, période de validation

AXIS Audio Analytics
Fonctionnalités : niveau de pression sonore, détection audio adaptative, classification audio
Classes audio : quinte de toux, bris de verre, présence humaine, cri, hurlement, conversation
Métadonnées des événements : détections audio, classifications, niveau de pression sonore

AXIS Scene Metadata
Classes d'objets : personnes, visages, véhicules (types : voitures, bus, camions, vélos), plaques d'immatriculation
Attributs de l'objet : couleur du véhicule, couleur des vêtements (haut ou bas du corps), sac, confiance, position

Agréments

Marquages de produit
UL/cUL, CE, KC, VCCI, RCM, BSMI, NCC, ICE, FCC, TELEC

Chaîne d'approvisionnement
Conforme aux exigences de la TAA

CEM
CISPR 35, CISPR 32 Classe B, EN 55035,
EN 55032 Classe B, EN 61000-6-1, EN 61000-6-2,
EN 61000-6-3
Australie/Nouvelle-Zélande :
RCM AS/NZS CISPR 32 Classe B
Canada : ICES(B)/NMB(B)
Japon : VCCI Classe B
Corée : KS C 9835, KS C 9832 classe B
États-Unis : FCC partie 15 - Sous-partie B, Classe B

Protection
CAN/CSA C22.2 No. 62368-1 éd. 3,
IEC/EN/UL 62368-1 éd. 3, IEC/EN 62471 groupe de risque exempté, EN: 62311

Environnement
IEC 60068-2-1, IEC 60068-2-2, IEC 60068-2-6,
IEC 60068-2-14, IEC 60068-2-27, IEC 60068-2-78,
IEC/EN 60529 IP66, IEC/EN 62262 IK08, NEMA 250 Type 4X

Sans fil
EN 62311, EN 300328, EN 301489-1, EN 301489-17,
FCC Partie 15 Sous-partie C, FCC Partie 2 Sous-partie J,
MIC, NCC, RSS-247, RSS-102, RSS-Gen

Réseau
IPv6 USGv6, NIST SP500-267

Cybersécurité
EN 18031-1, ETSI EN 303 645,
Label de sécurité informatique BSI, FIPS 140

Cybersécurité

Sécurité locale
Logiciel : SE signé, protection contre les attaques par force brute, authentification Digest et flux d'identifiants client/pour code d'autorisation OAuth 2.0 RFC 6749 OpenID pour la gestion centralisée des comptes ADFS, protection par mot de passe, module cryptographique Axis (FIPS 140-2 niveau 1)
Matériel : Plateforme de cybersécurité Axis Edge Vault Keystore sécurisé : élément sécurisé (CC EAL 6+, FIPS 140-3 niveau 3), sécurité intégrée sur processeur (TEE) Identifiant du périphérique Axis, vidéo connectée, démarrage sécurisé, système de fichiers crypté (AES-XTS-Plain64 256bit)

Sécurité réseau
IEEE 802.1X (EAP-TLS, PEAP-MSCHAPv2)[2],
IEEE 802.1AE (MACsec PSK/EAP-TLS), IEEE 802.1AR,
HTTPS/HSTS[2], TLS v1.2/v1.3[2], sécurité de l'heure réseau (NTS), IGC de certification X.509, pare-feu basé sur l'hôte

Documentation
Guide de renforcement de la sécurité d'AXIS OS
Politique de gestion des vulnérabilités d'Axis
Modèle de développement de la sécurité Axis
Facture des matériels du logiciel d'AXIS OS (SBOM)
Pour télécharger des documents, rendez-vous sur *axis.com/support/cybersecurity/resources*
Pour en savoir plus sur la prise en charge de la cybersécurité Axis, rendez-vous sur *axis.com/cybersecurity*

Général

Boîtier
Certification IP66, NEMA 4X et IK08
Dôme enduit en polycarbonate
Boîtier en plastique
Couleur: blanc NCS S 1002-B
Pour des instructions concernant la peinture, accédez à la page d'assistance du produit. Pour plus d'informations sur l'impact sur la garantie, accédez à *axis.com/warranty-implication-when-repainting*.

2. *Ce produit comprend des logiciels développés par le projet OpenSSL pour une utilisation dans la boîte à outils OpenSSL (openssl.org/), ainsi qu'un logiciel de cryptographie développé par Eric Young (eay@cryptsoft.com).*

Alimentation
Alimentation par Ethernet (PoE) IEEE 802.3af/802.3at Type 1 Classe 3, max. 12,95 W, par défaut (régulateur de chaleur désactivé, IR désactivé) 3,57 W
Points forts: mode puissance dynamique, mode faible puissance, wattmètre

Interface sans fil
Bluetooth® 5.4 basse énergie
Profils Bluetooth : aucun
Points forts: vue de l'installation en direct via l'application mobile AXIS Installer

Capteurs environnementaux
Capteurs environnementaux grâce aux accessoires de la technologie de conversion des ports. Pour plus d'informations, voir *Accessoires en option*.

Connecteurs
Réseau : Câble PoE RJ45 blindé 10BASE-T/100BASE-TX/1000BASE-T

Capteur
Capteur acoustique

Éclairage IR
OptimizedIR avec LED IR 850 nm longue durée et basse consommation
Portée de 20 m (66 pi) ou plus en fonction de la scène

Stockage
Compatible avec les cartes microSD/microSDHC/microSDXC
Prise en charge du cryptage des cartes SD (AES-XTS-Plain64 256 bits)
Enregistrement dans un espace de stockage réseau (NAS)
Pour des recommandations sur les cartes SD et le stockage NAS, voir *axis.com*

Conditions de fonctionnement
Température : -30 °C à 50 °C (-22 °F à 122 °F)
Température maximale (intermittente) : 65 °C (140 °F)
Humidité : de 10 % à 100 % HR (sans condensation)

Conditions de stockage
Température : -40 °C à 65 °C (-40 °F à 149 °F)
Humidité relative de 5 à 95 % (sans condensation)

Dimensions
Pour obtenir les dimensions hors tout du produit, voir le plan coté dans cette fiche technique.
Surface projetée réelle (EPA) : 0,008 m^2 (0,09 pi^2)

Poids
362 g (0,8 li)

Contenu de la boîte
Caméra, guide d'installation, connecteur, protège-connecteur, joints de câble, clé d'authentification du propriétaire

Outils système
AXIS Site Designer, AXIS Device Manager, AXIS Installer, sélecteur de produits, sélecteur d'accessoires, calculateur d'objectif
Disponible sur *axis.com*

Langues
Anglais, Allemand, Français, Espagnol, Italien, Russe, Chinois simplifié, Japonais, Coréen, Portugais, Polonais, Chinois traditionnel, Néerlandais, Tchèque, Suédois, Finnois, Turc, Thaï, Vietnamien

Garantie
Garantie de 5 ans, voir *axis.com/warranty*

Support logiciel
Développement de nouvelles fonctionnalités jusqu'en 2030 (AXIS OS 12, 13 et 14)
Prise en charge jusqu'au 31-12-2035 (AXIS OS LTS 2030-2035)
Pour en savoir plus sur le cycle de vie d'AXIS OS, consultez le site *help.axis.com/axis-os*

Références
Disponible sur *axis.com/products/axis-m3138-lve#part-numbers*

Accessoires en option

Conversion des ports
AXIS D6210 Air Quality Sensor

Installation
AXIS T8415 Wireless Installation Tool

Fixation
AXIS TM3218 Recessed Mount
AXIS TM3401 Grid Ceiling Mount
AXIS T94B01P Conduit Back Box

Stockage
AXIS Surveillance Cards

Pour plus d'accessoires, allez à *axis.com/products/axis-m3138-lve#compatible-products*

Écoresponsabilité

Contrôle des substances

Sans PVC et sans BFR/CFR conformément à la norme JEDEC/ECA JS709
RoHS conformément à la directive de l'UE RoHS 2011/65/EU et 2015/863 et EN IEC 63000:2018 standard
REACH conformément à (CE) N° 1907/2006. Pour en savoir plus sur l'UUID SCIP, rendez-vous sur *echa.europa.eu*

Matériaux

Contenu en plastique à base de carbone renouvelable : 48 % (recyclé : 1 %, produits bio : 47%)
Vérification conformément aux lignes directrices de l'OCDE concernant le devoir de diligence pour les chaînes d'approvisionnement en minerais provenant de zones de conflit
Pour en savoir plus sur le développement durable chez Axis, veuillez aller à *axis.com/about-axis/sustainability*

Responsabilité environnementale

axis.com/environmental-responsibility
Axis Communications est signataire du Pacte mondial des Nations unies ; pour en savoir plus, accédez à *unglobalcompact.org*

Détecter, Observer, Reconnaître, Identifier (DORI)

	Définition DORI	Distance
Détection	25 px/m (8 px/pi)	70 m (230 pi)
Observer	63 px/m (19 px/pi)	28 m (92 pi)
Reconnaître	125 px/m (38 px/pi)	14 m (46 pi.)
Identification	250 px/m (76 px/pi)	7 m (20 pi)

Les valeurs DORI sont calculées en utilisant des densités de pixels pour différents cas d'utilisation, comme recommandé par la norme EN-62676-4. Les calculs utilisent le centre de l'image comme point de référence et prennent en compte la distorsion de l'objectif. La possibilité de reconnaître ou d'identifier une personne ou un objet dépend de facteurs tels que le mouvement d'un objet, la compression vidéo, les conditions d'éclairage et la mise au point de la caméra. Utilisez des marges lors de la planification. La densité de pixels varie selon l'image et les valeurs calculées peuvent différer des distances dans le monde réel.

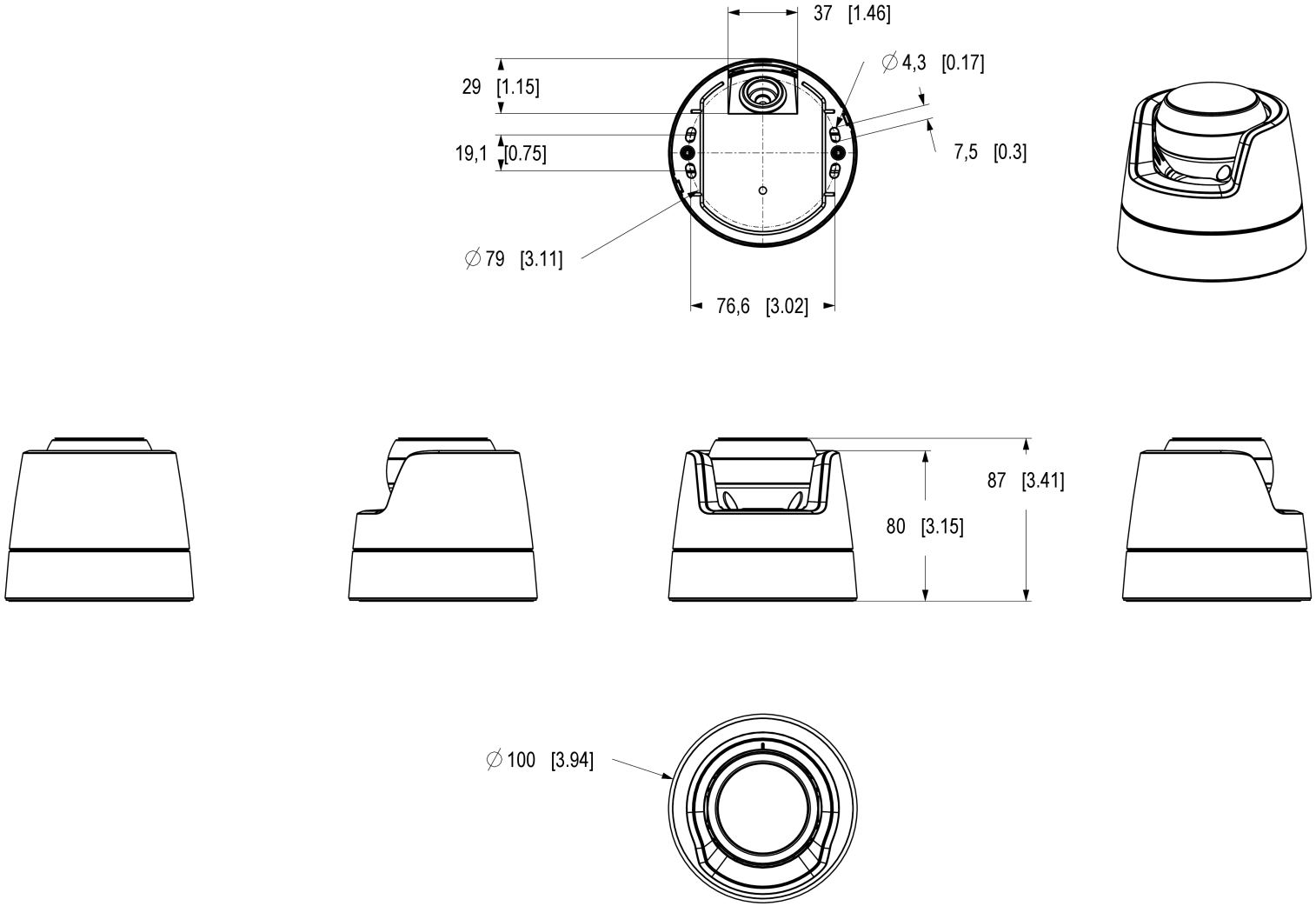

Dimensions in mm [inch]

Date	Version	Scale
2026 Apr-23	M1.5	1:2
Drawing Number	Size	Sheet
3581320	A3	1(2)

AXIS COMMUNICATIONS

AXIS M3138-LVE Dome Camera

© 2026 Axis Communications AB. All rights reserved.

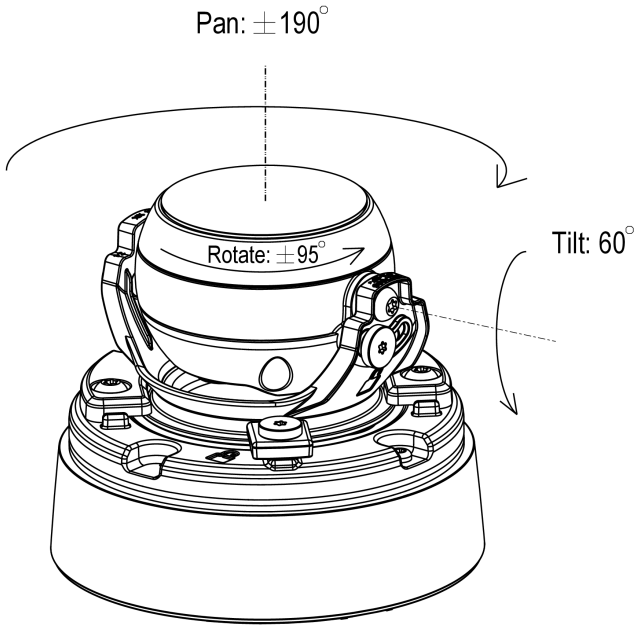

AXIS COMMUNICATIONS

AXIS M3138-LVE Dome Camera

Dimensions in mm [inch]

Date	Version	Scale
2026 Apr-23	M1.5	1:2
Drawing Number	Size	Sheet
3581320	A3	2(2)

© 2026 Axis Communications AB. All rights reserved.

Fonctionnalités en surbrillance

AXIS Audio Analytics

AXIS Audio Analytics utilise une détection audio adaptative pour générer des alarmes en cas d'augmentations soudaines du volume sonore. Grâce à des classificateurs basés sur l'IA, elle peut détecter les cris et les hurlements. Vous pouvez également obtenir une confirmation supplémentaire en combinant AXIS Audio Analytics et l'analyse vidéo. Cette application intelligente ne transmet que des métadonnées, garantissant ainsi la protection de la confidentialité. AXIS Audio Analytics, l'une des principales fonctions d'AXIS OS, est pré-installée sans frais supplémentaires.

Axis Edge Vault

Axis Edge Vault est la plate-forme de cybersécurité matérielle qui protège les périphériques Axis. Elle constitue la base sur qui reposent toutes les opérations sécurisées et offre des fonctions qui protègent l'identité de l'appareil, préservent son intégrité et protègent les informations sensibles contre tout accès non autorisé. Par exemple, le **démarrage sécurisé** garantit qu'un appareil ne peut démarrer qu'avec un **SE signé**, ce qui empêche toute manipulation physique de la chaîne d'approvisionnement. Avec le système d'exploitation signé, le périphérique est aussi capable de valider un nouveau logiciel de dispositif avant d'accepter son installation. Et le **keystore sécurisé** est un élément clé de la protection des informations cryptographiques utilisées dans le cadre des communications sécurisées (IEEE 802.1X, HTTPS, identifiant de périphérique Axis, clés de contrôle d'accès, etc.) contre toute extraction malveillante en cas de faille. Le keystore sécurisé et des connexions sécurisées sont mis en œuvre via un module de calcul cryptographique basé sur du matériel certifié FIPS 140 et conforme aux critères courants.

En outre, la vidéo signée garantit que les preuves vidéo peuvent être vérifiées comme non falsifiées. Chaque caméra utilise sa clé de signature vidéo unique, stockée en toute sécurité dans le keystore sécurisé, pour ajouter une signature dans le flux de données vidéo permettant de remonter la vidéo à la caméra Axis d'où elle provient.

Pour en savoir plus sur Axis Edge Vault, rendez-vous sur *axis.com/solutions/edge-vault*.

AXIS Object Analytics

AXIS Object Analytics est une analyse vidéo préinstallée et polyvalente qui détecte et classifie les personnes, les véhicules et les types de véhicules. Grâce aux algorithmes d'IA et aux conditions de comportement, elle analyse la scène et son comportement spatial en lui- même, le tout sur mesure pour répondre à vos besoins spécifiques. Évolutive et edge-based, elle requiert un effort de configuration minimal et prend en charge différents scénarios s'exécutant simultanément.

Lightfinder

La technologie Axis Lightfinder offre une vidéo couleur haute résolution avec un flou de mouvement minimal, même dans des conditions de quasi-obscurité. Grâce à la suppression des bruits, Axis Lightfinder rend les zones sombres d'une scène visibles et capture les détails en très faible luminosité. En fait, les caméras dotées de la fonction Lightfinder perçoivent mieux les couleurs que l'œil humain lorsque la luminosité est faible. Dans les environnements où la caméra est utilisée à des fins de surveillance, la couleur s'avère parfois le facteur critique pour identifier une personne, un objet ou un véhicule.

OptimizedIR

Faisant appel à l'intelligence des caméras et à des technologies sophistiquées à LED, Axis OptimizedIR s'intègre nos caméras pour aboutir à des solutions IR puissantes et évoluées pour l'obscurité totale. Sur nos caméras PTZ (Pan-Tilt-Zoom) dotées de la fonction OptimizedIR, le faisceau infrarouge s'adapte automatiquement et devient plus large ou plus étroit lorsque la caméra effectue un zoom avant ou arrière, afin de garantir que l'ensemble du champ de vision est toujours uniformément éclairé.

Visualisation de l'installation en direct

La fonction « Visualisation de l'installation en direct » est une fonctionnalité de la caméra qui permet d'activer la configuration rapide grâce à la technologie Bluetooth®, pour visualiser le flux caméra en temps réel pendant la phase d'installation.

© 2026 Axis Communications AB. AXIS COMMUNICATIONS, AXIS, ARTPEC et VAPIX sont des marques déposées d'Axis AB dans différentes juridictions. Toutes les autres marques sont la propriété de leurs détenteurs respectifs.Nous nous réservons le droit d'effectuer des modifications sans préavis.