# AXIS P1485-LE Bullet Camera

## Surveillance de 2 MP dotée de toutes les fonctionnalités et alimentée par l'IA

Cette caméra robuste et résistante aux impacts produit une image d'excellente qualité en résolution 2 MP, quelles que soient les conditions de luminosité. Elle est dotée d'un objectif de téléobjectif de 10,8 à 28,2 mm. La technologie Zipstream avec prise en charge de AV1, H.264 et H.265 réduit significativement les coûts de bande passante et de stockage. Basée sur ARTPEC-9, elle offre des performances accélérées pour des applications analytiques impressionnantes en périphérie et est livrée avec AXIS Object Analytics et AXIS Image Health Analytics pré-installés. Cette caméra adaptée à une utilisation en extérieur peut supporter des températures extrêmes. Elle est facile à installer, à entretenir, et à utiliser. De plus, Axis Edge Vault, notre plate-forme de cybersécurité basée sur le matériel, protège le dispositif et garantit un fonctionnement et un stockage des clés sécurisés certifiés FIPS 140-3 Niveau 3.

- **Excellente vidéo de 2 mégapixels quelle que soit la luminosité**
- **Coûts de stockage réduits grâce à l'encodage vidéo AV1**
- **Analyses de nouvelle génération assistées par IA**
- **Robustesse et résistance aux chocs**
- **Cybersécurité intégrée avec Axis Edge Vault**

FIPS 140-3 Inside #5139

# AXIS P1485-LE Bullet Camera

## Caméra

**Capteur d'image**
Capteur CMOS RVB à balayage progressif 1/2,8"
Taille des pixels 2,9 µm

**Objectif**
Vari focal, 10,8-28,2 mm, F1.7-1.76
Champ de vision horizontal 29,4˚-11˚
Champ de vision vertical 16,5˚-6,3˚
Distance de mise au point minimale : 2,5 m (8,2 pi)
Objectif P-Iris, correction IR

**Jour et nuit**
Masque IR automatique
Filtre IR hybride

**Éclairage minimum**
0 lux avec l'éclairage infrarouge activé
**Couleur :** 0,06 lux, à 50 IRE F1.7
**N/B :** 0,01 lux, à 50 IRE F1.7

**Vitesse d'obturation**
**Avec Forensic WDR :** de 1/37000 s à 2 s
**Sans WDR :** 1/71 500 s à 2 s

## Système sur puce

**Modèle**
ARTPEC-9

**Flash**
RAM de 2 GO, mémoire flash de 8 Go

**Capacités de calcul**
Processeur de deep learning (DLPU)

## Vidéo

**Compression vidéo**
Profils de base, principal et High profile H.264 (MPEG-4 Partie 10/AVC)
Profil principal H.265 (MPEG-H Partie 2/HEVC)
AV1
Motion JPEG

**Résolution**
**16:9 :** de 1920 x 1080 à 640 x 360
**16:10 :** de 1280 x 800 à 320 x 200
**4:3:** 1440 x 1080 à 160 x 120

**Fréquence d'image**
**Avec Forensic WDR :** Jusqu'à 25/30 ips (50/60 Hz) dans toutes les résolutions
**Sans WDR :** Jusqu'à 50/60 ips (50/60 Hz) dans toutes les résolutions

**Flux vidéo**
Jusqu'à 20 flux vidéo uniques et configurables[1]
Axis Zipstream technology en H.264, H.265, et AV1
Fréquence d'images et bande passante contrôlables
H.264/H.265/AV1 VBR/ABR/MBR
Mode faible latence
Indicateur de diffusion vidéo

**Rapport signal/bruit :**
> 55 dB

**Plage dynamique étendue (WDR)**
Forensic WDR : jusqu'à 120 dB en fonction de l'emplacement

**Diffusion multi-vues**
Jusqu'à 7 zones de vue détourées individuellement

**Réduction du bruit**
Filtre spatial (réduction de bruit 2D)
Filtre temporel (réduction de bruit 3D)

**Paramètres d'image**
Saturation, contraste, luminosité, netteté, balance des blancs, seuil jour/nuit, mode d'exposition, zones d'exposition, désembuage, compression, orientation : auto, 0°, 90°, 180°, 270° dont format Corridor Format, duplication des images, incrustation dynamique de texte et d'images, masques de confidentialité polygonaux, correction de la distorsion en barillet
Profils de scène : médico-légal, vivant, vue d'ensemble du trafic
Stabilisation électronique d'image

**Traitement de l'image**
Technologie Axis Zipstream, Forensic WDR, Lightfinder 2.0, OptimizedIR

1. *Nous recommandons 3 flux vidéo uniques au maximum par caméra ou canal, pour une expérience utilisateur optimisée, la bande passante réseau et l'utilisation du stockage. Un flux vidéo unique peut être diffusé à de nombreux clients vidéo sur le réseau via une méthode de transport multicast ou unicast via une fonction de réutilisation de flux intégrée.*

### Panoramique, Inclinaison et Zoom (PTZ)
PTZ numérique, zoom numérique

## Audio

### Points forts
Contrôle automatique du gain (AGC)
Appairage de haut-parleur, appairage de microphone

### Diffusion en flux (streaming)
Duplex configurable :
unidirectionnel (simplex, half-duplex)
bidirectionnel (half-duplex, full-duplex)

### Entrée
Égaliseur graphique à 10 bandes
Entrée pour microphone externe déséquilibré, alimentation microphone 5 V en option
Entrée numérique, alimentation en boucle 12 V en option
Entrée de ligne déséquilibrée

### Sortie
Sortie par l'intermédiaire de l'appairage du haut-parleur réseau

### (codage)
24 bits LPCM, AAC-LC 8/16/32/44.1/48 kHz, G.711 PCM 8 kHz, G.726 ADPCM 8 kHz, Opus 8/16/48 kHz
Débit configurable

## Réseau

### Protocoles réseau
IPv4, IPv6 USGv6, ICMPv4/ICMPv6, HTTP, HTTPS[2], HTTP/2, TLS[2], QoS Layer 3 DiffServ, FTP, SFTP, CIFS/SMB, SMTP, mDNS (Bonjour), UPnP®, SNMP v1/v2c/v3 (MIB-II), DNS/DNSv6, DDNS, NTP, PTP, NTS, RTSP, RTP, SRTP/RTSPS, TCP, UDP, IGMPv1/v2/v3, RTCP, ICMP, DHCPv4/v6, ARP, SSH, LLDP, CDP, MQTT v3.1.1, Syslog sécurisé (RFC 3164/5424, UDP/TCP/TLS), Adresse lien-local (sans configuration)

## Intégration système

### Application Programming Interface (interface de programmation d'applications)
API ouverte pour l'intégration de logiciels, avec VAPIX®, métadonnées et plate-forme d'applications pour caméras Axis (ACAP) ; caractéristiques disponibles sur *axis.com/developer-community*.
Connexion au cloud en un clic
Profil G ONVIF®, Profil M ONVIF®, Profil S ONVIF® et Profil T ONVIF®,, caractéristiques disponibles sur *onvif.org*
Prise en charge de la voix sur IP (VoIP) par le biais du protocole d'initiation de session (SIP), en utilisant le peer-to-peer (P2P) ou le Private Branch Exchange (PBX).

### Systèmes de gestion vidéo
Compatible avec AXIS Camera Station Edge, AXIS Camera Station Pro, et les logiciels de gestion vidéo des partenaires Axis disponibles sur *axis.com/vms*.

### Commandes à l'écran
Mise au point automatique
Changement de mode jour/nuit
Désembuage
Indicateur de diffusion vidéo
Plage dynamique étendue (WDR)
Éclairage IR
Masques de confidentialité
Clip multimédia
Stabilisation électronique d'image

### Edge-to-Edge
Appairage du microphone
Appairage du haut-parleur
Appairage sirène et luminosité

2. *Ce produit comprend des logiciels développés par le projet OpenSSL pour une utilisation dans la boîte à outils OpenSSL (openssl.org/), ainsi qu'un logiciel de cryptographie développé par Eric Young (eay@cryptsoft.com).*

### Conditions de l'événement
Application
Statut des périphériques: au-dessus de la température de fonctionnement, au-dessus ou en dessous de la température de fonctionnement, en dessous de la température de fonctionnement, plage de température de fonctionnement respectée, adresse IP supprimée, nouvelle adresse IP, perte du réseau, système prêt, protection contre les surintensités de l'alimentation en boucle, flux de données vidéo en direct actif
Statut de l'entrée audio numérique
Stockage local: enregistrement en cours, interruption du stockage, problèmes d'état du stockage détectés
E/S: entrée numérique, déclenchement manuel, entrée virtuelle
MQTT: abonnement
Programmés et récurrents : programme
Vidéo: dégradation du débit binaire moyen, mode jour-nuit, sabotage

### Déclenchement d'actions en cas d'événement
Clips audio: lecture, arrêt
Mode jour-nuit
E/S: activer/désactiver l'E/S une fois, activer/désactiver l'E/S tant que la règle est active
Éclairage: utiliser des lumières, utiliser des lumières tant que la règle est active
MQTT: publication
Notification : HTTP, HTTPS, TCP et e-mail
Incrustation de texte
Enregistrements : carte SD et partage réseau
Déroutements SNMP: envoyer, envoyer tant que la règle est active
Chargement d'images ou de clips vidéo : FTP, SFTP, HTTP, HTTPS, partage de réseau et e-mail
Mode WDR

### Aides à l'installation intégrées
Compteur de pixels, zoom et mise au point à distance, image redressée, rotation automatique

## Fonctions d'analyse

### Applications
**Inclus**
AXIS Object Analytics, AXIS Scene Metadata, AXIS Image Health Analytics, AXIS Live Privacy Shield, AXIS Video Motion Detection
**Compatible**
AXIS Perimeter Defender, AXIS License Plate Verifier
Prise en charge d'AXIS Camera Application Platform permettant l'installation d'applications tierces, voir *axis.com/acap*

### AXIS Object Analytics
**Classes d'objets :** humains, véhicules: (types : voitures, bus, camions, vélos, autres)
**Scénarios :** franchissement de ligne, objet dans la zone, temps dans la zone, comptage de lignes croisées, occupation dans la zone, détection du talonnage, surveillance PPI[BETA], mouvement dans la zone, franchissement de ligne de mouvement
Jusqu'à 10 scénarios
**Autres caractéristiques** : objets déclenchés visualisés avec trajectoires, matrices de caractères et tableaux à codes couleurs
Zones d'inclusion et d'exclusion polygone
Configuration de la perspective
Événement d'alarme de mouvement ONVIF

### AXIS Image Health Analytics
**Paramètres de détection :**
Sabotage: image bloquée, image redirigée
Détérioration de l'image : image floue, image sous-exposée
**Autres caractéristiques :** sensibilité, période de validation

### AXIS Scene Metadata
**Classes d'objets :** personnes, visages, véhicules (types : voitures, bus, camions, vélos), plaques d'immatriculation
**Attributs des objets** : couleur du véhicule, couleur des vêtements (haut ou bas du corps), confiance, position

### AXIS Live Privacy Shield
**Classes d'objets :** personnes, (corps entier ou visage uniquement), plaques d'immatriculation, arrière-plans
**Type de masquage :** Pixelisé avec taille de bloc réglable, couleur (unie), zones d'inclusion et d'exclusion de masquage
**Autres fonctionnalités :** masquage dynamique jusqu'à 10 ips. Prend en charge simultanément plusieurs flux masqués dynamiquement et un flux non masqué avec une fréquence d'image maximale.

## Agréments

### Marquages de produit
CSA, UL/cUL, CE, KC, VCCI, RCM

### Chaîne d'approvisionnement
Conforme aux exigences de la TAA

### CEM
CISPR 35, CISPR 32 Classe A, EN 55035,
EN 55032 Classe A, EN 50121-4, EN 61000-3-2,
EN 61000-3-3, EN 61000-6-1, EN 61000-6-2
**Australie/Nouvelle-Zélande :**
RCM AS/NZS CISPR 32 Classe A
**Canada :** ICES-3(A)/NMB-3(A)
**Japon :** VCCI Classe A
**Corée du Sud :** KS C 9835, KS C 9832 Classe A
**États-Unis :** FCC partie 15 - sous-partie B, Classe A
**Transport ferroviaire :** IEC 62236-4

### Protection
CAN/CSA C22.2 No. 62368-1 ed. 3,
IEC/EN/UL 62368-1 ed. 3, IEC/EN 62471 exempt groupe risque, IS 13252

### Environnement
IEC 60068-2-1, IEC 60068-2-2, IEC 60068-2-6,
IEC 60068-2-14, IEC 60068-2-27,
IEC/EN 60529 IP66/IP67, IEC/EN 62262, IEC 60950-22,
ISO 21207 (Méthode B), ISTA 3A, IK10,
NEMA TS 2 (2.2.7-2.2.9)

### Réseau
IPv6 USGv6, NIST SP500-267

### Cybersécurité
ETSI EN 303 645, Label de Sécurité Informatique BSI, FIPS-140

## Cybersécurité

### Sécurité locale
**Logiciel :** SE signé, protection contre les attaques par force brute, authentification Digest et flux pour code d'autorisation OAuth 2.0 RFC6749 OpenID pour la gestion centralisée des comptes ADFS, protection par mot de passe, module cryptographique Axis(FIPS 140-2 niveau 1)
**Matériel :** Plateforme de cybersécurité Axis Edge Vault Keystore sécurisé : élément sécurisé (CC EAL 6+, FIPS 140-3 niveau 3), sécurité intégrée sur processeur (TEE) Identifiant du périphérique Axis, vidéo connectée, démarrage sécurisé, système de fichiers crypté (AES-XTS-Plain64 256bit)

### Sécurité réseau
IEEE 802.1X (EAP-TLS, PEAP-MSCHAPv2)[3],
IEEE 802.1AE (MACsec PSK/EAP-TLS), IEEE 802.1AR,
HTTPS/HSTS[3], TLS v1.2/v1.3[3], sécurité de l'heure réseau (NTS), IGC de certification X.509, pare-feu basé sur l'hôte

### Documentation
*Guide de renforcement de la sécurité d'AXIS OS*
*Politique de gestion des vulnérabilités d'Axis*
*Modèle de développement de la sécurité Axis*
Facture des matériels du logiciel d'AXIS OS (SBOM)
Pour télécharger des documents, rendez-vous sur *axis.com/support/cybersecurity/resources*
Pour en savoir plus sur la prise en charge de la cybersécurité Axis, rendez-vous sur *axis.com/cybersecurity*

## Général

### Boîtier
Boîtier aux normes IP66/IP67, NEMA 4X et IK10
Mélange polycarbonate et aluminium
Couleur: blanc NCS S 1002-B
Pour des instructions concernant la peinture, accédez à la page d'assistance du produit. Pour plus d'informations sur l'impact sur la garantie, accédez à *axis.com/warranty-implication-when-repainting*.

### Alimentation
Power over Ethernet IEEE 802.3af/802.3at Type 1
Classe 3, max. 12,95 W
10 à 28 V CC, max. 12,95 W

### Connecteurs
Réseau : Câble RJ45 10BASE-T/100BASE-TX/1000BASE-T blindé
Audio : Entrée micro ou ligne 3,5 mm
E/S: Bloc terminal pour 1 entrée d'alarme supervisée et 1 sortie (sortie 12 V, CC 25 mA en charge max.)
Alimentation : Entrée CC

### Éclairage IR
OptimizedIR avec LED IR 850 nm longue durée et basse consommation
Portée de 80 m (262 pi) ou plus en fonction de la scène

### Stockage
Compatible avec les cartes microSD/microSDHC/microSDXC
Prise en charge du cryptage des cartes SD (AES-XTS-Plain64 256 bits)
Enregistrement dans un espace de stockage réseau (NAS)
Pour des recommandations sur les cartes SD et le stockage NAS, voir *axis.com*

3. *Ce produit comprend des logiciels développés par le projet OpenSSL pour une utilisation dans la boîte à outils OpenSSL (openssl.org/), ainsi qu'un logiciel de cryptographie développé par Eric Young (eay@cryptsoft.com).*

### Conditions de fonctionnement
Température : -40 °C à 60 °C (-40 °F à 140 °F)
Température maximale conformément à la norme NEMA TS2 (2.2.7) : 74 °C (165 °F)
Température de démarrage : -40 °C
Humidité relative de 10 à 100 % (avec condensation)
Charge de vent (soutenue) : 60 m/s (134 mph)

### Conditions de stockage
-40 °C à 65 °C (-40 °F à 149 °F)
Humidité relative de 5 % à 95 % (sans condensation)

### Dimensions
Pour obtenir les dimensions hors tout du produit, voir le plan coté dans cette fiche technique.
Surface projetée réelle (EPA) : 0,024 $m^2$ (0,26 $pi^2$)

### Poids
Avec casquette de protection : 1,38 kg (3 li)

### Contenu de la boîte
Caméra, protection étanche, guide d'installation, connecteur de bloc terminal, protège-connecteur, joints de câble, clé d'authentification du propriétaire

### Outils système
AXIS Site Designer, AXIS Device Manager, sélecteur de produits, sélecteur d'accessoires, calculateur d'objectif
Disponible sur *axis.com*

### Langues
Anglais, Allemand, Français, Espagnol, Italien, Russe, Chinois simplifié, Japonais, Coréen, Portugais, Polonais, Chinois traditionnel, Néerlandais, Tchèque, Suédois, Finnois, Turc, Thaï, Vietnamien

### Garantie
Garantie de 5 ans, voir *axis.com/warranty*

### Références
Disponible sur *axis.com/products/axis-p1485-le#part-numbers*

## Accessoires en option

### Installation
AXIS T8415 Wireless Installation Tool

### Fixation
AXIS T91B47 Pole Mount, AXIS T94F01P Conduit Back Box, AXIS TM4101 Pendant Kit

### Stockage
AXIS Surveillance Cards

Pour en savoir plus sur les accessoires, rendez-vous sur *axis.com/products/axis-p1485-le#accessories*

## Écoresponsabilité

### Contrôle des substances
Sans PVC et sans BFR/CFR conformément à la norme JEDEC/ECA JS709
RoHS conformément à la directive de l'UE RoHS 2011/65/EU/ et EN 63000:2018
REACH conformément à (CE) N° 1907/2006. Pour en savoir plus sur l'UUID SCIP, rendez-vous sur *axis.com/partner.*

### Matériaux
Vérification conformément aux lignes directrices de l'OCDE concernant le devoir de diligence pour les chaînes d'approvisionnement en minerais provenant de zones de conflit
Pour en savoir plus sur le développement durable chez Axis, veuillez aller à *axis.com/about-axis/sustainability*

### Responsabilité environnementale
*axis.com/environmental-responsibility*
Axis Communications est signataire du Pacte mondial des Nations unies ; pour en savoir plus, accédez à *unglobalcompact.org*

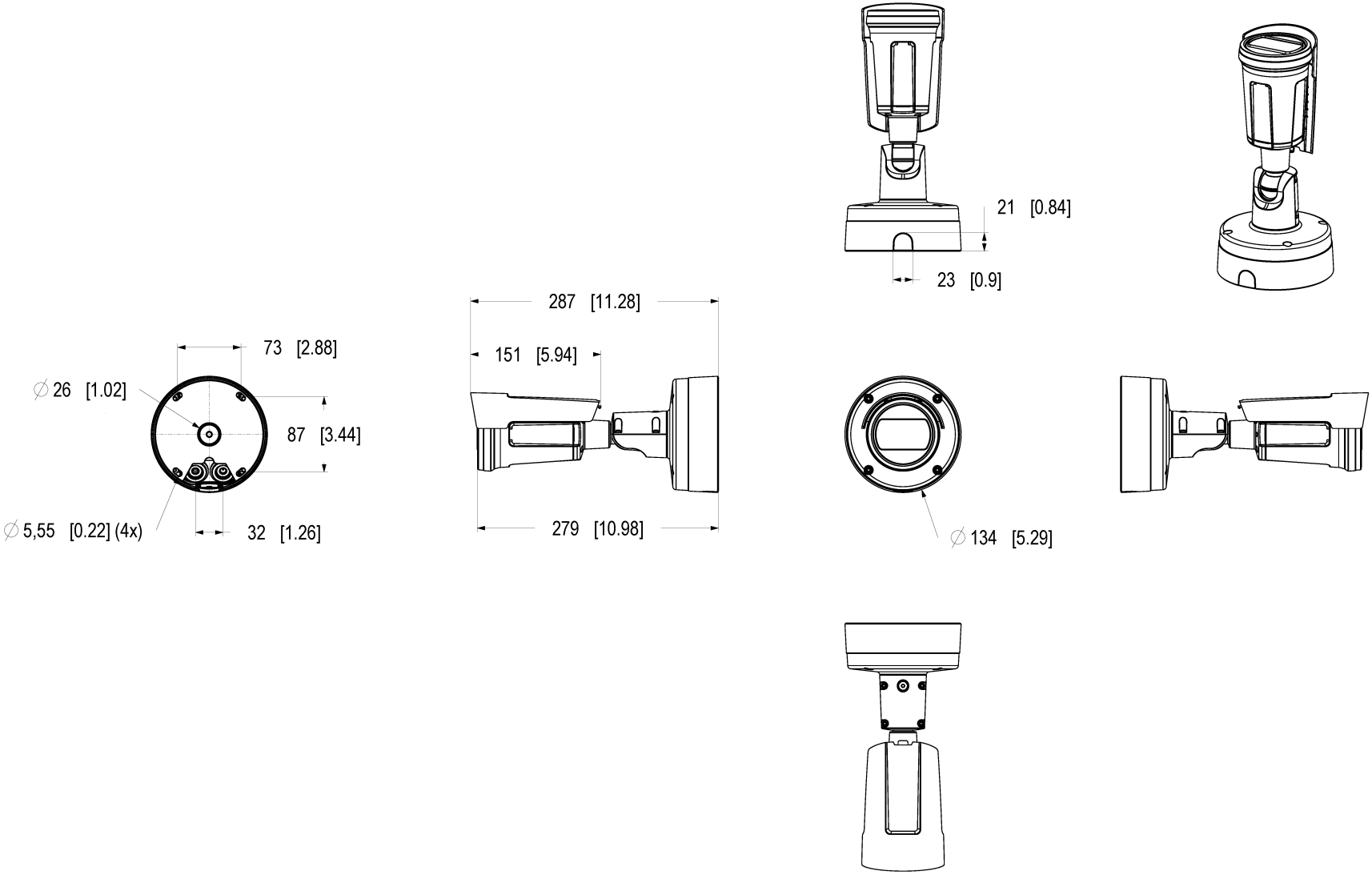


AXIS COMMUNICATIONS

© 2025 Axis Communications AB. All rights reserved.

AXIS P1485-LE Bullet Camera 28mm

Dimensions in mm [inch]

| Date | Version | Scale |
|---|---|---|
| 2025 Jun-18 | M1.1 | 1:3 |
| Drawing Number | Size | Sheet |
| 3372458 | A2 | 1(2) |

Weather Shield sliding direction: 15.5mm [6.10]

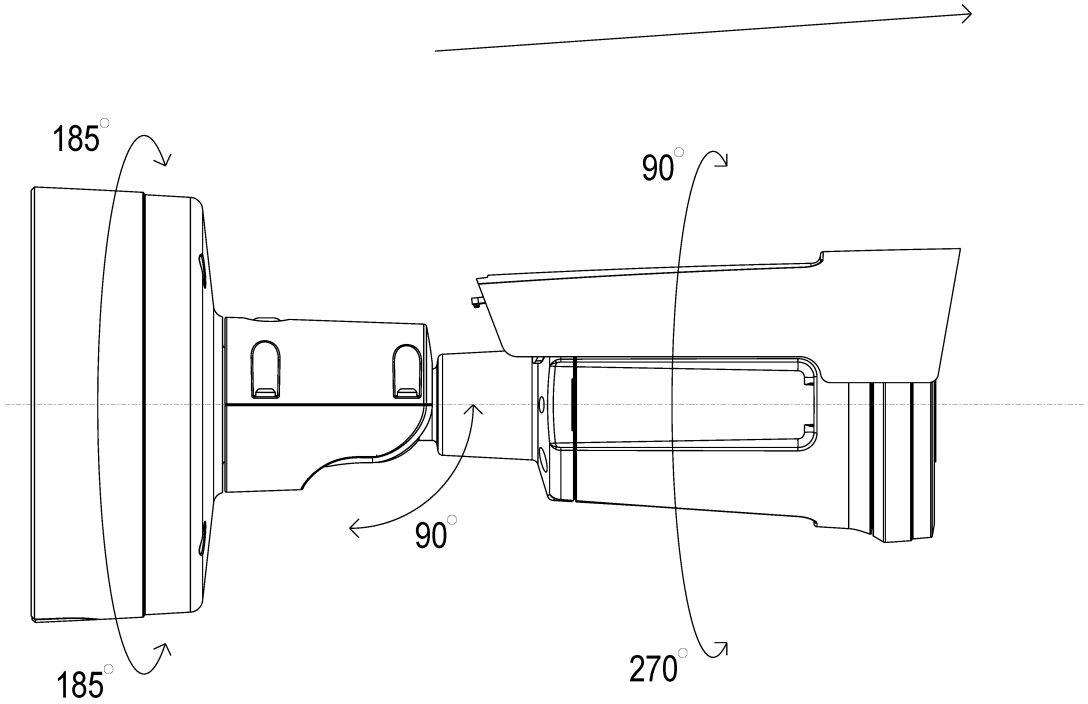


AXIS P1485-LE Bullet Camera 28mm

Dimensions in mm [inch]

| Date | Version | Scale |
|---|---|---|
| 2025 Jun-18 | M1.1 | 1:1 |
| Drawing Number | Size | Sheet |
| 3372458 | A2 | 2(2) |

© 2025 Axis Communications AB. All rights reserved.

## AV1

AV1 est une norme de codage vidéo moderne optimisée pour la transmission vidéo sur internet par Alliance for Open Media (AoM). Elle a été conçue pour offrir une meilleure efficacité de compression que les codecs plus anciens, notamment H.264 (également connu sous le nom d'AVC) et H.265 (HEVC), tout en étant libre de droits et de source ouverte.

## Axis Edge Vault

Axis Edge Vault est la plate-forme de cybersécurité matérielle qui protège les périphériques Axis. Elle constitue la base sur qui reposent toutes les opérations sécurisées et offre des fonctions qui protègent l'identité de l'appareil, préservent son intégrité et protègent les informations sensibles contre tout accès non autorisé. Par exemple, le **démarrage sécurisé** garantit qu'un appareil ne peut démarrer qu'avec un **SE signé**, ce qui empêche toute manipulation physique de la chaîne d'approvisionnement. Avec le système d'exploitation signé, le périphérique est aussi capable de valider un nouveau logiciel de dispositif avant d'accepter son installation. Et le **keystore sécurisé** est un élément clé de la protection des informations cryptographiques utilisées dans le cadre des communications sécurisées (IEEE 802.1X, HTTPS, identifiant de périphérique Axis, clés de contrôle d'accès, etc.) contre toute extraction malveillante en cas de faille. Le keystore sécurisé et des connexions sécurisées sont mis en œuvre via un module de calcul cryptographique basé sur du matériel certifié FIPS 140 et conforme aux critères courants.

En outre, la vidéo signée garantit que les preuves vidéo peuvent être vérifiées comme non falsifiées. Chaque caméra utilise sa clé de signature vidéo unique, stockée en toute sécurité dans le keystore sécurisé, pour ajouter une signature dans le flux de données vidéo permettant de remonter la vidéo à la caméra Axis d'où elle provient.

Pour en savoir plus sur Axis Edge Vault, rendez-vous sur *axis.com/solutions/edge-vault*.

## AXIS Object Analytics

AXIS Object Analytics est une analyse vidéo préinstallée et polyvalente qui détecte et classifie les personnes, les véhicules et les types de véhicules. Grâce aux algorithmes d'IA et aux conditions de comportement, elle analyse la scène et son comportement spatial en lui- même, le tout sur mesure pour répondre à vos besoins spécifiques. Évolutive et edge-based, elle requiert un effort de configuration minimal et prend en charge différents scénarios s'exécutant simultanément.

## AXIS Live Privacy Shield

Surveillez à distance les activités à l'intérieur et à l'extérieur tout en préservant la confidentialité en temps réel.

Avec le masquage dynamique basé sur l'IA, vous pouvez choisir ce que vous souhaitez masquer ou flouter tout en respectant les règles et réglementations protégeant la confidentialité et les données personnelles. L'application permet de masquer des objets en mouvement et immobiles tels que des humains, des plaques d'immatriculation ou des arrière-plans. L'application fonctionne en temps réel et sur des flux vidéo en direct et enregistrés.

## Stabilisation électronique d'image

Le stabilisateur électronique d'image (EIS) permet une vidéo fluide dans des situations où une caméra est soumise à des vibrations. Des capteurs gyroscopiques intégrés détectent en permanence les mouvements et les vibrations de la caméra, et ils ajustent automatiquement l'image afin de capturer toujours les détails dont vous avez besoin. Le stabilisateur électronique d'image se base sur divers algorithmes de modélisation du mouvement de la caméra, utilisés pour corriger les images.

© 2025 – 2026 Axis Communications AB. AXIS COMMUNICATIONS, AXIS, ARTPEC et VAPIX sont des marques déposées d'Axis AB dans différentes juridictions. Toutes les autres marques sont la propriété de leurs détenteurs respectifs.Nous nous réservons le droit d'effectuer des modifications sans préavis.