# GUIA DE INSTALAÇÃO

## Kit A do Iluminador IR Pan Tilt

PORTUGUÊS

## Segurança

Este produto está em conformidade com as normas EN/IEC 60950-1 e EN/IEC60950-22, Segurança de Equipamentos de Tecnologia da Informação.

## Segurança Fotobiológica

Este produto atende os requisitos para segurança fotobiológica de acordo com a EN 62471 (grupo de risco 1).

## Modificações no equipamento

Este equipamento deve ser instalado e usado estritamente de acordo com as instruções fornecidas na documentação do usuário. Este equipamento não contém componentes cuja manutenção possa ser realizada pelo usuário. Substituições ou modificações não autorizadas no equipamento invalidarão todas as certificações reguladoras e aprovações aplicáveis.

## Compatibilidade eletromagnética (EMC)

Consulte o Guia de Instalação AXIS Q87-E

## Responsabilidade

Todo cuidado foi tomado na preparação deste documento. Informe o escritório local da Axis sobre imprecisões ou omissões. A Axis Communications AB não pode ser responsabilizada por nenhum erro técnico ou tipográfico e reserva-se o direito de fazer alterações no produto e na documentação sem aviso prévio. A Axis Communications AB não fornece garantia de nenhum tipo com relação ao material contido neste documento, incluindo, mas não se limitando às garantias implícitas de comercialização e adequação para uma determinada finalidade. A Axis Communications AB não deverá ser responsável por danos incidentais ou consequenciais relacionadas ao fornecimento, desempenho ou uso deste material. Este produto deve ser usado apenas para o propósito ao qual se propõe.

## RoHS

Este produto está em conformidade com a diretiva europeia RoHS, 2002/95/CE e com as regulamentações chinesas RoHS, ACPEIP.

## Diretiva WEEE

A União Europeia promulgou a diretiva 2002/96/EC sobre Resíduos de Equipamentos Elétricos e Eletrônicos (WEEE). Essa diretiva aplica-se aos estados membros da União Europeia.

A identificação WEEE neste produto (veja à direita) ou em sua documentação indica que o produto não deve ser descartado junto com o resíduo doméstico. Para evitar possíveis danos à saúde humana e/ou ao meio ambiente, o produto deve ser descartado em um processo de reciclagem aprovado e ambientalmente seguro. Para obter mais informações sobre como descartar este produto corretamente, entre em contato com o fornecedor do produto ou a autoridade local responsável pelo descarte de resíduos em sua região.

Os usuários comerciais devem entrar em contato com o fornecedor do produto para obter informações sobre como descartar este produto de modo correto. Este produto não deve ser misturado com outros resíduos comerciais.

## Suporte

Caso precise de qualquer assistência técnica, entre em contato com o revendedor Axis. Se suas perguntas não forem respondidas imediatamente, o revendedor encaminhará suas dúvidas através dos canais apropriados para garantir uma resposta rápida. Se conectado à Internet, você pode:

- Fazer download da documentação do usuário e das atualizações de firmware
- encontrar respostas para problemas solucionados no banco de dados de perguntas frequentes. Pesquisar por produto, categoria ou frases
- informar os problemas ao suporte Axis efetuando login na área de suporte particular

# Medidas de segurança

Leia com atenção este guia de instalação até o final antes de instalar o produto Axis. Guarde o guia de instalação para consulta futura.

**AVISO**

- Armazene o produto da Axis em ambiente seco e ventilado.
- Evite expor o produto da Axis à vibração, a choques ou à alta pressão. Não instale o produto em suportes instáveis, superfícies ou paredes instáveis ou com vibrações, pois isto poderá causar danos ao produto.
- Use somente as ferramentas adequadas ao instalar os produtos Axis; força excessiva poderá danificar o produto.
- Não aponte a lente da câmera térmica para o sol ou outras fontes de radiação de alta intensidade, isso pode danificar o sensor.
- Não use produtos químicos, agentes cáusticos ou limpadores aerossóis. Use um pano úmido para a limpeza.
- Utilize apenas acessórios que atendam às especificações técnicas do produto. Estes poderão ser fornecidos pela Axis ou por terceiros.
- Utilize apenas peças sobressalentes fornecidas ou recomendadas pela Axis.
- Não tente reparar o produto, entre em contato com a Axis ou o revendedor Axis para a execução de serviços.

**Importante**

- Esse produto da Axis deve ser usado em conformidade com as leis e regulamentações locais.
- Um profissional treinado deve instalar o produto Axis. Siga as regulamentações locais e nacionais relevantes à instalação.

## Transporte

**AVISO**

- Ao transportar o produto da Axis, use a embalagem original ou equivalente para evitar danos ao produto.

# Kit A do Iluminador IR PanTilt
# Guia de Instalação

Este Guia de Instalação fornece instruções para a instalação de Kit A do Iluminador IR PanTilt em Câmera de Rede Série Dual PTZ AXIS Q87-E.

**Observação: Quando instalar o Kit A do Iluminador IR PanTilt junto com a Câmera de Rede Série Dual PTZ AXIS Q87-E, comece com o Guia de Instalação Câmera de Rede Série Dual PTZ AXIS Q87-E.**

## Etapas de instalação

1. Comparação do conteúdo da embalagem com a lista abaixo.
2. Visão geral do hardware. Consulte a página 6
3. Instale os Iluminadores. Consulte a página 7

PORTUGUÊS

## 1 Conteúdo da embalagem

| Item | Modelos/variantes/observações |
|---|---|
| Iluminadores | Kit A do Iluminador IR PanTilt: LED IV com ângulo de 10º<br>LED IV com ângulo de 50º<br>Fotocélula ajustável embutida |
| Suportes | Travessa<br>Suporte do iluminador (2x) |
| Conjunto de parafusos | Parafuso da travessa (4x)<br>Parafuso do suporte do iluminador (4x)<br>Arruela (8x)<br>Arruela de travamento (8x)<br>Parafuso do iluminador (2x)<br>Calço de borracha (2x) |
| Material impresso | Kit A do Iluminador IR PanTilt Guia de Instalação (este documento) |

| | |
|---|---|
| Ferramentas necessárias (não inclusas) | Ferramenta de crimpagem RJ45<br>Conjunto de chaves Allen<br>Conjunto de cremalheira<br>trava rosca Loctite 243® |

## 2 Visão geral do hardware

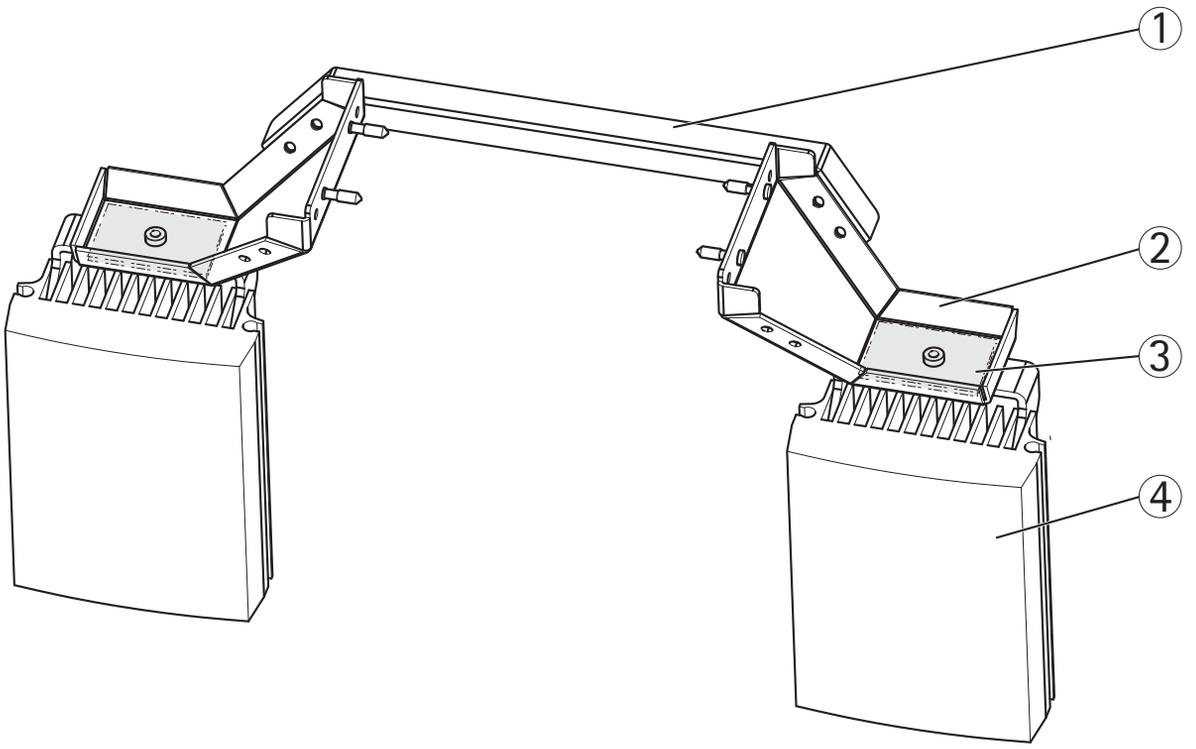


1 Travessa
2 Suporte do iluminador (2)
3 Calço de borracha (2x)
4 Iluminador (2X)

## Instale os Iluminadores

**⚠CUIDADO**

Este produto emite luz IV (grupo de risco 1). Utilize blindagem ou proteção para os olhos apropriada.

1. Solte os parafusos da cobertura inferior e remova a cobertura superior, conforme a ilustração na página 12.
2. Fixe os suportes do iluminador na cobertura inferior usando os parafusos, arruelas de travamento e arruelas fornecidos (torque de 4 Nm).

***AVISO***

Aplique trava rosca 243® nos parafusos.

3. Fixe os suportes do iluminador utilizando os parafusos de fixação fornecidos (torque de 4 Nm)..

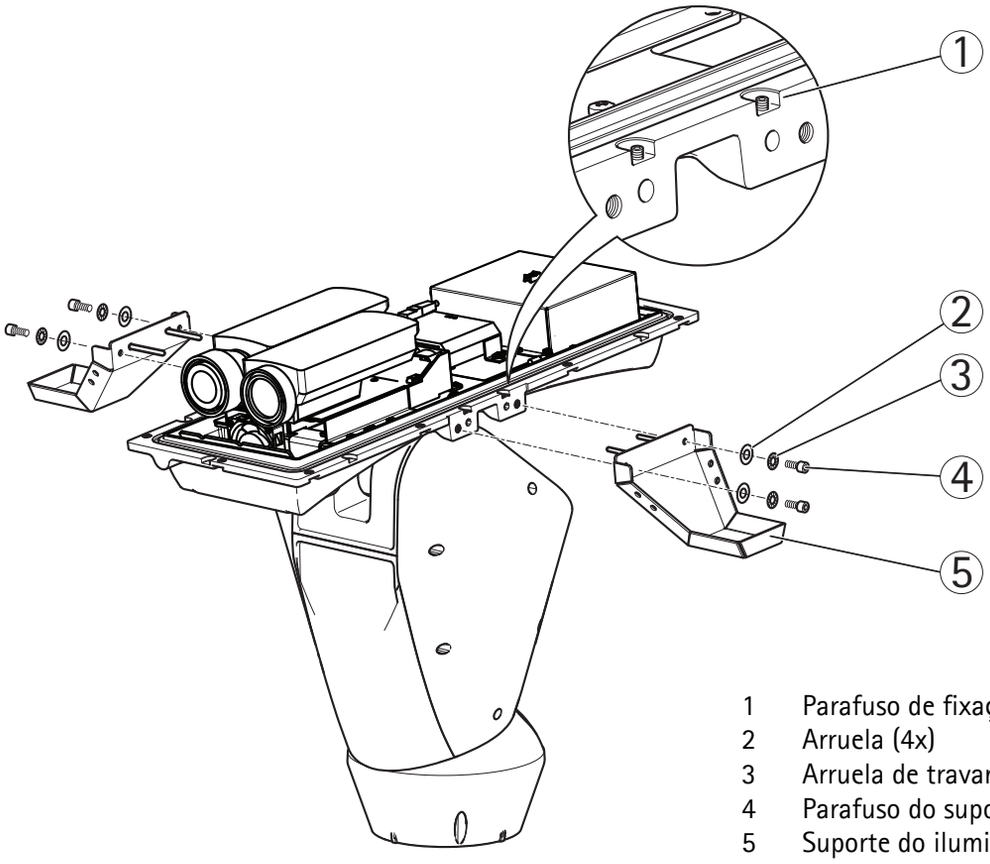


1 Parafuso de fixação (4x)
2 Arruela (4x)
3 Arruela de travamento (4x)
4 Parafuso do suporte do iluminador (4x)
5 Suporte do iluminador (2x)

PORTUGUÊS

4. Fixe a travessa nos suportes do iluminador usando os parafusos, arruelas e arruelas de travamento fornecidos (torque de 4 Nm).

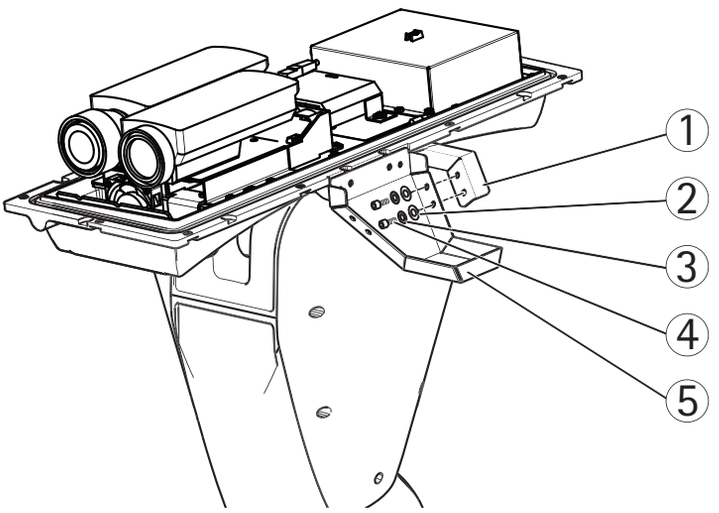


1 Travessa
2 Arruela (4x)
3 Arruela de travamento (4x)
4 Parafusos da travessa (4x)
5 Suporte do iluminador (2x)

5. Fixe os iluminadores nos suportes do iluminador usando os parafusos e arruelas fornecidos (torque de 4 Nm).

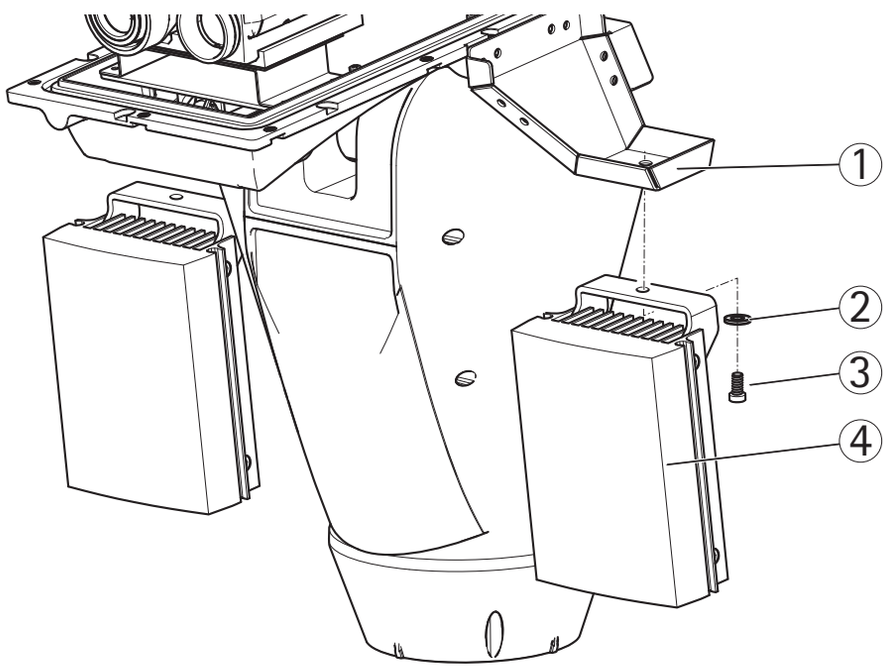


1 Suporte do iluminador (2x)
2 Arruela de travamento (2x)
3 Parafuso do iluminador (2x)
4 Iluminador (2X)

6. Defina a rota dos cabos do iluminador ao longo do suporte do iluminador usando abraçadeiras.
7. Defina a rota dos cabos do iluminador através do prensa cabos do iluminador na cobertura inferior e parafuse as tampas firmemente (torque de 3 Nm).

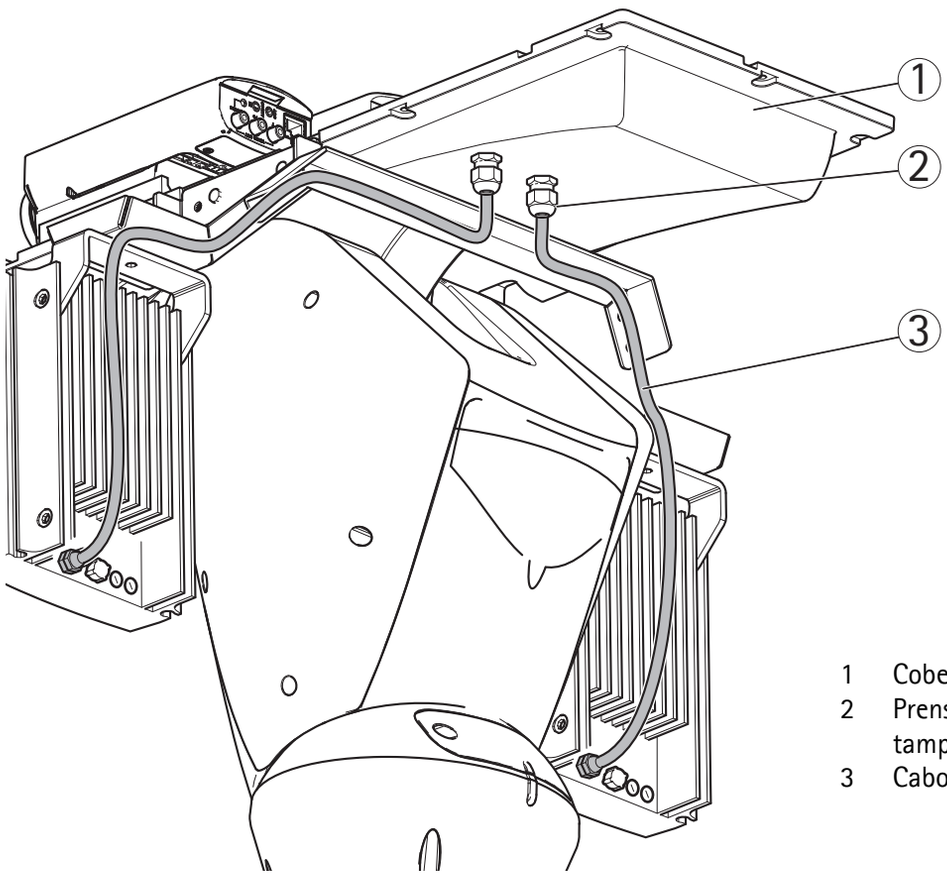


1 Cobertura inferior
2 Prensa cabos e tampa do prensa cabos
3 Cabo do iluminador (2x)

Certifique-se que os cabos estejam aterrados adequadamente. A blindagem deve estar em contato total com o prensa cabos de metal.

8. Retire os parafusos e a cobertura.

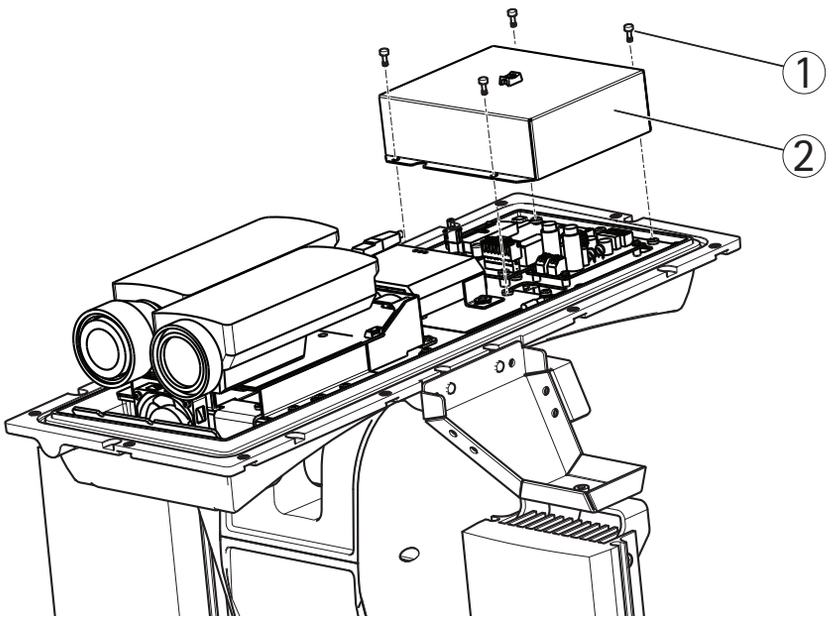


1 Parafuso (4x)
2 Cobertura

9. Conecte os fios aos conectores do iluminador.

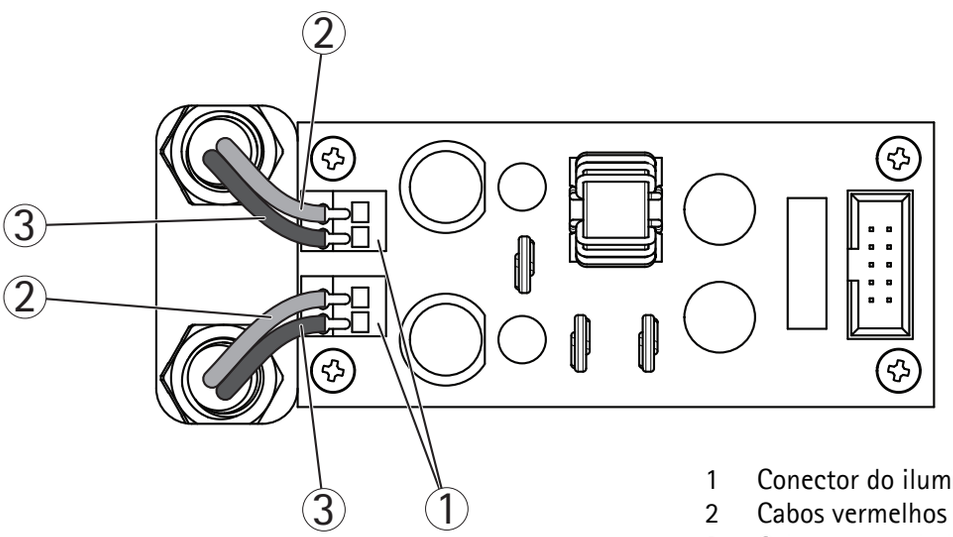


1 Conector do iluminador (2x)
2 Cabos vermelhos do iluminador (2x)
3 Cabos pretos do iluminador (2x)

10. Coloque a tampa traseira e prenda-a com os parafusos.
11. Prenda os cabos do iluminador usando abraçadeiras, de forma que não sejam pegas quando a câmera de rede dual PTZ estiver em movimento.

12. Certifique-se que o potenciômetro da fotocélula em cada iluminador esteja ligado em sua configuração máxima (+)
13. Se necessário, gire o potenciômetro de energia em cada iluminador para ajustar a intensidade de luz.

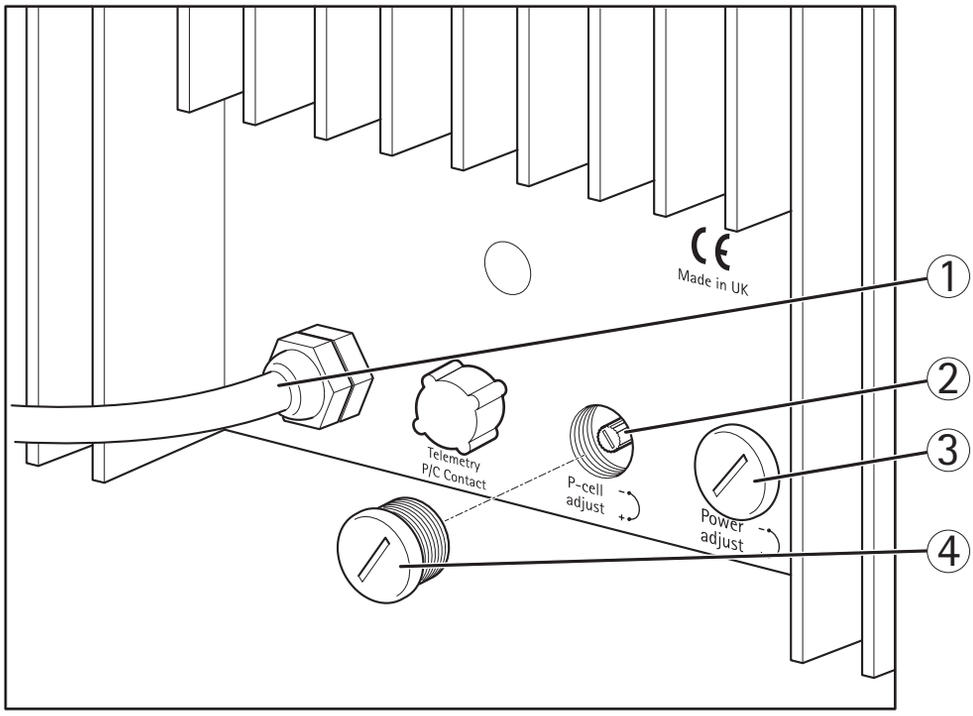


| | | | |
|---|---|---|---|
| 1 | Cabo do iluminador (vermelho, preto) | 3 | Potenciômetro de energia |
| 2 | Potenciômetro da fotocélula | 4 | Tampa do potenciômetro (2x) |

14. Coloque a tampa do potenciômetro novamente em sua posição original.

**AVISO**

A tampa do potenciômetro deve ser posicionado para manter a classificação IP66 do produto.

15. Prenda a tampa superior na cobertura inferior. Aperte os parafusos diagonalmente contra a cobertura inferior algumas vezes até que estejam bem apertados (torque de 4 Nm). Isso ajudará a garantir que a junta da cobertura inferior esteja comprimida de maneira uniforme.

16. Fixe a proteção contra o sol na cobertura superior.

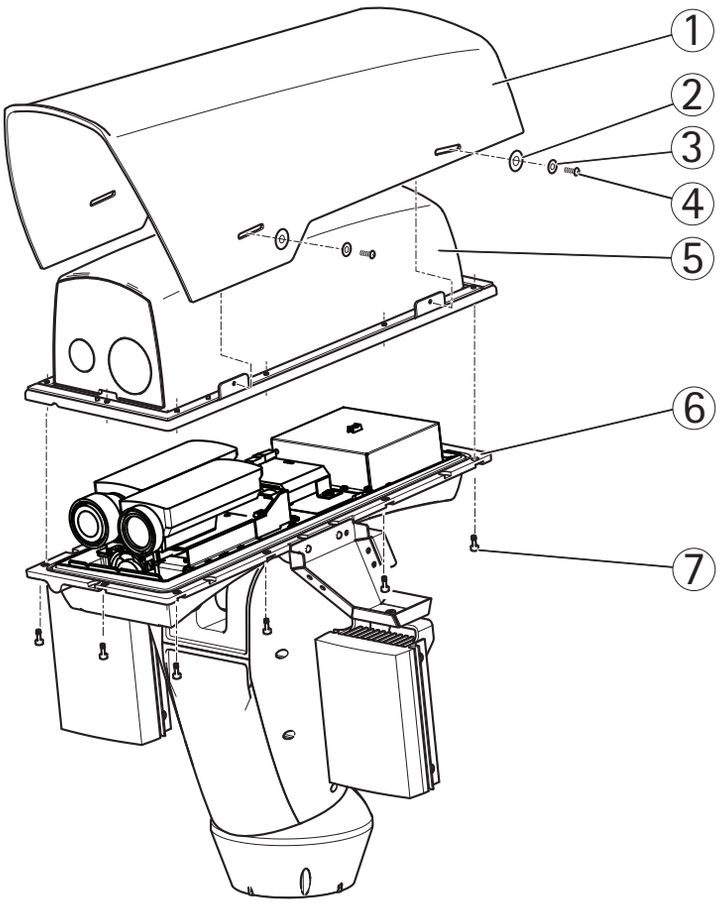


1 Protetor solar
2 Arruela (4x)
3 Arruela de travamento (4x)
4 Parafuso da proteção solar (4x)
5 Cobertura superior
6 Cobertura inferior
7 Parafuso da cobertura inferior (8x)

# Especificações técnicas

Para especificações técnicas das câmeras de rede, consulte os respectivos Manuais do Usuário.

| Função/grupo | Item | Especificações |
|---|---|---|
| Iluminadores IV | Modelos | Kit A do Iluminador IR PanTilt: LED IV com ângulo de 10º, LED IV com ângulo de 50º |
| Geral | Alimentação | 12 – 24 V CA/CC, 35 W<br>Comprimento do Cabo 2,5 m (8 ft.) |
| | Tipo | Proteção parcial de 850 nm |
| | Tecnologia de controle | Nível de energia, sensibilidade da fotocélula, link de telemetria para ativação remota (se necessário) |
| | Ângulo | 10° a 50° |
| | Distância | LED IV 10º 100 m (328 ft.)<br>LED IV 50º 50 m (164 ft.) |
| | Condições operacionais | -50 °C a 50 °C (-58 °F a 122 °F) |
| | Aprovações | EN 62471 (grupo de risco 1)<br>EN 55022 Classe A, EN 55024, EN 61000-6-1, EN 61000-6-2<br>FCC Parte 15 Subparte B Classe A demonstrada pelo atendimento a norma EN 55022<br>ICES-003 Classe A demonstrado pelo atendimento a norma EN55022<br>C-tick AS/NZS CISPR 22 demonstrado pelo atendimento a norma EN 55022<br>EN 60950-1, EN 60950-22<br>IEC/EN 60529 IP66 |
| | Peso por unidade | 1,4 kg (3,1 lb.) |
| | Dimensões | 180 x 135 x 67 mm (7" x 5.2" x 2.6") |
| | Acessórios incluídos | Suporte em U, fotocélula ajustável embutida |

# Mais informações

Visite o centro de aprendizado Axis em www.axis.com/academy para ter acesso a treinamentos, webinars, tutoriais e guias.

## Garantia

Para informações sobre garantia dos produtos Axis e informações relacionadas, consulte www.axis.com/warranty

Guia de Instalação
Kit A do Iluminador IR Pan Tilt
© Axis Communications AB, 2013
Ver.1.2
Impresso em: Janeiro de 2013
Nº de referência: 50382