AXIS W111 Body Worn Camera

Elegancka kamera nasobna zapewniająca większe bezpieczeństwo w miejscach pracy

Lekka kamera nasobna służy do ochrony pracowników przez cały dzień pracy. Rozwiązanie to oferuje korzyści płynące z kamer nasobnych w takich sektorach jak handel detaliczny, służba zdrowia, transport i inne, poprzez zapobieganie niewłaściwym zachowaniom i dokumentowanie zdarzeń. Dzięki niej ich użytkownicy i osoby z zewnątrz czują, że nie są sami, co na pewno pozytywnie wpływa na ich samopoczucie i przekłada się na spokojniejsze miejsce pracy. Urządzenie zapewnia znakomitą jakość obrazu i dźwięku, co pozwala na wykorzystanie go w celach dowodowych, zaś wskaźnik optyczny i powiadomienie głosowe po uruchomieniu służą zachowaniu transparentności i zgodności z przepisami. System obsługuje również podpisane oprogramowanie układowe i podpisane nagrania, bezpieczne przechowywanie kluczy oraz kompleksowe szyfrowanie zapewniające integralność materiału wizyjnego.

- Lekka i niewielka konstrukcja (99 g, 82 x 55 x 19 mm)
- Akumulator wystarczający na cały dzień pracy
- Wszechstronne, bezpieczne opcje montażu
- Otwarte standardy ułatwiające integrację
- Kompleksowe szyfrowanie i wysoki poziom bezpieczeństwa cybernetycznego

AXIS W111 Body Worn Camera

Kamera

Przetwornik obrazu
Skanowanie progresywne RGB CMOS 1/2,8"
Czułość: 0,1 luksa

Obiektyw
Ogniskowa: 1,9 mm
Pole widzenia w poziomie: 140° (1080p), 112° (720p)
Pole widzenia w pionie: 91° (1080p), 62° (720p)
Stała przysłona, F2.2

Szybkość migawki
1/22 000 s – 1/25 s przy 50 Hz
1/22 000 s – 1/30 s przy 60 Hz

System on chip (SoC)

Model
S6LM

Pamięć
RAM 1 GB, Flash 512 MB

Nagranie wideo

Kompresja obrazu
H.264 (MPEG-4 część 10/AVC) High Profile

Rozdzielczość
1920x1080, 1280x720

Liczba klatek przesyłanych w ciągu zadanej jednostki czasu
25 obrazów/s przy 50 Hz
30 obrazów/s przy 60 Hz

WDR
WDR

Ustawienia obrazu
Elektroniczna stabilizacja obrazu (720p), korekcja dystorsji beczkowatej

Strumieniowanie wideo
Technologia Axis Zipstream do noszenia na ciele

Audio

Kodowanie
AAC-LC

Wejście/wyjście
Wbudowany mikrofon, wbudowany głośnik

Funkcje
Wzmocnienie głosu

Aprobaty

Łańcuch dostaw
Zgodność ze standardami TAA

EMC
EN 55032 klasa B, EN 55035, EN 61000-6-1,
EN 61000-6-2
Australia / Nowa Zelandia:
RCM AS/NZS CISPR 32 klasa B
Kanada: ICES-3(B)/NMB-3(B)
Japonia: VCCI klasa B
Korea: KS C 9835, KS C 9832 klasa B,
KS X 3124 klasa B, KS X 3126
USA: FCC część 15 podczęść B klasa B

Bezpieczeństwo
Znak BSMI, IEC / EN 62368-1 wyd. 3,
RCM AS / NZS 62368.1: 2022

Środowisko
IEC 60068-2-1, IEC 60068-2-2, IEC 60068-2-14,
IEC 60068-2-27, IEC 60068-2-78, IEC / EN 60529 IP54

Bezprzewodowa
EN 300328, EN 300440, EN 301893, EN 301489-1,
EN 301489-17, FCC część 15 podczęść C, RSS-247

Cyberbezpieczeństwo
ETSI EN 303 645, BSI IT Security Label, EN 18031-1

Cyberbezpieczeństwo

Bezpieczeństwo na obwodzie
Oprogramowanie: Podpisany system operacyjny, szyfrowanie AES-XTS-Plain64 256-bitowe
Sprzęt: Bezpieczne uruchamianie, Axis Edge Vault z ID urządzenia Axis, podpisane wideo, bezpieczny magazyn kluczy (zabezpieczenie sprzętowe z certyfikatem CC EAL6+ dla operacji kryptograficznych i kluczy). Szyfrowana pamięć wewnętrzna zgodna z CJIS (AES256)

Bezpieczeństwo sieci
IEEE 802.1AR, HTTPS / HSTS[1], TLS v1.2 / v1.3[1]
WPA/WPA2-PSK

Dokumentacja
Kamery nasobne Axis – biała księga bezpieczeństwa systemu dostępna na stronie *axis.com/learning/white-papers*
zasadach zarządzania lukami przez Axis
Axis Security Development Model
Wykaz materiałów oprogramowania dla oprogramowania układowego AXIS OS (SBOM)
Aby pobrać dokumenty, przejdź do strony *axis.com/support/cybersecurity/resources*
Aby przeczytać więcej o wsparciu w zakresie cyberbezpieczeństwa oferowanym przez Axis, przejdź do strony *axis.com/cybersecurity*

Zapisy ogólne

Bateria
Litowo-jonowa, 2000 mAh
Czas pracy do 10 godzin w rozdzielczości 720p[2]
Czas pracy do 8,5 godziny w rozdzielczości 1080p[2]
Do 16,5 godz. w trybie czuwania[3]

Przechowywanie
128 GB pamięci stałej, do 45 godzin nagranego materiału wizyjnego
Standard szyfrowania AES256

Przepływność do odbiornika
Kontroler kamera-system: 100 Mbit/s

Nagrywanie
Konfigurowalny bufor przed zdarzeniem audio i wideo 0, 15, 30, 60, 90 i 120 sekund
Konfigurowalny bufor po zdarzeniu audio i wideo 0, 10, 30 i 60 sekund

Przetwornik obrazu
3-osiowy cyfrowy akcelerometr oraz 3-osiowy cyfrowy żyroskop

Interfejs użytkownika
Wskaźniki stanu
Wibracje, dźwięk i głos przy dotyku

Interfejs bezprzewodowy
Bluetooth® 5.1 Low Energy i klasyczny
Profil Bluetooth: Brak
Wi-Fi® 5 a/b/g/n/ac @ 2,4 GHz, 5 GHz

Obudowa
IEC / EN 60529 IP54
Obudowa z tworzywa sztucznego
Testowana wytrzymałość przy upadku z 1,5 m

Kolor
czarny NCS S 9000-N
Szary NCS S 2502-B

Złącza
Pady pogo pin

Warunki eksploatacji
Temperatura: -20 ÷ +45°C (-4 °F ÷ 113 °F)
Maksymalna temperatura (przy pracy przerywanej <1 godzina): 50°C (122°F)
Wilgotność: 10–100% RH (z kondensacją)

Warunki ładowania
Temperatura: 0 ÷ +35°C
Czas ładowania:
<5,5 godziny przy 0–5°C (32–41°F)
<4 godzin przy 5–35°C (41–95°F)
Wilgotność: 10 – 85% względna (bez kondensacji)

Warunki przechowywania
Temperatura:
≤3 miesiące: -20 ÷ +45°C (-4 °F ÷ 113 °F)
> 3 miesiące: +22 ÷ +28°C (72 °F ÷ 82 °F)
Optymalna temperatura: 25°C (77°F)
Wilgotność: 5 – 95% względna (bez kondensacji)

1. *Ten produkt zawiera oprogramowanie opracowane przez OpenSSL Project do używania w zestawie narzędzi OpenSSL (openssl.org) i oprogramowanie kryptograficzne napisane przez Erica Younga (eay@cryptsoft.com).*
2. *Z buforem przed zdarzeniem i mniej niż 500 cyklami ładowania.*
3. *Bez buforu przed zdarzeniem, uwzględniając 1 godzinę nagrywania w rozdzielczości 720p na jednym ładowaniu i mniej niż 500 cykli ładowania.*

Wymiary
Ogólne wymiary produktu można znaleźć na rysunku wymiarowym w niniejszym arkuszu danych.

Waga
99 g (0,22 lb)
131 g (0,29 lb) z AXIS TW1114 Magnet Mount

Dołączone akcesoria
Mocowanie magnetyczne AXIS TW1114 Magnet Mount

Akcesoria opcjonalne
Mocowanie magnetyczne AXIS TW1115 Magnet Mount
System Klick Fast™ do mocowania kamer nasobnych
AXIS TW1909 Charging Adapter
Aplikacja AXIS Body Worn Assistant na systemy Android i iOS
Więcej akcesoriów znajduje się na stronie *axis.com/bodyworn*.

Gwarancja
Produkt, w tym akumulator, podlega 3-letniemu okresowi gwarancji zgodnie z warunkami określonymi w dokumencie 5-letnia ograniczona gwarancja na sprzęt firmy Axis dostępnym na stronie *axis.com/warranty* („3-letni okres gwarancji").
Oprócz warunków określonych w 5-letniej ograniczonej gwarancji na sprzęt firmy Axis, gwarancja nie obejmuje degradacji akumulatora, jeśli akumulator został poddany ponad 500 cyklom ładowania, jeśli kamera była używana lub przechowywana w temperaturach wykraczających poza specyfikacje podane w arkuszu danych lub jeśli nie przestrzegano instrukcji zawartych w instrukcji obsługi produktu.
Wymiana akumulatora przez jakąkolwiek osobę lub podmiot inny niż Axis (lub partnera RMA w imieniu firmy Axis) w czasie 3-letniego okresu gwarancji spowoduje jej unieważnienie. W sprawach związanych z akumulatorem lub innymi kwestiami serwisowymi należy się kontaktować z działem wsparcia technicznego lub dystrybutorem Axis.

Numery części
Dostępne na stronie *axis.com/products/axis-w111-body-worn-camera#part-numbers*

Zrównoważony rozwój

Kontrola substancji
Nie zawiera PCW ani BFR/CFR zgodnie z normą JEDEC/ECA JS709
Zgodność z unijną dyrektywą RoHS 2011/65/UE/ i EN 63000:2018
Zgodność z rozporządzeniem REACH (KE) nr 1907/2006. Informacje o obsłudze protokołu SCIP UUID można znaleźć na stronie *echa.europa.eu*

Materiały
Zawartość odnawialnych węglopochodnych tworzyw sztucznych: 70% (biopochodne)
Sprawdzono pod kątem nienabywania surowców z terenów objętych konfliktami zbrojnymi zgodnie z wytycznymi OECD
Aby dowiedzieć się więcej o zrównoważonym rozwoju w firmie Axis, p. strona *axis.com/about-axis/sustainability*

Odpowiedzialność za środowisko
axis.com/odpowiedzialność-za-środowisko
Axis Communications jest sygnatariuszem programu UN Global Compact. Więcej na stronie *unglobalcompact.org*.

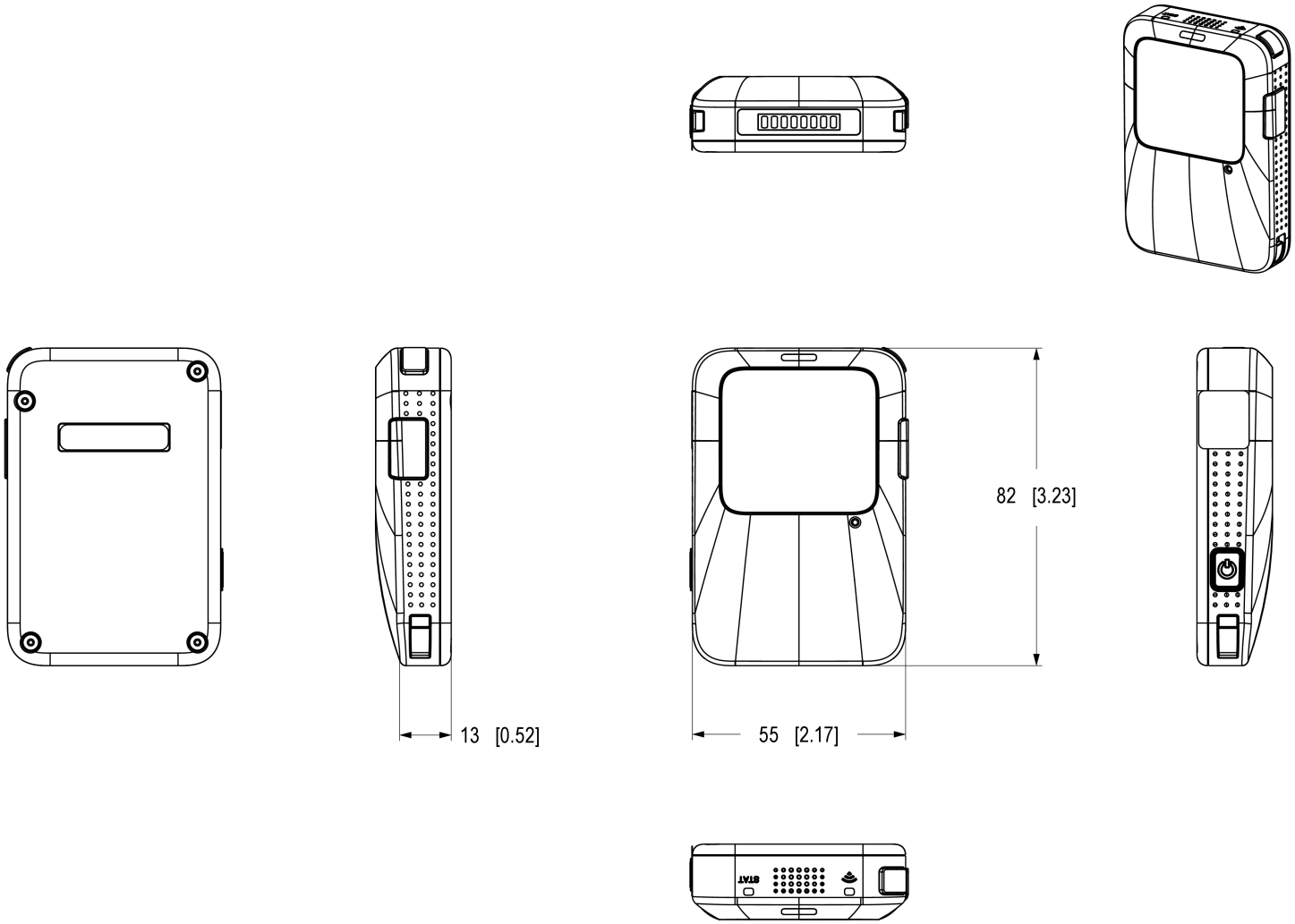

AXIS W111 Body Worn Camera

Dimensions in mm [inch]

Date	Version	Scale
2026 Apr-16	M1.1	1:1
Drawing Number	Size	Sheet
3585586	A3	1(1)

© 2026 Axis Communications AB. All rights reserved.

T10239977_pl/PL/M2.2/202605

© 2026 Axis Communications AB. AXIS COMMUNICATIONS, AXIS, ARTPEC i VAPIX są zarejestrowanymi znakami towarowymi firmy Axis AB w różnych jurysdykcjach. Wszystkie inne znaki towarowe są własnością odpowiednich podmiotów.Zastrzegamy sobie prawo do wprowadzania zmian bez uprzedniego powiadomienia.