AXIS M3086-V Dome Camera

Minidome fixa de 4 MP com aprendizado profundo

Esta minidome de baixo custo oferece visão grande-angular de 130° e o recurso de amplo alcance dinâmico (WDR) para garantir clareza mesmo quando há áreas escuras e claras na mesma cena. Com o Lightfinder, ele oferece imagens coloridas nítidas até mesmo em condições de pouca iluminação. Uma unidade de processamento com aprendizado profundo possibilita a análise inteligente com base em aprendizado profundo na borda. E o AXIS Object Analytics oferece detecção e classificação de diferentes tipos de objetos. Além disso, a versão AXIS M3086-V Mic com microfone integrado é fornecida pronta para o AXIS Audio Analytics.

- > Ótima qualidade de imagem em 4 MP
- > Lightfinder e WDR
- > Analíticos com deep learning
- > Variante com microfone integrado
- > O Axis Edge Vault protege o dispositivo

AXIS M3086-V Dome Camera

Câmera

Variantes
AXIS M3086-V
AXIS M3086-V Mic

Sensor de imagem
CMOS RGB de 1/2,7 pol. com varredura progressiva

Lente
2,4 mm, F2.1
Campo de visão horizontal: 130°
Campo de visão vertical: 93°
Íris fixa, correção de IR

Dia e noite
Filtro de bloqueio de IR automático

Iluminação mínima
Com Lightfinder:
Cor: 0,19 lux a 50 IRE F2.1
P/B: 0,03 lux a 50 IRE F2.1

Velocidade do obturador
1/38500 s a 1/5 s

Ajuste da câmera
Pan ±175°, Tilt ±80°, Rotação ±175°
Pode ser orientada em qualquer direção e voltada para a parede/teto

Sistema em um chip (SoC)

Modelo
CV25

Memória
1024 MB de RAM, 512 MB de flash

Recursos de computação
Unidade de processamento de aprendizagem profunda (DLPU)

Vídeo

Compressão de vídeo
H.264 (MPEG-4 Parte 10/AVC) perfis Main e High
H.265 (MPEG-H Part 2/HEVC) perfil Main
Motion JPEG

Resolução
16:9: 2688 x 1512 (4 MP) a 640 x 360
4:3: 2304 x 1728 (4 MP) a 320 x 240

Taxa de quadros
25/30 fps com frequência da linha de alimentação de 50/60 Hz em H.264 e H.265[1]

Transmissão de vídeo
Múltiplos streams configuráveis individualmente em H.264, H.265 e Motion JPEG
Axis Zipstream technology em H.264 e H.265
Taxa de quadros e largura de banda controláveis
VBR/ABR/MBR H.264/H.265

WDR
WDR: Até 120 dB, dependendo da cena

Multi-view streaming
Até 2 áreas de exibição recortadas individualmente na taxa de quadros máxima

Configurações de imagem
Saturação, contraste, brilho, nitidez, balanço de branco, limiar dia/noite, modo de exposição, zonas de exposição, compactação, rotação: 0°, 90°, 180°, 270°, incluindo Formato Corredor, espelhamento, texto dinâmico e sobreposição de imagens, máscaras de privacidade

Processamento de imagem
Axis Zipstream, WDR, Lightfinder

Pan/Tilt/Zoom
PTZ digital

1. *Taxa de quadros reduzida no formato Motion JPEG*

Áudio

Recursos
Controle de ganho automático
Equalizador gráfico com 10 faixas para entrada de áudio
Controle de privacidade de áudio[2]
Aprimorador de voz via tecnologia portcast
Pareamento de alto-falante

Transmissão
Bidirecional (full duplex)
Análise de áudio mesmo quando a transmissão de áudio está desativada[2]

Entrada
Entrada via tecnologia portcast
Microfone integrado (desativado por padrão): Microfone MEMS[2]

Saída
Saída via pareamento com alto-falante ou tecnologia portcast

Codificação
AAC-LC 8/16/32/44,1/48 kHz, G.711 PCM 8 kHz, G.726 ADPCM 8 kHz, Opus 8/16/48 kHz, LPCM 48 kHz
Taxa de bits configurável

Microfone

Relação sinal-ruído
71 dB(A) (94 dB SPL a 1 m, ponderado A com -10 dB)[2]

SPL máx.
130 dB (10% THD)[2]

Faixa de frequências
20 Hz a 20 kHz[2]

Rede

Protocolos de rede
IPv4, IPv6 USGv6, ICMPv4/ICMPv6, HTTP, HTTPS[3], HTTP/2, TLS[3], QoS Layer 3 DiffServ, FTP, SFTP, CIFS/ /SMB, SMTP, mDNS (Bonjour), UPnP®, SNMP v1/v2c/v3 (MIB-II), DNS/DNSv6, DDNS, NTP, PTP, NTS, RTSP, RTCP, RTP, SRTP/RTSPS, TCP, UDP, IGMPv1/v2/v3, DHCPv4/v6, SSH, LLDP, CDP, MQTT v3.1.1, Syslog seguro (RFC 3164/ /5424, UDP/TCP/TLS), endereço local do link (ZeroConf), IEEE 802.1X (EAP-TLS), IEEE 802.1AR

Integração de sistemas

Interface de programação de aplicativo
API aberta para integração de software, incluindo VAPIX®, metadados e AXIS Camera Application Platform (ACAP); especificações disponíveis em *axis.com/ /developer-community*.
Conexão com a nuvem com um clique
ONVIF® Profile G, ONVIF® Profile M, ONVIF® Profile S e ONVIF® Profile T, especificações disponíveis em *onvif.org*

Sistemas de gerenciamento de vídeo
Compatível com AXIS Camera Station Edge, AXIS Camera Station Pro e software de gerenciamento de vídeo dos parceiros da Axis, disponível em *axis.com/ /vms*.

Controles na tela
Máscaras de privacidade
Clipe de mídia

Borda a borda
Pareamento de alto-falante

Condições do evento
Aplicativo
Áudio: detecção de áudio
Status do dispositivo: acima/abaixo/na temperatura de operação, bloqueio de endereço IP, remoção de endereço IP, novo endereço IP, perda de rede, sistema pronto, stream ao vivo ativo
Edge storage: gravação em andamento, interrupção do armazenamento, problemas de integridade do armazenamento detectados
E/S: acionador manual, entrada virtual, entrada digital via acessórios com tecnologia portcast
MQTT: assinar
Agendados e recorrentes: cronograma
Vídeo: degradação da taxa de bits média, violação

2. *Válido somente para variações com microfone integrado*
3. *Este produto inclui software desenvolvido pelo OpenSSL Project para uso no OpenSSL Toolkit (openssl.org) e software de criptografia desenvolvido por Eric Young (eay@cryptsoft.com).*

Ações de eventos
Modo diurno/noturno
LEDs: piscar LED de status, piscar LED de status enquanto a regra está ativa
MQTT: publicar
Notificação: HTTP, HTTPS, TCP e email
Sobreposição de texto
Gravações
Interceptações SNMP
Upload de imagens ou clipes de vídeo: FTP, SFTP, HTTP, HTTPS, compartilhamento de rede e email
Modo WDR
Ativação de saída externa via acessórios com tecnologia portcast

Auxílios de instalação integrados
Contador de pixels, grade de nível

Analíticos

Aplicativos
Incluído
AXIS Object Analytics, AXIS Scene Metadata, AXIS Audio Analytics[4], AXIS Live Privacy Shield[5], AXIS Video Motion Detection, alarme de manipulação ativa, detecção de áudio
Com suporte
AXIS People Counter
Suporte à AXIS Camera Application Platform para permitir a instalação de aplicativos de outros fabricantes, consulte *axis.com/acap*

AXIS Object Analytics
Classes de objetos: humanos, veículos (tipos: carros, ônibus, caminhões, bicicletas)
Cenários: cruzamento de linhas, objeto na área, tempo na área, contagem de cruzamentos de linhas, permanência na área, cruzamento de linha de movimento
Até 10 cenários
Outros recursos: objetos acionadores visualizados com caixas delimitadoras coloridas, áreas de inclusão/ /exclusão poligonais, configuração de perspectivas, evento de alarme de movimento ONVIF

AXIS Audio Analytics
Válido somente para variações com microfone integrado
Recursos: detecção de áudio adaptativa, classificação de áudio
Classes de áudio: crise de tosse, quebra de vidro, presença humana, grito, berro, fala
Metadados de eventos: detecções de áudio, classificações

AXIS Scene Metadata
Classes de objetos: humanos, rostos, veículos (tipos: carros, ônibus, caminhões, bicicletas), placas de licença
Atributos do objeto: cor do veículo, cor da roupa de cima/de baixo, confiança, posição
Dados de áudio: nível de áudio

Aprovações

Marcações de produtos
CE, FCC, ICES, RCM, VCCI, BIS

Cadeia de suprimentos
Compatível com TAA

EMC
EN 55032 Classe A, EN 55035, EN 61000-6-1, EN 61000-6-2
Austrália/Nova Zelândia:
RCM AS/NZS CISPR 32 Classe A
Canadá: ICES-3(A)/NMB-3(A)
Japão: VCCI Classe A
Coreia: KS C 9835, KS C 9832 Classe A
EUA: FCC Parte 15 Subparte B Classe A

Proteção
IEC/EN/UL 62368-1, IS 13252

Ambiente
IEC 60068-2-1, IEC 60068-2-2, IEC 60068-2-6, IEC 60068-2-14, IEC 60068-2-27, IEC 60068-2-78, IEC/EN 60529 IP42, IEC/EN 62262 IK08

Rede
NIST SP500-267

Segurança cibernética
ETSI EN 303 645, selo de segurança de TI do BSI

Segurança cibernética

Segurança de borda
Software: SO assinado, proteção contra atrasos por força bruta, autenticação digest, proteção por senha
Hardware: Plataforma de segurança cibernética Axis Edge Vault
Elemento seguro (CC EAL 6 +), segurança de sistema em chip (TEE), ID de dispositivo Axis, armazenamento de chaves seguro, vídeo assinado, inicialização segura, sistema de arquivos criptografado (AES-XTS-Plain64 256bit)

4. *Válido somente para variações com microfone integrado*
5. *Disponível para download*

Segurança de rede
IEEE 802.1X (EAP-TLS)[6], IEEE 802.1AR, HTTPS/HSTS[6], TLS v1.2/v1.3[6], Network Time Security (NTS), PKI de certificado X.509, filtragem de endereços IP

Documentação
Guia para aumento do nível de proteção do AXIS OS
Política de Gerenciamento de Vulnerabilidades da Axis
Modelo de Desenvolvimento de Segurança da Axis
Lista de materiais (SBOM) de software do AXIS OS
Para baixar documentos, vá para *axis.com/support/ /cybersecurity/resources*
Para saber mais sobre o suporte da Axis à segurança cibernética, acesse *axis.com/cybersecurity*

Geral

Caixa de proteção
Caixa em policarbonato/ABS com resistência a água e poeira IP42 (para atender ao padrão IP42, siga as instruções do guia de instalação) e resistência a impactos IK08
Eletrônica encapsulada
Cor: Branco NCS S 1002-B
Para obter instruções de repintura, acesse a página de suporte do produto. Para obter informações sobre o impacto sobre a garantia, acesse *axis.com/warranty--implication-when-repainting*.

Alimentação
Power over Ethernet (PoE) IEEE 802.3af/802.3at Tipo 1 Classe 2
Típico 3,6 W, máx. 4,2 W

Conectores
Rede: RJ45 10BASE-T/100BASE-TX PoE blindado
Áudio: Conectividade de áudio e E/S via tecnologia portcast

Armazenamento
Suporte a cartões microSD/microSDHC/microSDXC
Suporte a criptografia de cartões SD (AES-XTS-Plain64 256 bits)
Gravação em armazenamento de rede (NAS)
Para obter recomendações de cartões SD e NAS, consulte *axis.com*

Condições operacionais
Temperatura: De 0 °C a 45 °C (32 °F a 113 °F)
Umidade: Umidade relativa de 10 – 85% (sem condensação)

Condições de armazenamento
Temperatura: De -40 °C a 65 °C (-40 °F a 149 °F)
Umidade: Umidade relativa de 5–95% (sem condensação)

Dimensões
Para obter as dimensões gerais do produto, consulte os esquemas de dimensões nesta folha de dados.

Peso
150 g (0,33 lb)

Conteúdo da embalagem
Câmera, guia de instalação

Acessórios opcionais
AXIS TM3812 Tamper Cover
AXIS T61 Audio and I/O Interface Series
Caixa preta
Dome fumê
Cartão AXIS Surveillance microSDXC™
Para mais acessórios, acesse *axis.com/products/axis--m3086-v#accessories*

Ferramentas do sistema
AXIS Site Designer, AXIS Device Manager, seletor de produtos, seletor de acessórios, calculadora de lentes
Disponível em *axis.com*

Idiomas
Inglês, alemão, francês, espanhol, italiano, russo, chinês simplificado, japonês, coreano, português, polonês, chinês tradicional, holandês, tcheco, sueco, finlandês, turco, tailandês, vietnamita

Garantia
Garantia de 5 anos, consulte *axis.com/warranty*

Números de peças
Disponível em *axis.com/products/axis-m3086-v#part--numbers*

Sustentabilidade

Controle de substâncias
Sem PVC, sem BFR/CFR de acordo com o padrão JEDEC/ /ECA JS709
RoHS de acordo com a diretiva RoHS da UE 2011/65/ /EU/ e EN 63000:2018
REACH de acordo com a (EC) No 1907/2006. Para SCIP UUID, consulte *echa.europa.eu*

6. *Este produto inclui software desenvolvido pelo OpenSSL Project para uso no OpenSSL Toolkit (openssl.org) e software de criptografia desenvolvido por Eric Young (eay@cryptsoft.com).*

Materiais

Conteúdo de plástico reciclável baseado em carbono: 57% (reciclado)
Triagem de minerais de conflito de acordo com as diretrizes da OCDE
Para saber mais sobre a sustentabilidade na Axis, acesse *axis.com/about-axis/sustainability*

Responsabilidade ambiental

axis.com/environmental-responsibility
A Axis Communications é signatária do Pacto Global da ONU, leia mais em *unglobalcompact.org*

Detectar, Observar, Reconhecer, Identificar (DORI)

	Definição de DORI	Distância
Detectar	25 px/m (8 px/ft)	48,4 m (158,8 ft)
Observação	63 px/m (19 px/pé)	19,2 m (63,0 ft)
Reconhecimento	125 px/m (38 px/ft)	9,7 m (31,8 ft)
Identificar	250 px/m (76 px/ft)	4,8 m (15,7 ft)

Os valores de DORI são calculados usando densidades de pixels para diferentes casos de uso, conforme recomendado pelo padrão EN-62676-4. Os cálculos usam o centro da imagem como ponto de referência e consideram a distorção da lente. A possibilidade de reconhecer ou identificar uma pessoa ou um objeto depende de fatores como movimento de objetos, compactação de vídeo, condições de iluminação e foco da câmera. Use as margens ao planejar. A densidade de pixels varia na imagem, e os valores calculados podem ser diferentes das distâncias do mundo real.

Esquema de dimensões

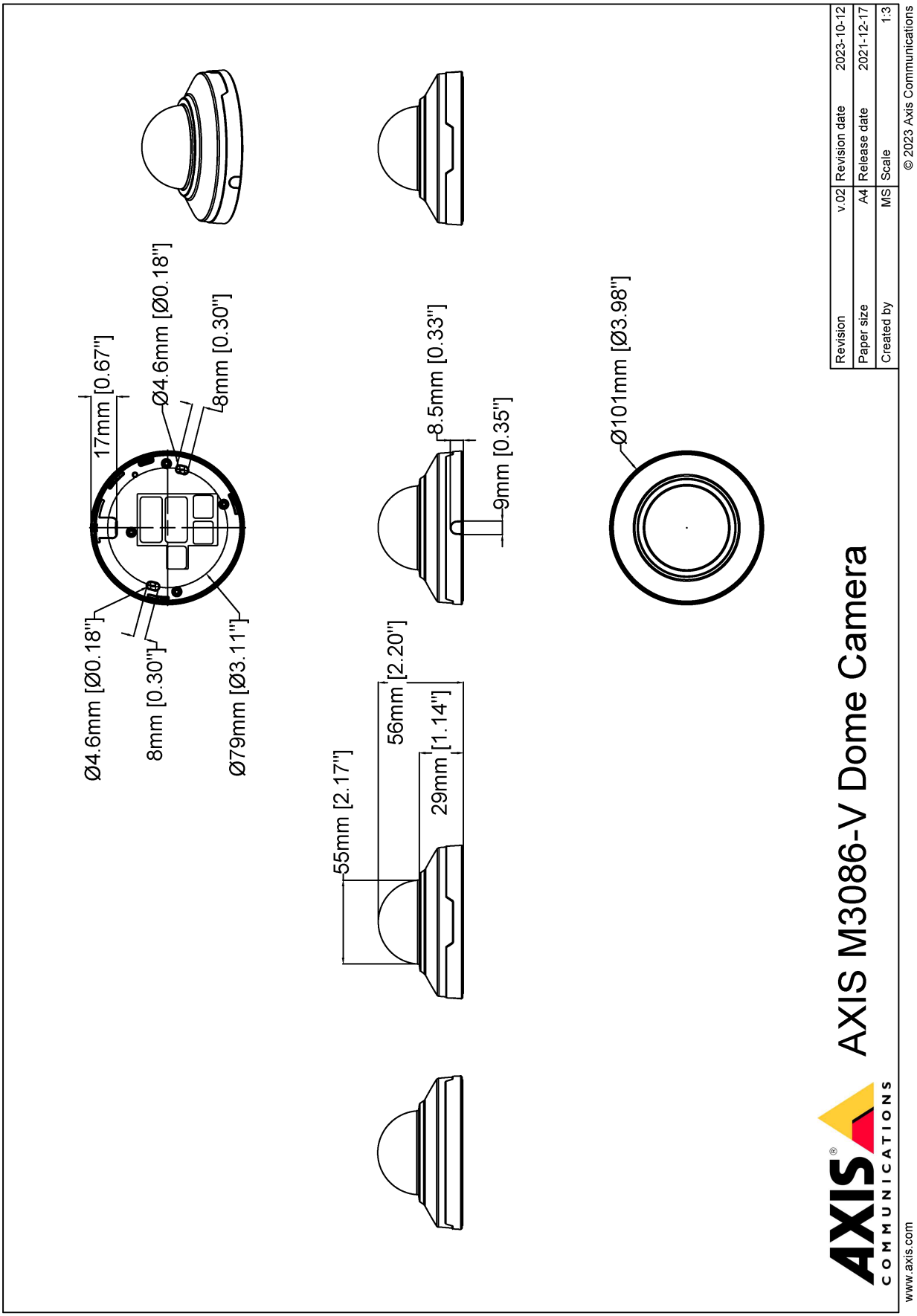

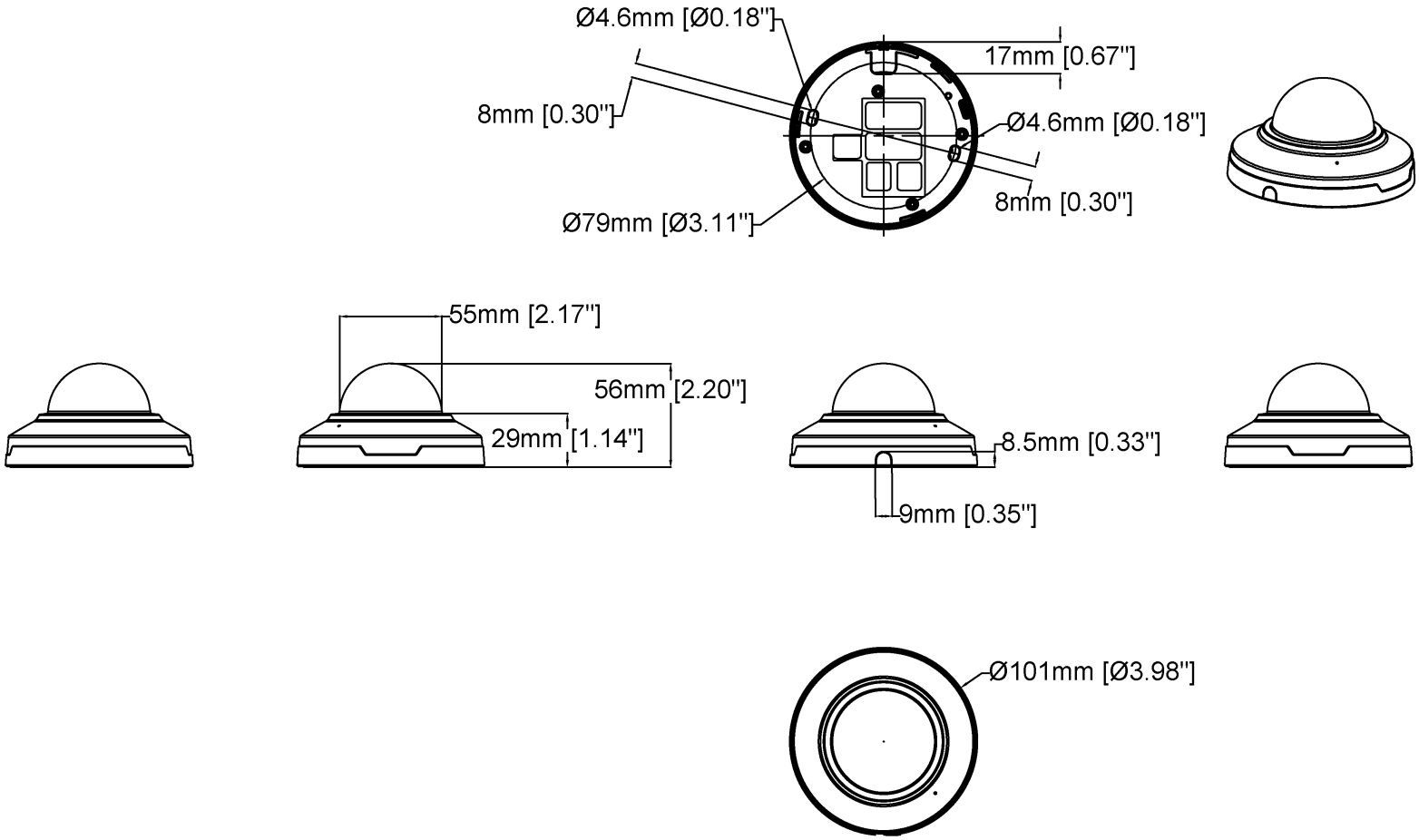

AXIS M3086-V Mic Dome Camera

Revision	v.01	Revision date	2023-10-12
Paper size	A4	Release date	2023-10-12
Created by	MS	Scale	1:3

© 2023 Axis Communications

Recursos em destaque

AXIS Object Analytics

O AXIS Object Analytics é um software de analíticos de vídeo multifuncional, fornecido pré-instalado, que detecta e classifica pessoas, veículos e tipos de veículos. Graças a algoritmos baseados em IA e a condições comportamentais, ele analisa a cena e o respectivo comportamento espacial dos objetos em – tudo personalizado para suas necessidades específicas. Escalonável e baseado na borda, requer um mínimo de esforço para configurar e oferecer suporte a vários cenários que são executados simultaneamente.

AXIS Audio Analytics

O AXIS Audio Analytics usa detecção de áudio adaptativa para gerar alarmes mediante aumentos repentinos no volume do som. Com os classificadores baseados em IA, ele pode detectar berros e gritos. Você também pode obter confirmação adicional combinando o AXIS Audio Analytics com analíticos de vídeo. Este aplicativo inteligente transmite somente metadados, garantindo a proteção da privacidade. Um dos principais recursos do AXIS OS, o AXIS Audio Analytics, é fornecido pré--instalado sem nenhum custo adicional.

Axis Edge Vault

O Axis Edge Vault é a plataforma de segurança cibernética baseada em hardware que protege o dispositivo Axis. Ele forma a base de que todas as operações seguras dependem e oferece recursos para proteger a identidade do dispositivo, proteger sua integridade e proteger informações confidenciais contra acesso não autorizado. Por exemplo, a **inicialização segura** garante que um dispositivo possa inicializar apenas com o **sistema operacional assinado**, o que impede a manipulação física da cadeia de suprimentos. Com o SO assinado, o dispositivo também é capaz de validar o novo software do dispositivo antes de aceitar instalá-lo. O **armazenamento de chaves seguro** é o bloco de construção crítico para a proteção de informações de criptografia usadas para comunicação segura (IEEE 802.1 x, HTTPS, ID de dispositivo da Axis, chaves de controle de acesso, etc.) contra extração maliciosa em caso de manipulação de segurança. O armazenamento de chaves seguro e as conexões seguras são fornecidos através de um módulo de computação criptográfica com certificação Common Criteria ou FIPS 140.

Além disso, o vídeo assinado garante que as evidências em vídeo possam ser verificadas como não manipuladas. Cada câmera usa sua chave de assinatura de vídeo exclusiva, a qual é armazenada de forma protegida no armazenamento seguro para adicionar uma assinatura ao fluxo de vídeo, permitindo que o vídeo seja rastreado até a câmera Axis que o gerou.

Para saber mais sobre o Axis Edge Vault, acesse *axis.com/ /solutions/edge-vault*.

Lightfinder

A tecnologia Axis Lightfinder oferece vídeo em cores de alta resolução com um mínimo de desfoque de movimento, mesmo quase na escuridão. Como ela remove o ruído, a Lightfinder torna as áreas escuras visíveis em uma cena e captura detalhes com pouca luz. As câmeras com Lightfinder são capazes de distinguir cores com pouca luz melhor do que o olho humano. No monitoramento, a cor pode ser o fator crítico para a identificação de uma pessoa, um objeto ou um veículo.

Zipstream

A Axis Zipstream technology preserva todos os detalhes forenses importantes no fluxo de vídeo e, ao mesmo tempo, reduz os requisitos de largura de banda e armazenamento em uma média de 50%. O Zipstream também inclui três algoritmos inteligentes que garantem que informações forenses relevantes sejam identificadas, gravadas e enviadas com a resolução e a taxa de quadros máximas.

Para obter mais informações, consulte *axis.com/glossary*

© 2022 – 2026 Axis Communications AB. AXIS COMMUNICATIONS, AXIS, ARTPEC e VAPIX são marcas comerciais registradas da Axis AB em várias jurisdições. Todas as outras marcas comerciais pertencem aos respectivos proprietários. Reservamo-nos o direito de inserir modificações sem aviso prévio.