AXIS C1210-E Network Ceiling Speaker

Installation discrète au plafond, grande

AXIS C1210-E est un système de haut-parleurs tout-en-un qui rend les annonces vocales et la musique d'arrière-plan chics et faciles. Il se connecte au réseau local avec un seul câble pour l'alimentation (PoE) et la connectivité. AXIS C1210-E offre une installation flexible et discrète au plafond, idéale pour les environnements intérieurs, mais il peut également être utilisée pour des zones extérieures protégées comme sous les corniches. De plus, il comporte un boîtier arrière qui satisfait les contraintes d'installation sur plénum. Il est facilement intégrable aux logiciels de gestion vidéo (VMS), à la téléphonie VoIP, aux fonctions d'analyse et autres. Équipé d'un processeur de signal numérique (DSP) préconfiguré, il diffuse immanquablement une voix claire et intelligible. Il possède également un microphone intégré pour les tests fonctionnels à distance et la communication audio bidirectionnelle. Son logiciel de gestion audio intégré prend en charge la gestion des utilisateurs, du contenu, des zones et de la programmation.

- Système de haut-parleur tout-en-un
- Connexion au réseau standard
- Installation simple avec un câble réseau unique (PoE)
- Évolutif et simple à intégrer
- Tests de santé à distance

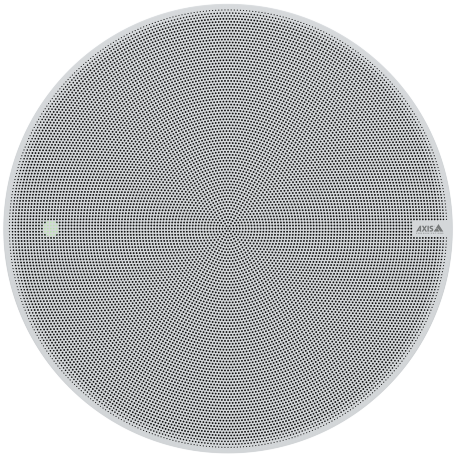

AXIS C1210-E Network Ceiling Speaker

Matériel audio

Boîtier
Haut-parleur à cône dynamique coaxial 6,5 pouces dans un boîtier scellé

Niveau de pression sonore maximum
96 dB

Réponse en fréquence
40 Hz - 20 kHz

Étendue de couverture
130° coaxial

Entrée/sortie
Microphone intégré (peut être désactivé)
Microphone externe, entrée de ligne

Spécifications du microphone intégré
50 Hz - 20 kHz

Description d'amplificateur
Amplificateur intégré 7 W de Classe D

Traitement du signal numérique
Intégré et pré-configuré

Gestion audio

AXIS Audio Manager Edge
Intégré :
– Gestion de zone vous permettant de diviser jusqu'à 200 haut-parleurs en 20 zones.
– Gestion des contenus pour la musique et les annonces en direct/pré-enregistrées.
– Programmation pour décider où et quand diffuser un contenu.
– Priorisation des contenus pour garantir que les messages urgents interrompent le planning.
– Surveillance de l'état de santé du système en cas de détection à distance d'erreurs système.
- Gestion des utilisateurs pour contrôler les accès aux fonctions.
Pour plus d'informations, consultez la fiche technique sur *axis.com/products/axis-audio-manager-edge/support*

AXIS Audio Manager Pro
Pour les systèmes plus grands et plus avancés. Vendu séparément.
Pour les spécifications, veuillez consulter la fiche technique à l'adresse *axis.com/products/axis-audio-manager-pro/support*.

AXIS Audio Manager Center
AXIS Audio Manager Center est un service cloud pour l'accès et la gestion à distance de systèmes multi-sites.
Pour les spécifications, veuillez consulter la fiche technique à l'adresse *axis.com/products/axis-audio-manager-center/support*.

Logiciel audio

Diffusion en flux (streaming)
Transmission unidirectionnelle/bidirectionnelle avec suppression d'écho full-duplex en option. Mono .

(codage)
24 bits LPCM, AAC-LC 8/16/32/48 kHz, G.711 PCM 8 kHz, G.726 ADPCM 8 kHz, Opus 8/16/48 kHz, Loi µ Axis 16 kHz, WAV, MP3 en mono/stéréo de 64 kb/s à 320 kb/s.
Débit binaire constant et variable.
Taux d'échantillonnage de 8 kHz à 48 kHz.

Intégration système

Application Programming Interface (interface de programmation d'applications)
API ouverte pour l'intégration logicielle, dont VAPIX®, connexion Cloud en un seul clic, AXIS Camera Application Platform (ACAP).

Systèmes de gestion vidéo
Compatible avec AXIS Camera Station Edge, AXIS Camera Station Pro, et les logiciels de gestion vidéo des partenaires Axis disponibles sur *axis.com/vms*.

Annonces publiques
Singlewire InformaCast®, Intrado Revolution, Lynx, Alertus

Communication unifiée
Compatibilité vérifiée :
Clients SIP : 2N, Yealink, Cisco, Linphone, Grandstream
Serveurs PBX/SIP : Cisco Call Manager, Cisco BroadWorks, Avaya, Asterix, Grandstream
Fournisseurs de services cloud : Webex, Zoom

SIP
Fonctions SIP prises en charge : serveur SIP secondaire, IPv6, SRTP, SIPS, SIP TLS, DTMF (RFC2976 et RFC2833), NAT (ICE, STUN, TURN)
RFC 3261 : INVITE, CANCEL, BYE, REGISTER, OPTIONS, INFO
DTMF (RFC 4733/RFC 2833)

Conditions de l'événement
Audio : lecture de clips audio, résultat du test du haut-parleur
Appeler: état, changement d'état
Statut des périphériques: adresse IP bloquée/supprimée, nouvelle adresse IP, perte du réseau, système prêt, flux de données vidéo en direct actif
Stockage local: enregistrement en cours, interruption du stockage, problèmes d'état du stockage détectés
E/S: entrée numérique, déclenchement manuel, entrée virtuelle
MQTT: sans état
Programmés et récurrents : programme

Déclenchement d'actions en cas d'événement
Audio : exécution du test automatique du haut-parleur
Clips audio: lecture, arrêt,
E/S: activer/désactiver l'E/S une fois, activer/désactiver l'E/S tant que la règle est active
Voyants LED: LED d'état clignotante, LED d'état clignotante tant que la règle est active
Lumière et sirène : exécuter un profil luminosité, exécuter un profil luminosité pendant que la règle est active, arrêter les activités
MQTT: publication
Notification : HTTP, HTTPS, TCP et e-mail
Enregistrements : enregistrer l'audio, enregistrer l'audio tant que la règle est active
Sécurité: effacer la configuration
Déroutements SNMP: envoyer, envoyer tant que la règle est active

Aides à l'installation intégrées
Identification et reconnaissance des tonalités de test

Surveillance fonctionnelle
Test automatique du haut-parleur (vérification via microphone intégré)

Agréments

CEM
EN 55024, EN 55035, EN 55032 Classe A,
EN 61000-6-1, EN 61000-6-2, EN 61000-6-3,
EN 61000-6-4
Australie/Nouvelle-Zélande : CISPR 24, CISPR 35, CISPR 32 Classe A, RCM AS/NZS CISPR 32 Classe A
Canada : ICES-3(A)/NMB-3(A)
Japon : VCCI Classe A
Corée : KC KN35, KC KN32 Classe A
États-Unis : FCC partie 15 - sous-partie B, Classe A

Protection
CAN/CSA C22.2 N° 62368-1,
CAN/CSA-C22.2 N° 60950-22, IEC/EN 62368-1,
KC-Mark, UL 62368-1, UL 60950-22

Environnement
UL2043 (certification plenum), IEC 60068-2-1,
IEC 60068-2-2, IEC 60068-2-6, IEC 60068-2-14,
IEC 60068-2-27, IEC 60068-2-78, IEC/EN 60529 IP44

Cybersécurité
ETSI EN 303 645, Label de Sécurité Informatique BSI, FIPS-140

Réseau

Protocoles réseau
IPv4/v6[1], HTTP, HTTPS[2], SSL/TLS[2], QoS Layer 3 DiffServ, FTP, SFTP, CIFS/SMB, SMTP, Bonjour, UPnP™, SNMP v1/v2c/v3 (MIB-II), DNS, DynDNS, NTP, PTP, RTSP, RTP, TCP, UDP, IGMPv1/v2/v3, RTCP, ICMP, DHCP, ARP, SOCKS, SSH, NTCIP, SIP

Cybersécurité

Sécurité locale
Logiciel : SE signé, protection contre les attaques par force brute, authentification Digest et flux d'identifiants client/par code d'autorisation O Auth 2.0 RFC6749 OpenID pour la gestion centralisée des comptes ADFS, protection par mot de passe, cryptage de la carte SD AES-XTS-Plain64 256 octets
Matériel : Plateforme de cybersécurité Axis Edge Vault Élément sécurisé (CC EAL 6+), identifiant de périphérique Axis, keystore sécurisé, démarrage sécurisé

1. *Synchronisation audio avec IPv4 uniquement.*
2. *Ce produit comprend des logiciels développés par le projet OpenSSL pour une utilisation dans la boîte à outils OpenSSL (openssl.org/), ainsi qu'un logiciel de cryptographie développé par Eric Young (eay@cryptsoft.com).*

Sécurité réseau
IEEE 802.1X (EAP-TLS, PEAP-MSCHAPv2)[3], IEEE 802.1AR, HTTPS/HSTS[3], TLS v1.2/v1.3[3], sécurité de l'heure réseau (NTS), IGC de certification X.509, pare-feu basé sur l'hôte

Documentation
Guide de renforcement de la sécurité d'AXIS OS
Politique de gestion des vulnérabilités d'Axis
Modèle de développement de la sécurité Axis
Facture des matériels du logiciel d'AXIS OS (SBOM)
Pour télécharger des documents, rendez-vous sur *axis.com/support/cybersecurity/resources*
Pour en savoir plus sur la prise en charge de la cybersécurité Axis, rendez-vous sur *axis.com/cybersecurity*

Système sur puce

Modèle
NXP i.MX 6SoloX

Flash
RAM de 512 Mo, mémoire flash de 512 Mo

Général

Boîtier
IP44 (IP40 au-dessus du plafond)
Déflecteur : plastique
Couvercle supérieur: plastique
Maille: plaque d'acier à surface traitée
Couleur de la maille : blanc NCS S 1002-B
Peignable. Pour obtenir les instructions concernant la peinture et ses incidences sur la garantie, contactez votre partenaire Axis.
Méthode de montage du haut-parleur : pince plastique

Alimentation
Power over Ethernet (PoE), IEEE 802.3af Type 1 Classe 3 (12.95 W max.)

Connecteurs
RJ45 10BASE-T/100BASE-TX PoE
E/S: Bloc terminal 2,5 mm à 4 broches pour 2 x E/S configurables supervisées

Voyants DEL
LED d'état, LED face avant

Stockage
Compatible avec les cartes microSD/microSDHC/microSDXC
Taille max. : 1 To
Pour obtenir des conseils sur la carte SD, rendez-vous sur *www.axis.com*

Fiabilité
Conçu pour un fonctionnement 24 h/24, 7 j/7.

Conditions de fonctionnement
Température : -30 °C à 50 °C (-22 °F à 122 °F)
Humidité : humidité relative de 10 à 100 % (avec condensation)

Conditions de stockage
Température : -40 °C à 65 °C (-40 °F à 149 °F)
Humidité : humidité relative de 0 à 95 % (sans condensation)

Dimensions
Hauteur : 150 mm (5,9 po), filet avant Ø 285 mm (11,2 po)
Épaisseur du plafond : pour le montage : 0–60 mm (0–2,4 po)
Dimensions du trou de fixation : Ø 261 mm ± 2 mm (10,3 po ± 0,08 po)

Poids
3 100 g

Contenu de la boîte
Haut-parleur, guide d'installation, clé d'authentification du propriétaire, couvercle maillé, bloc terminal

Accessoires en option
AXIS TC1603 Tile Bridge (pour installation dans un faux-plafond), AXIS TC1602 Conduit Adapter, AXIS TC1702 Back Cover, AXIS Safety Wire 3M
Pour plus d'accessoires, voir *axis.com*

Langues
Anglais, Allemand, Français, Espagnol, Italien, Russe, Chinois simplifié, Japonais, Coréen, Portugais, Polonais, Chinois traditionnel, Néerlandais, Tchèque, Suédois, Finnois, Turc, Thaï, Vietnamien

Garantie
Garantie de 5 ans, voir *axis.com/warranty*

Références
Disponible sur *axis.com/products/axis-c1210-e#part-numbers*

3. *Ce produit comprend des logiciels développés par le projet OpenSSL pour une utilisation dans la boîte à outils OpenSSL (openssl.org/), ainsi qu'un logiciel de cryptographie développé par Eric Young (eay@cryptsoft.com).*

Outils

Conception
AXIS Site Designer
Disponible sur *axis.com*

Installation
AXIS Device Manager, sélecteur de produits, sélecteur d'accessoires
Disponible sur *axis.com*

Écoresponsabilité

Contrôle des substances
Sans PVC conformément à la norme JEDEC/ECA JS709
RoHS conformément à la directive de l'UE RoHS 2011/65/EU/ et EN 63000:2018
REACH conformément à (CE) N° 1907/2006. Pour en savoir plus sur l'UUID SCIP, rendez-vous sur axis.com/partner.

Matériaux
Contenu en plastique à base de carbone renouvelable : 63 % (recyclé) : 0 %, produits bio : 63 %, capture carbone : 0%)
Vérification conformément aux lignes directrices de l'OCDE concernant le devoir de diligence pour les chaînes d'approvisionnement en minerais provenant de zones de conflit
Pour en savoir plus sur le développement durable chez Axis, veuillez aller à *axis.com/about-axis/sustainability*

Responsabilité environnementale
axis.com/environmental-responsibility
Axis Communications est signataire du Pacte mondial des Nations unies ; pour en savoir plus, accédez à *unglobalcompact.org*

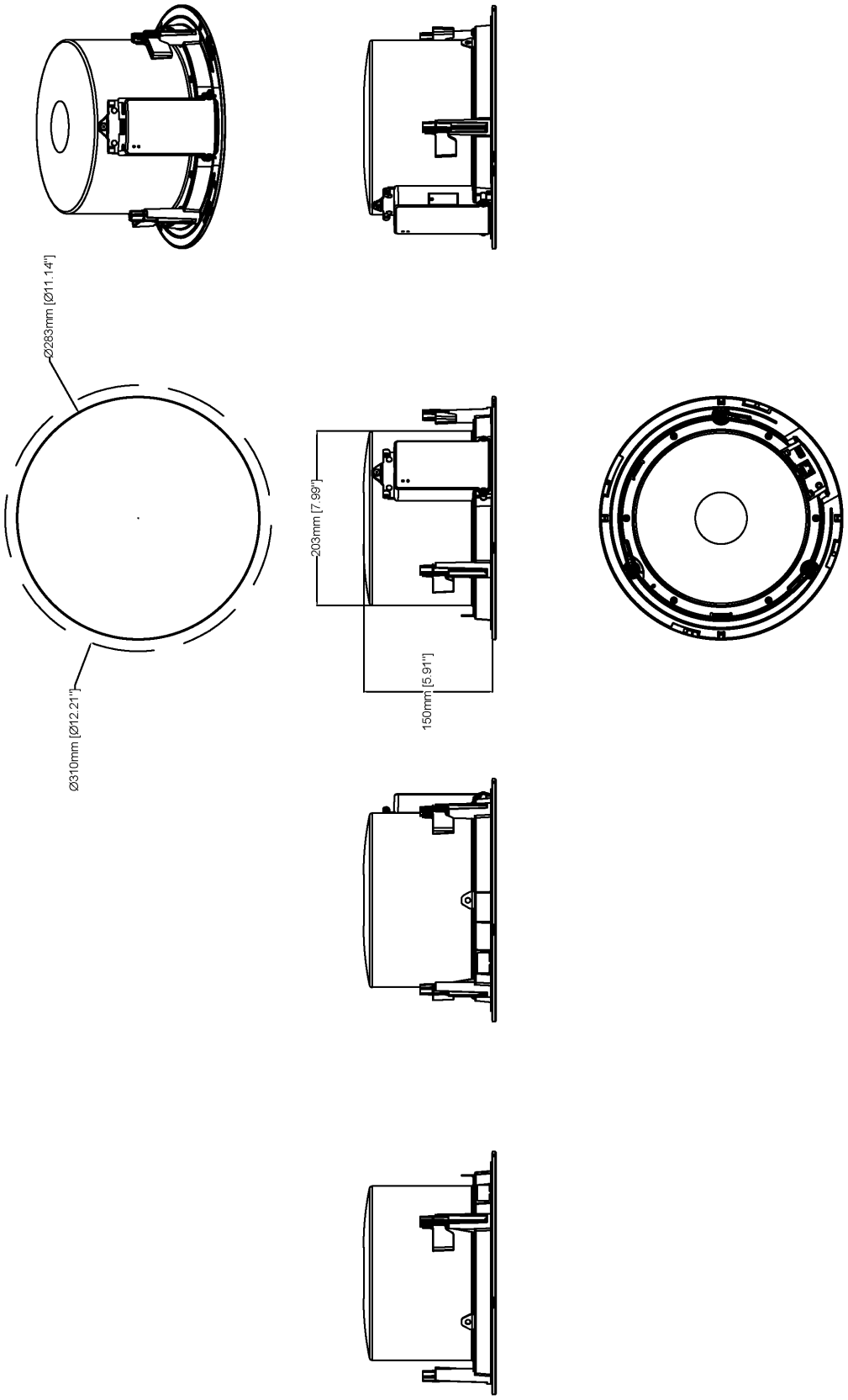

AXIS C1210-E Network Ceiling Speaker

Revision	v.01	Revision date	2022-09-21
Paper size	A4	Release date	2022-09-21
Created by	MS	Scale	1:6

© 2022 Axis Communications

www.axis.com

© 2022 – 2026 Axis Communications AB. AXIS COMMUNICATIONS, AXIS, ARTPEC et VAPIX sont des marques déposées d'Axis AB dans différentes juridictions. Toutes les autres marques sont la propriété de leurs détenteurs respectifs.Nous nous réservons le droit d'effectuer des modifications sans préavis.