AXIS Q1809-LE Bullet Camera

All-in-One-Kamera mit 41-MP-Auflösung für hervorragende Detailgenauigkeit

Diese für den Außenbereich geeignete All-in-One Bullet-Kamera basiert auf einem dualen AXIS System-on-Chip und bietet eine hervorragende Auflösung von 41 MP. Und ein 4/3"-Bildsensor sorgt für außergewöhnliche Leistung bei dunklen Lichtbedingungen. Sie ist mit einem Weitwinkelobjektiv für große Areale oder mit Teleobjektiv für Überwachung aus der Ferne erhältlich. Die in einem robusten Aluminiumgehäuse untergebrachte Kamera verfügt über einen Montagearm für eine einfache Installation. Außerdem sorgt eine geräumige Backbox für eine sichere Verkabelung. Axis Edge Vault, eine hardwarebasierte Cybersicherheits-Plattform, schützt das Gerät und bietet sichere Schlüsselspeicherung und -operationen mit Zertifizierung nach FIPS 140-3 Stufe 3. Zudem ermöglicht der PoE-Ausgang den Anschluss und die Stromversorgung eines weiteren Geräts ohne zusätzliche Verkabelung.

- **Anschlussfertiges Gerät, vorgerüstet für den Einsatz im Außenbereich**
- **Überragende Bildqualität in 8K**
- **Hoch lichtempfindlicher 4/3"-Sensor**
- **Canon-Weitwinkelobjektiv oder Teleobjektiv**
- **Integrierte Cybersicherheitsfunktionen dank Axis Edge Vault**

IT-Sicherheitskennzeichen
Bundesamt für Sicherheit in der Informationstechnik

Der Hersteller versichert:
Das Produkt entspricht den Anforderungen des BSI.

Das BSI informiert:
Aktuelles zum Produkt
bsi.bund.de/it-sik/03103

AXIS Q1809-LE Bullet Camera

Kamera

Modell
AXIS Q1809-LE
AXIS Q1809-LE 150 mm

Bildsensor
4/3" CMOS RGB mit Vollbildverfahren
Pixelgröße 2,315 µm

Objektiv
24-mm-Objektiv:
Vario-Fokus, 12 bis 24 mm, F2.0 bis 3.0
8K
Horizontales Sichtfeld: 90°–44°
Vertikales Sichtfeld: 49°–25°
41 MP
Horizontales Sichtfeld: 87°–42°
Vertikales Sichtfeld: 64°–32°
Minimaler Fokusabstand: 1,4 m
Zoom- und Fokusfernsteuerung, P-Iris-Steuerung
150-mm-Objektiv:
Vario-Fokus, 50–150 mm, F4.0
8K
Horizontales Sichtfeld: 21° bis 7°
Vertikales Sichtfeld: 12° bis 4°
41 MP
Horizontales Sichtfeld: 20° bis 6.6°
Vertikales Sichtfeld: 15° bis 5°
Minimaler Fokusabstand: 5 m
Zoom- und Fokusfernsteuerung, P-Iris-Steuerung

Tag und Nacht
Automatisch entfernbarer Infrarot-Sperrfilter im Tag-Modus und IR-Durchlassfilter (Wellenlänge 800–900 nm) im Nacht-Modus

Minimale Ausleuchtung
24-mm-Objektiv:
Farbe: 0,12 Lux bei 50 IRE, F2.0
S/W: 0,02 Lux bei 50 IRE F2.0
0 Lux mit aktivierter IR-Beleuchtung
150-mm-Objektiv:
Farbe: 0,2 Lux bei 50 IRE, F4.0
S/W: 0,04 Lux bei 50 IRE, F4.0
0 Lux mit aktivierter IR-Beleuchtung

Verschlusszeit
4:3: 1/10500 s bis 2 s
16:9: 1/15500 s bis 2 s

Ausrichtung der Kamera
Schwenken ±180°, Neigen 0° bis -90°, Drehen -90° bis 270°

System-on-Chip (SoC)

Modell
ARTPEC-8 (x2)

Speicher
4096 MB RAM (2x), 8192 MB Flash

Rechenleistung
Deep Learning Processing Unit (DLPU)

Video

Videokomprimierung
H.264 (MPEG-4 Part 10/AVC) Baseline-, Main- und High-Profile
H.265 (MPEG-H Teil 2/HEVC) Main Profile[1]
Motion JPEG

Auflösung
4:3: 7424x5568
16:9: 7680x4320
21:9: 7680x3240

Bildfrequenz
Bis zu 30 Bilder pro Sekunde (60/50 Hz) im 8K-Modus
Bis zu 15 Bilder pro Sekunde (50/60 Hz) im 41-MP-Modus

Video-Streaming
Bis zu 20 einzelne und konfigurierbare Videostreams[2]
Axis Zipstream technology in H.264 und H.265
Steuerbare Bildfrequenz und Bandbreite
VBR/ABR/MBR H.264/H.265
Modus für geringe Verzögerung
Indikator für Video-Streaming

Signal-Rausch-Verhältnis
>55 dB

WDR
Dynamischer Kontrast

1. *Aufgrund der hohen Auflösung des AXIS Q1809-LE ist H.265 das empfohlene Encoder-Format.*
2. *Für eine optimale benutzerfreundliche Darstellung, Netzwerkbandbreite und Speicherausnutzung empfehlen wir maximal 3 einzelne Videostreams pro Kamera oder Kanal. Einzelne Videostreams können mittels Multicast- oder Unicast-Verfahren über die integrierte Reuse-Funktion zur Mehrmalnutzung an mehrere Video-Clients im Netzwerk übertragen werden.*

Streaming mit mehreren Ansichten
Bis zu acht einzeln zuschneidbare Sichtbereiche

Rauschunterdrückung
Raumfilter (2D-Geräuschreduktion)
Zeitfilter (3D-Rauschunterdrückung)

Bildeinstellungen
Sättigung, Kontrast, Helligkeit, Schärfe, Weißabgleich, Tag-Nacht-Grenzschaltung, lokaler Kontrast, Tone-Mapping, Belichtungsart, Belichtungsbereiche, Entnebelung, Tonnenverzeichnungskorrektur, Komprimierung, Bildspiegelung, Text- und Bild-Overlay, dynamisches Text- und Bild-Overlay, Privatzonenmasken, polygone Privatzonen-Maskierung
Szenenprofile: Forensisch, belebt

Bildverarbeitung
Axis Zipstream, Lightfinder, OptimizedIR

Schwenken/Neigen/Zoomen
Digitales PTZ

Audio

Merkmale
Automatische Verstärkungsregelung
Lautsprecherkopplung
Spectrum Visualizer[3]
Grafischer 10-Band-Equalizer für den Audioeingang

Eingang
Eingang für externes unsymmetrisches Mikrofon, optional mit 5-V-Einspeisung
Digitaleingang, optional mit 12-V-Ringleistung
Unsymmetrischer Leitungseingang
Mikrofonkopplung

Ausgang
Ausgang über Lautsprecherkoppelung

Codierung
24 Bit LPCM, AAC-LC 8/16/32/44,1/48 kHz, G.711 PCM 8 kHz, G.726 ADPCM 8 kHz, Opus 8/16/48 kHz
Konfigurierbare Bitrate

Netzwerk

Netzwerkprotokolle
IPv4, IPv6 USGv6, ICMPv4/ICMPv6, HTTP, HTTPS[4], HTTP/2, TLS[4], QoS Layer 3 DiffServ, FTP, SFTP, CIFS/SMB, SMTP, mDNS (Bonjour), UPnP®, SNMP v1/v2c/v3 (MIB-II), DNS/DNSv6, DDNS, NTP, NTS, PTP, RTSP, RTP, SRTP/RTSPS, TCP, UDP, IGMPv1/v2/v3, RTCP, ICMP, DHCPv4/v6, ARP, SSH, NTCIP, LLDP, CDP, MQTT v3.1.1, Secure syslog (RFC 3164/5424, UDP/TCP/TLS), verbindungslokale Adresse (ZeroConf)

Systemintegration

Anwendungsprogrammierschnittstelle (engl. Application Programming Interface)
Offene API für Softwareintegration, einschließlich VAPIX®, Metadaten und AXIS Camera Application Platform (ACAP). Technische Daten auf *axis.com/developer-community.*
Cloud-Anbindung mit einem Klick
ONVIF®-Profile G, ONVIF®-Profile M, ONVIF®-Profile S und ONVIF®-Profile T, technische Daten auf *onvif.org*

Videoverwaltungssysteme
Kompatibel mit AXIS Camera Station Edge, AXIS Camera Station Pro und Video Management Software von Axis Partnern, erhältlich unter *axis.com/vms.*

Bildschirm-Bedienelemente
Autofokus
Bildstabilisierung
Wechsel Tag/Nacht
Entnebelung
Indikator für Video-Streaming
Infrarot Beleuchtung
Privatzonenmasken
Medienclip

Edge-to-Edge
Mikrofonkopplung
Lautsprecherkopplung

3. *Funktion verfügbar mit ACAP*
4. *Dieses Produkt enthält Software, die vom OpenSSL Project zur Verwendung im OpenSSL Toolkit. (openssl.org) entwickelt wurde, sowie kryptografische Software, die von Eric Young (eay@cryptsoft.com) geschrieben wurde.*

Ereignisbedingungen
Gerätestatus: Über- oder Untertemperatur, IP-Adresse gesperrt, IP-Adresse gelöscht, aktiver Livestream, Netzwerkausfall, neue IP-Adresse, Ringstrom-Überspannungsschutz, Systembereitschaftszeit, Betriebstemperatur im Sollbereich
Digitalaudio Digitales Signal enthält Axis Metadaten, digitales Signal hat ungültige Abtastrate, digitales Signal fehlt, digitales Signal in Ordnung
Edge Storage: Laufende Aufzeichnung, Speicherstörung, Erkennung von Speicherproblemen
I/O: digitaler Eingang ist aktiv, manueller Auslöser, virtueller Eingang
MQTT: statuslos
Geplant und wiederkehrend: Zeitplan
Video: Durchschnittlicher Bitratenabfall, Tag/Nacht-Modus, Manipulation

Ereignisaktionen
Tag/Nacht-Modus
Entnebelung
I/O
Lichtstärke
Bilder: FTP, HTTP, HTTPS, SFTP, E-Mail-Benachrichtigung und Netzwerk
MQTT
Benachrichtigung über: HTTP, HTTPS, TCP und E-Mail
Overlay-Text
Aufzeichnungen
Sicherheit: Löschen der Konfiguration
Senden von SNMP-Trap-Nachrichten
Video-Clips: FTP, HTTP, HTTPS, SFTP, E-Mail-Benachrichtigung und Netzwerk

Eingebaute Installationshilfen
Pixelzähler, Zoom - und Fokusfernsteuerung, Remote-Fokus, Nivellierraster, Nivellierhilfe

Analysefunktionen

Anwendungen
Eingeschlossen
AXIS Video Motion Detection, aktiver Manipulationsalarm, Audioerfassung
Unterstützt
Unterstützt AXIS Camera Application Platform zur Installation von Anwendungen anderer Hersteller. Siehe dazu *axis.com/acap*

Zulassungen

Produktkennzeichnungen
CSA, UL/cUL, CE, KC, EAC, VCCI, RCM

Lieferkette
Entspricht TAA

EMV
CISPR 35, CISPR 32 Class A, EN 55035, EN 55032 Class A, EN 50121-4, EN 61000-6-1, EN 61000-6-2
Australien/Neuseeland: RCM AS/NZS CISPR 32 Klasse A
Kanada: ICES(A)/NMB(A)
Japan: VCCI Klasse A
Korea: KS C 9835, KS C 9832 Class A
USA: FCC Teil 15 Abschnitt B Klasse A
Bahnanwendungen: IEC 62236-4

Sicherheit
CAN/CSA C22.2 Nr. 62368-1 Ausg. 3, IEC/EN/UL 62368-1 ed. 3, IEC/EN 62471 Risikogruppe 2, IS 13252

Umgebung
IEC 60068-2-1, IEC 60068-2-2, IEC 60068-2-6, IEC 60068-2-14, IEC 60068-2-27, IEC 60068-2-78, IEC/EN 60529 IP66/P67, IEC/EN 62262 IK10 (Gehäuse), IK08 (Glas), NEMA 250 Typ 4X, NEMA TS 2 (2.2.7-2.2.9)

Netzwerk
NIST SP500-267

Cybersicherheit
ETSI EN 303 645, BSI IT-Sicherheitskennzeichen, FIPS 140

Cybersicherheit

Edge-Sicherheit
Software: Signiertes OS, Verzögerungsschutz gegen Brute-Force-Angriffe, Digest-Authentifizierung und OAuth 2.0 RFC6749 Client Credential Flow/OpenID Authorization Code Flow für zentrales ADFS-Kontomanagement, Kennwortschutz, Axis Kryptographie-Modul (FIPS 140-2 Stufe 1)
Hardware: Axis Edge Vault Cybersicherheitsplattform Secure Element (CC EAL 6+, FIPS 140–3 Level 3), System-on-Chip-Sicherheit (TEE), Axis Geräte-ID, sicherer Schlüsselspeicher, signierte Videos, sicherer Systemstart, verschlüsseltes Dateisystem (AES-XTS-Plain64 256Bit)

Netzwerksicherheit
IEEE 802.1x (EAP-TLS, PEAP-MSCHAPv2)[5], IEEE 802.1AE (MACsec PSK/EAP-TLS), IEEE 802.1AR, HTTPS/HSTS[5], TLS v1.2/v1.3[5], Network Time Security (NTS), X.509 Certificate PKI, hostbasierte Firewall

5. *Dieses Produkt enthält Software, die vom OpenSSL Project zur Verwendung im OpenSSL Toolkit. (openssl.org) entwickelt wurde, sowie kryptografische Software, die von Eric Young (eay@cryptsoft.com) geschrieben wurde.*

Dokumentation
AXIS OS Hardening Guide
Axis Richtlinie zum Schwachstellenmanagement
Axis Security Development Model
AXIS OS Software Bill of Material (SBOM)
Diese Dokumente stehen unter *axis.com/support/cybersecurity/resources* zum Download bereit.
Weitere Informationen zum Axis Cybersicherheitssupport finden Sie auf *axis.com/cybersecurity*

Allgemeines

Gehäuse
Schutzart IP66, IP67 und NEMA 4X
Stoßfestes Aluminiumgehäuse IK10 mit integrierten Entfeuchtungsmembranen, stoßfeste Frontscheibe IK08, Wetterschutz mit schwarzer Blendschutzbeschichtung
Farbe: White NCS S 1002-B, Black NCS S 9000-N
Anweisungen zum Umlackieren finden Sie auf der Supportseite des Produkts. Informationen über die Auswirkung auf die Gewährleistung finden Sie auf *axis.com/warranty-implication-when-repainting*

Stromversorgung
Power over Ethernet (PoE) IEEE 802.3at, Typ 2 Klasse 4, normal 18,9 W, max. 25,5 W
Power over Ethernet (PoE) IEEE 802.3bt Typ 3 Klasse 6, normal 18,9 W, max. 51 W
Midspan 60 W, IEEE 802.3bt Type 3 Class 6, erforderlich als PoE-Ausgang IEEE 802.3at Type 2 Class 4 (30 W) für Nebengeräte
10–28 V DC, normal 17,6 W, max. 35 W
20–24 V AC, normal 25 VA, max. 33 VA
Merkmale: Leistungsprofile, Strommesser

Anschlüsse
Netzwerk: Geschirmter PoE-Ausgang RJ-45 10BASE-T/100BASE-TX/1000BASE-T PoE, RJ45 1000BASE-T zur Stromversorgung externer PoE-Geräte
I/O: Vierpoliger Anschlussblock 2,5 mm für einen Alarmeingang und einen Ausgang
Audio: Eingang Mikrofon/Audio, 3,5 mm
Stromversorgung: Gleichstromeingang

Infrarot-Beleuchtung
24 -mm-Objektiv: OptimizedIR mit energieeffizienten, langlebigen IR-LEDs, Wellenlänge 850 nm, und weißer LED-Kombination
Mindestens 60 m Reichweite (szeneabhängig)
150-mm-Objektiv: OptimizedIR mit energieeffizienten IR-LEDs, Wellenlänge 850 nm
Reichweite mindestens 100 m (szeneabhängig)

Lagerung
Unterstützt SD-Speicherkarten des Typs microSD, microSDHC und microSDXC
Unterstützt SD-Speicherkartenverschlüsselung (AES-XTS-Plain64 256bit)
Aufzeichnung auf NAS (Network Attached Storage)
Empfehlungen zu SD-Speicherkarten und NAS-Speichern finden Sie auf *axis.com*

Betriebsbedingungen
Temperatur mit 30 W: -20 °C bis +55 °C
Temperatur mit 60 W: -40 °C bis +55 °C
Maximale Temperatur gemäß NEMA TS 2 (2.2.7): 74 °C
Luftfeuchtigkeit: 10 bis 100 % rF (kondensierend)
Windlast (nachhaltig): 60 m/s (134 mph)

Lagerbedingungen
Temperatur: -40 °C bis +65 °C (-40 °F bis +149 °F)
Luftfeuchtigkeit: 5 bis 95 % rF (nicht kondensierend)

Abmessungen
Die Gesamtabmessungen des Produkts sind dem Maßbild in diesem Datenblatt zu entnehmen.
24-mm-Objektiv: Effektive Projektionsfläche (EPA): 0,0455 m^2
150-mm-Objektiv: Effektive Projektionsfläche (EPA): 0,0478 m^2

Gewicht
Kamera mit 24 mm Objektiv: 3,4 kg
Kamera mit 150 mm Objektiv: 3,2 kg

Inhalt des Kartons
Kamera, Installationsanleitung, Steckverbinder für Anschlussblock, RJ-45-Kabel, Anschlussschutz, Kabeldichtungen, Eigentümer-Authentifizierungsschlüssel

Optionales Zubehör
AXIS T8415 Wireless Installation Tool
AXIS Surveillance Cards
For more accessories, go to *axis.com/products/axis-q1809-le#accessories*

System-Tools
AXIS Site Designer, AXIS Device Manager, Produkt-Auswahlhilfe, Zubehör-Auswahlhilfe, Objektivrechner
Erhältlich auf *axis.com*

Sprachen
Englisch, Deutsch, Französisch, Spanisch, Italienisch, Russisch, Chinesisch (vereinfacht), Japanisch, Koreanisch, Portugiesisch, Polnisch, Chinesisch (traditionell), Niederländisch, Tschechisch, Schwedisch, Finnisch, Türkisch, Thailändisch, Vietnamesisch

Gewährleistung
Informationen zur fünfjährigen Gewährleistung finden Sie auf *axis.com/warranty*

Artikelnummern
Abrufbar unter *axis.com/products/axis-q1809-le#part-numbers*

Nachhaltigkeit

Substanzkontrolle
PVC-frei, BFR/CFR-frei gemäß JEDEC/ECA JS709
RoHS gemäß RoHS-Richtlinie 2011/65/EU und 2015/863 sowie Standard EN IEC 63000:2018
REACH gemäß Verordnung (EG) Nr. 1907/2006.
Informationen zu SCIP UUID finden Sie auf *echa.europa.eu*

Material
Kunststoffanteil aus nachwachsenden Rohstoffen: 65 % (bio-basiert)
Auf Konfliktmineralien gemäß OECD-Leitfaden überprüft
Weitere Informationen zum Thema Nachhaltigkeit bei Axis finden Sie auf *axis.com/about-axis/sustainability*

Verantwortung für die Umwelt
axis.com/environmental-responsibility
Axis Communications nimmt am UN Global Compact teil. Weitere Informationen hierzu finden Sie auf *unglobalcompact.org*

Erfassen, Beobachten, Erkennen, Identifizieren (Detect, Observe, Recognize, Identify – DORI)

Q1809-LE

	DORI-Definition	Entfernung (Weitwinkel)	Entfernung (Tele)
Erfassen	25 px/m (8 px/ft)	210,8 m	407,1 m
Beobachten	63 px/m (19 px/ft)	83,6 m	161,6 m
Wiedererkennen	125 px/m (38 px/ft)	42,2 m (138,4 ft)	81,4 m
Identifizieren	250 px/m (76 px/ft)	21,0 m	40,7 m

Q1809-LE 150 mm

	DORI-Definition	Entfernung (Weitwinkel)	Entfernung (Tele)
Erfassen	25 px/m (8 px/ft)	853,8 m	2551,6 m
Beobachten	63 px/m (19 px/ft)	338,8 m	1012,6 m
Wiedererkennen	125 px/m (38 px/ft)	170,8 m	510,2 m
Identifizieren	250 px/m (76 px/ft)	85,4 m	255,2 m

Die Berechnung der DORI-Werte erfolgt nach der Norm EN-62676-4 anhand der Pixeldichte für verschiedene Anwendungsfälle. Bei der Berechnung wird die Bildmitte als Bezugspunkt verwendet, um die Objektivverzeichnung zu berücksichtigen. Die Möglichkeit, Personen oder Objekte zu erkennen oder zu identifizieren, hängt von Faktoren wie Objektbewegung, Videokomprimierung, Lichtverhältnissen und Kamerafokus ab. Verwenden Sie bei der Planung Ränder. Die Pixeldichte variiert im Bild. Die berechneten Werte können sich von den Entfernungen in der realen Welt unterscheiden.

Maßzeichnungen

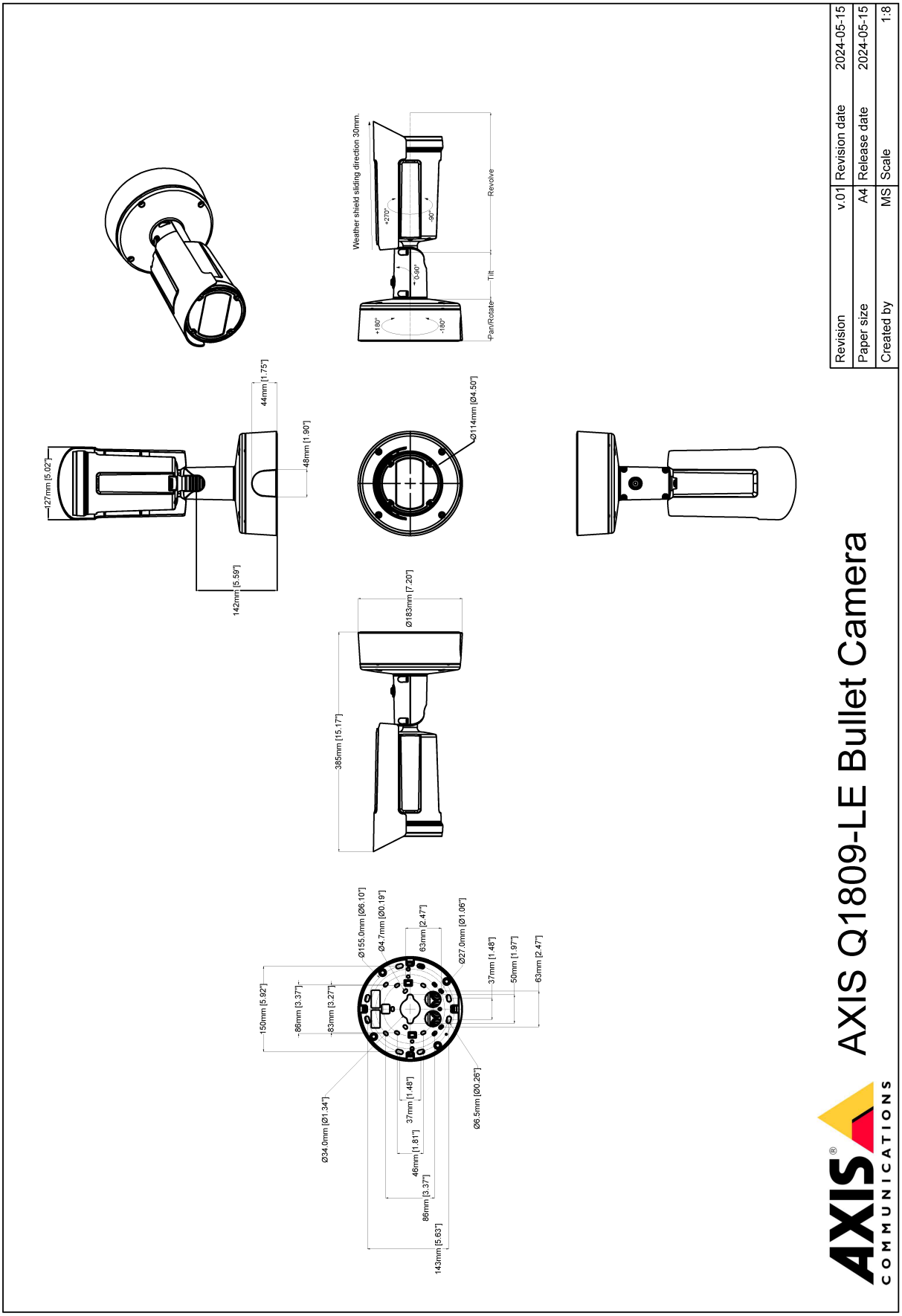

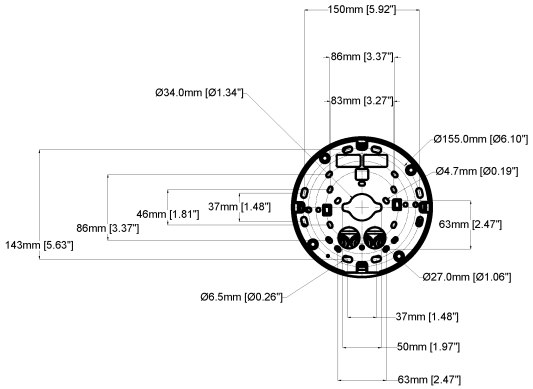

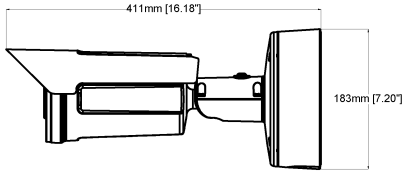

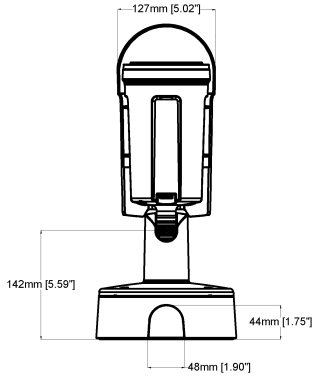

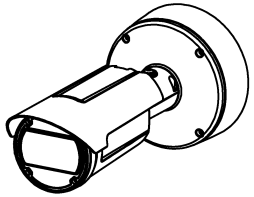

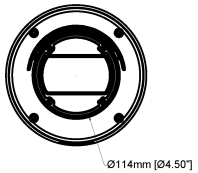

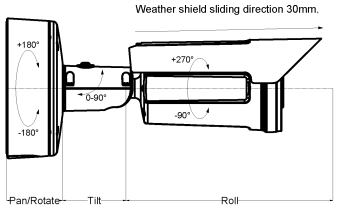

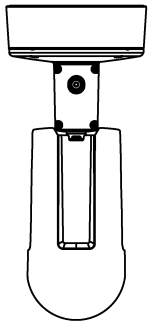

AXIS Q1809-LE Bullet Camera 150 mm

Revision	v.01	Revision date	2024-05-15
Paper size	A4	Release date	2024-05-15
Created by	MS	Scale	1:8

© 2024 Axis Communications

Hervorgehobene Funktionen

Axis Edge Vault

Axis Edge Vault ist die hardwarebasierte Cybersicherheitsplattform zum Schutz des Axis Geräts. Sie bildet die Grundlage für jedweden sicheren Betrieb und bietet Funktionen zum Schutz der Identität des Geräts, zur Sicherung seiner Integrität und zum Schutz vertraulicher Daten vor unbefugtem Zugriff. Beispielsweise sorgt der **sichere Systemstart** dafür, dass ein Gerät nur mit **signiertem Betriebssystem** gestartet werden kann. Dies verhindert konkrete Manipulationen der Bereitstellungskette. Ein Gerät mit signiertem Betriebssystem kann außerdem neue Geräte-Software validieren, bevor es zulässt, dass sie installiert wird. Und hinsichtlich der Sicherheit ist der **sichere Schlüsselspeicher** der entscheidende Faktor für den Schutz kryptografischer Daten, die für die sichere Kommunikation (IEEE 802.1X, HTTPS, Axis Geräte-ID, Schlüssel für die Zutrittskontrolle usw.) verwendet werden, vor einem Missbrauch bei Sicherheitsverletzungen. Der sichere Schlüsselspeicher wird über ein gemäß dem Common Criteria oder FIPS 140 zertifiziertes, hardwarebasiertes, kryptografisches Rechenmodul bereitgestellt.

Darüber hinaus stellen signierte Videos sicher, dass Videobeweise als fälschungssicher eingestuft werden können. Jede Kamera fügt dem Videostream mithilfe einer Signatur einen eindeutigen, im sicheren Schlüsselspeicher gespeicherten Schlüssel hinzu. Dadurch kann das Video zur Axis Kamera zurückverfolgt werden, von der es stammt.

Weitere Informationen zu Axis Edge Vault finden Sie unter *axis.com/solutions/edge-vault*.

Elektronische Bildstabilisierung

Die elektronische Bildstabilisierung (EIS) sorgt für ein flüssiges Video in Situationen, in denen eine Kamera Erschütterungen ausgesetzt ist. Integrierte Gyroskopsensoren erfassen kontinuierlich Bewegungen und Vibrationen der Kamera und stellen das Bild automatisch ein, um stets die Details zu erfassen, die Sie benötigen. Elektronische Bildstabilisierung beruht auf verschiedenen Algorithmen zur Modellierung der Kamerabewegung, die zur Bildkorrektur verwendet werden.

Lightfinder

Die Axis Lightfinder-Technologie liefert selbst bei nahezu vollständiger Dunkelheit hochauflösende, farbgetreue Videobilder mit nur minimaler Bewegungsunschärfe. Durch das Entfernen von Rauschen macht Lightfinder dunkle Bereiche in einer Szene sichtbar und erfasst auch bei sehr schwachem Licht Einzelheiten. Mit Lightfinder unterscheiden Kameras die Farbe bei schwachem Licht besser als das menschliche Auge. Farben tragen bei der Videoüberwachung entscheidend zur Erkennung von Personen, Objekten oder Fahrzeugen bei.

OptimizedIR

Axis OptimizedIR bietet eine einzigartige und leistungsstarke Kombination aus Kameraintelligenz und hoch entwickelter LED-Technologie, woraus sich unsere fortschrittlichsten kameraintegrierten IR-Lösungen für völlige Dunkelheit ergeben. Bei unseren Pan-Tilt-Zoom (PTZ)-Kameras mit OptimizedIR passt sich der IR-Strahl automatisch an und wird beim Herein- und Herauszoomen breiter oder schmaler, um sicherzustellen, dass das gesamte Sichtfeld immer gleichmäßig ausgeleuchtet wird.

Zipstream

Die Axis Zipstream Technology verringert den Bedarf an Bandbreite und Speicherplatz um teilweise mehr als 50 %. Kritische forensische Details bleiben dabei erhalten. Zipstream arbeitet darüber hinaus mit drei intelligenten Algorithmen, die sicherstellen, dass relevante forensische Informationen identifiziert, aufgezeichnet und mit voller Bildauflösung und Bildrate übertragen werden.

Weitere Informationen finden Sie auf *axis.com/glossary*

© 2024 – 2026 Axis Communications AB. AXIS COMMUNICATIONS, AXIS, ARTPEC und VAPIX sind in verschiedenen Jurisdiktionen eingetragene Marken von Axis AB. Alle anderen Marken sind Eigentum ihrer jeweiligen Inhaber.Wir behalten uns das Recht auf Änderungen ohne Vorankündigung vor.