AXIS D2122-VE Radar

Solution multicouche innovante avec son champ de vision à 180°, disponible 24 heures sur 24, 7 jours sur 7

Basé sur la technologie ARTPEC-9, ce radar innovant offre un champ de détection horizontal de 180 ° et assure une classification précise grâce à l'intelligence artificielle sur de vastes zones, 24 heures sur 24, 7 jours sur 7. Il fonctionne de manière autonome ou intégré à certaines caméras PTZ ARTPEC-9 pour activer la fusion radar-vidéo de pointe entre les deux dispositifs. Cette approche à plusieurs niveaux garantit une efficacité maximale grâce à des données plus riches et à de meilleurs outils d'aide à la décision. L'AXIS D2122-VE utilise la même interface de montage que les caméras PTZ d'Axis, ce qui facilite son installation. Sa consommation d'énergie est faible et, grâce à la prise en charge de la sortie PoE, aucun câble supplémentaire n'est nécessaire. De plus, il peut déclencher des actions automatisées sur d'autres périphériques, comme l'activation d'une sirène-stroboscope.

- > Zone de reconnaissance humaine de 20 000 m² (215 000 pieds carrés)
- > Zones de reconnaissance en forme de boîte pour un champ de vision efficace
- > Intégration approfondie avec certaines caméras PTZ
- > Possibilité de fusion radar-vidéo
- > Conçu pour simplifier la connectivité

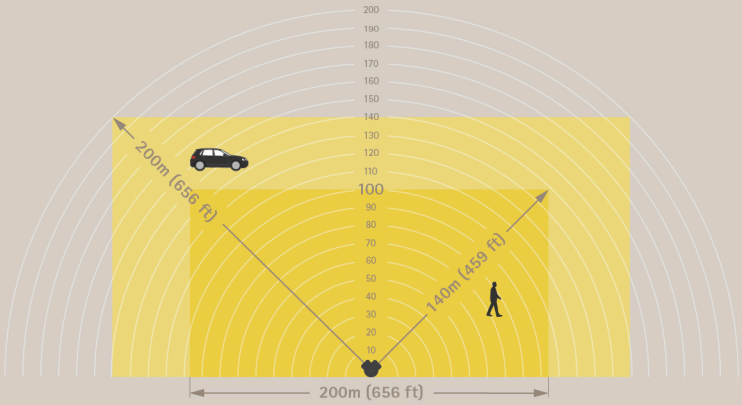

FIPS 140-3 Inside #5139

AXIS D2122-VE Radar

Variantes
AXIS D2122-VE Radar noir
AXIS D2122-VE Radar blanc

Radar

Profils
Surveillance de zone

Capteur
FMCW (onde continue modulée en fréquence)

Données objets
Type d'objet (classes : humains, véhicules, inconnu), plage, direction, vitesse

Fréquence
24,05 - 24,25 GHz

Puissance de transmission RF
<100 mW (EIRP)
Sans licence. Ondes radio inoffensives.

Hauteur de montage recommandée
4–10 m (13-33 pi)[1]

Zone de reconnaissance
Profil de surveillance de zone : jusqu'à 140 m (450 pi.) pour la détection d'une personne.[2] Pour une illustration, veuillez consulter la première page.

Portée de détection
Profil de surveillance de zone : jusqu'à 200 m (650 pi.) pour la détection d'un véhicule.[2] Pour une illustration, veuillez consulter la première page.

Vitesse radiale
Profil de surveillance de zone : jusqu'à 80 km/h (50 mph)

Champ de détection
Horizontal : 180°

Précision de vitesse
+/- 2 km/h (1,25 mph)

Précision de distance
Profil de surveillance de zone : 0,9 m (3 pi)

Précision angulaire
< 0,5°

Différenciation spatiale
3 m[3]

Taux d'actualisation des données
6,67 Hz

Champ de vision
Profil de surveillance de zone : 20 000 m^2 (215 000 pi^2) pour les personnes
39 000 m^2 (421 000 pi^2) pour les véhicules

Zone de coexistence
Bande de fréquence : 24 GHz
Rayon : 500 m (1640 pi)
Nombre de radars recommandé : jusqu'à 12

Contrôles radar
Zones de détection multiples, détection de passage avec une ou deux lignes, zones d'exclusion avec filtres pour les objets passagers, vitesse des objets, type d'objet, durée du déclencheur configurable
Activation/désactivation de la transmission radar, stabilisation de l'image radar, opacité de la grille, opacité de la zone, palette de couleurs, durée de vie des traces, sensibilité de détection, filtre pour objets ondulants, filtre pour objets inconnus, étalonnage de la carte de référence avec options d'échelle, de panoramique et de zoom

Système sur puce

Modèle
ARTPEC-9

Flash
RAM de 2 Go, mémoire flash de 8 Go

Capacités de calcul
Processeur de deep learning (DLPU)

1. *La hauteur de montage affecte la portée de détection. Pour en savoir plus, reportez-vous au manuel d'utilisation sur axis.com.*
2. *Mesuré à une hauteur de montage de 5 . Pour en savoir plus, reportez-vous au manuel d'utilisation sur axis.com.*
3. *Distance minimale entre objets mobiles.*

Vidéo

Compression vidéo
Profils de base, principal et High profile H.264 (MPEG-4 Partie 10/AVC)
Profil principal H.265 (MPEG-H Partie 2/HEVC)
AV1
Motion JPEG

Résolution
16:9 : de 1920 x 1080 à 320 x 200
4:3: 1440 x 1080 à 160 x 120

Fréquence d'image
Jusqu'à 10 ips (50/60 Hz) à toutes les résolutions

Flux vidéo
Jusqu'à 20 flux vidéo uniques et configurables[4]
Axis Zipstream technology en H.264 et H.265
Fréquence d'images et bande passante contrôlables
H.264/H.265 VBR/ABR/MBR
Mode faible latence
Indicateur de diffusion vidéo

Réseau

Protocoles réseau
IPv4, IPv6 USGv6, ICMPv4/ICMPv6, HTTP, HTTPS[5], HTTP/2, TLS[5], QoS Layer 3 DiffServ, FTP, SFTP, CIFS/SMB, SMTP, mDNS (Bonjour), UPnP®, SNMP v1/v2c/v3 (MIB-II), DNS/DNSv6, DDNS, NTP, NTS, PTP, RTSP, RTP, SRTP/RTSPS, TCP, UDP, IGMPv1/v2/v3, RTCP, ICMP, DHCPv4/v6, ARP, SSH, LLDP, CDP, MQTT v3.1.1, Syslog sécurisé (RFC 3164/5424, UDP/TCP/TLS), Adresse lien-local (sans configuration)

Intégration système

Application Programming Interface (interface de programmation d'applications)
API ouverte pour l'intégration de logiciels, avec VAPIX® et plateforme d'applications (ACAP) pour caméras AXIS ; caractéristiques disponibles sur *axis.com/developer-community.*
Connexion au cloud en un clic
Profil G ONVIF®, Profil M ONVIF®, Profil S ONVIF® et Profil T ONVIF®, caractéristiques disponibles sur *onvif.org*

Systèmes de gestion vidéo
Compatible avec AXIS Camera Station Pro, et les logiciels de gestion vidéo des partenaires Axis disponibles sur *axis.com/vms*.

Commandes à l'écran
Lire le clip multimédia

Edge-to-Edge
Appairage du microphone
Appairage du haut-parleur
Appairage de la caméra
Appairage sirène et luminosité

Conditions de l'événement
Application
Statut des périphériques: au dessus/en dessous/dans les limites de la plage de température de fonctionnement, adresse IP bloquée/supprimée, flux de données vidéo en direct actif, réseau perdu, nouvelle adresse IP, système prêt
Stockage local: enregistrement en cours, interruption du stockage, problèmes d'état du stockage détectés
E/S: déclenchement manuel, entrée virtuelle active
MQTT: Client MQTT connecté
Programmés et récurrents : programme

Déclenchement d'actions en cas d'événement
Éclairage: utiliser des lumières, utiliser des lumières tant que la règle est active
Voyants LED: LED d'état clignotante, LED d'état clignotante tant que la règle est active
MQTT: envoi du message de publication MQTT
Notification : HTTP, HTTPS, TCP et e-mail
Incrustation de texte
Radar: bande de LED dynamique, suivi automatique radar, détection radar
Sécurité: effacer la configuration
Messages trap SNMP: envoyer, envoyer tant que la règle est active
Images ou clips vidéo : FTP, SFTP, HTTP, HTTPS, partage de réseau et e-mail

Flux de données
Métadonnées radar avec position relative, position GPS [6], vitesse, direction et type d'objet

Aides à l'installation intégrées
Étalonnage de la carte de référence, capteur d'angle d'inclinaison, position GPS

4. *Nous recommandons 3 flux vidéo uniques au maximum par caméra ou canal, pour une expérience utilisateur optimisée, la bande passante réseau et l'utilisation du stockage. Un flux vidéo unique peut être diffusé à de nombreux clients vidéo sur le réseau via une méthode de transport multicast ou unicast via une fonction de réutilisation de flux intégrée.*
5. *Ce produit comprend des logiciels développés par le projet OpenSSL pour une utilisation dans la boîte à outils OpenSSL (openssl.org/), ainsi qu'un logiciel de cryptographie développé par Eric Young (eay@cryptsoft.com).*
6. *Saisissez manuellement la localisation GPS du radar pour obtenir la localisation GPS des objets dans le flux de données.*

Fonctions d'analyse

Applications
Compatible
AXIS Radar Autotracking pour PTZ (Slew-to-Cue)
Pour obtenir une liste complète des caméras prises en charge, consultez *axis.com/products/axis-radar-autotracking*
Prise en charge d'AXIS Camera Application Platform permettant l'installation d'applications tierces, voir *axis.com/acap*

Agréments

Marquages de produit
CE, CRA, CRC, ENACOM, FCC, ICASA, MIC Telecom, MOC, MTC, RATEL, RCM, RSM, SUBTEL, UL, URSE, VCCI, WPC

Chaîne d'approvisionnement
Conforme aux exigences de la TAA

CEM
EN 55035, EN 55032 Classe B, EN 50121-4, EN 61000-6-1, EN 61000-6-2
États-Unis : FCC partie 15 - Sous-partie B, Classe B
Transport ferroviaire : IEC 62236-4

Protection
CAN/CSA C22.2 n° 62368-1 éd. 3, IEC/EN 62368-1 éd. 3, EN 62311

Environnement
IEC 60068-2-1, IEC 60068-2-2, IEC 60068-2-6, IEC 60068-2-14, IEC 60068-2-27, IEC 60068-2-78, IEC/EN 60529 IP66/IP67, IEC/EN 62262 IK09/IK10, ISO 21207 (Méthode B), ISO 4892-2, ISO 12944-6 C5, NEMA 250 Type 4X, NEMA TS 2 (2.2.7-2.2.9)

Sans fil
EN 300440, EN 301489-1, EN 301489-3, FCC Partie 15 Sous-partie C, RSS-210

Réseau
NIST SP500–267

Cybersécurité
EN 18031-1, ETSI EN 303 645, Label de sécurité informatique BSI, FIPS 140

Cybersécurité

Sécurité locale
Logiciel : SE signé, protection contre les attaques par force brute, authentification Digest et flux d'identifiants client/pour code d'autorisation OAuth 2.0 RFC 6749 OpenID pour la gestion centralisée des comptes ADFS, protection par mot de passe, module cryptographique Axis (FIPS 140-2 niveau 1)
Matériel : Plateforme de cybersécurité Axis Edge Vault Keystore sécurisé : Élément sécurisé (CC EAL 6+, FIPS 140-3 niveau 3), sécurité intégrée sur processeur (TEE) Identifiant du périphérique Axis, vidéo connectée, démarrage sécurisé, système de fichiers crypté (AES-XTS-Plain64 256bit)

Sécurité réseau
IEEE 802.1X (EAP-TLS, PEAP-MSCHAPv2)[7], IEEE 802.1AE (MACsec PSK/EAP-TLS), IEEE 802.1AR, HTTPS/HSTS[7], TLS v1.2/v1.3[7], sécurité de l'heure réseau (NTS), IGC de certification X.509, pare-feu basé sur l'hôte, WPA/WPA2-Enterprise (EAP-TLS, EAP-PEAP/MSCHAPv2)

Documentation
Guide de renforcement de la sécurité d'AXIS OS
Politique de gestion des vulnérabilités d'Axis
Modèle de développement de la sécurité Axis
Facture des matériels du logiciel d'AXIS OS (SBOM)
Pour télécharger des documents, rendez-vous sur *axis.com/support/cybersecurity/resources*
Pour en savoir plus sur la prise en charge de la cybersécurité Axis, rendez-vous sur *axis.com/cybersecurity*

Général

Boîtier
Conforme aux normes IP66/IP67, NEMA 4X et IK10
Boîtier aluminium et plastique
Couleur: blanc NCS S 1002-B
Pour des instructions concernant la peinture, accédez à la page d'assistance du produit. Pour plus d'informations sur l'impact sur la garantie, accédez à *axis.com/warranty-implication-when-repainting*.

7. *Ce produit comprend des logiciels développés par le projet OpenSSL pour une utilisation dans la boîte à outils OpenSSL (openssl.org/), ainsi qu'un logiciel de cryptographie développé par Eric Young (eay@cryptsoft.com).*

Alimentation
Alimentation par Ethernet (PoE) IEEE 802.3bt Type 2 Classe 4
9 W standard, 15 W max.
Pour une sortie PoE IEEE 802.3bt,Type 3 Classe 4, il est nécessaire d'alimenter le radar avec IEEE 802.3bt, Type 4 Classe 8, max. 66 W.
Pour une sortie PoE IEEE 802.3bt, Type 2 Classe 4, il est nécessaire d'alimenter le radar avec IEEE 802.3bt, Type 3 Classe 6, max. 40,5 W.

Connecteurs
Réseau : Câble RJ45 10BASE-T/100BASE-TX/1000BASE-T PoE blindé
Réseau : Sortie blindée RJ45 1000BASE-T PoE pour alimenter un périphérique PoE externe

LED dynamique
Bande de LED dynamique avec voyants LED rouge, vert, bleu et modèles de lumière prédéfinis
Visibilité à la lumière du jour jusqu'à 60 m (197 pi)[8]

Stockage
Compatible avec les cartes microSD/microSDHC/microSDXC
Prise en charge du cryptage des cartes SD (AES-XTS-Plain64 256 bits)
Enregistrement dans un espace de stockage réseau (NAS)
Pour des recommandations sur les cartes SD et le stockage NAS, voir *axis.com*

Conditions de fonctionnement
Température : -40 °C à 60 °C (40 °F à 140 °F)
Humidité : de 10 % à 100 % HR (sans condensation)

Conditions de stockage
Température : -40 °C à 65 °C (-40 °F à 149 °F)
Humidité relative de 5 à 95 % (sans condensation)

Dimensions
Pour obtenir les dimensions hors tout du produit, voir le plan coté dans cette fiche technique.
Surface projetée réelle (EPA) : 0,08 m^2 (0,86 pi^2)

Poids
4200 g (9,3 lb)

Contenu de la boîte
Radar, guide d'installation, tournevis TORX® T20, protection du connecteur, joints de câble, clé d'authentification du propriétaire

Outils système
AXIS Site Designer, AXIS Device Manager, sélecteur de produits, sélecteur d'accessoires
Disponible sur *axis.com*

Langues
Anglais, Allemand, Français, Espagnol, Italien, Russe, Chinois simplifié, Japonais, Coréen, Portugais, Polonais, Chinois traditionnel, Néerlandais, Tchèque, Suédois, Finnois, Turc, Thaï, Vietnamien

Garantie
Garantie de 5 ans, voir *axis.com/warranty*

Références
Disponible sur *axis.com/products/axis-d2122-ve-radar#part-numbers*

Accessoires en option

Installation
AXIS T8415 Wireless Installation Tool

Fixation
AXIS T91 Mounting Accessories, AXIS TQ5001–E Wall-and-Pole Mount, AXIS TQ5301–E Corner Mount

Stockage
AXIS Surveillance Cards

Pour en savoir plus sur les accessoires, allez à *axis.com/products/axis-d2122-ve-radar#compatible-products*

Écoresponsabilité

Contrôle des substances
Sans PVC et sans BFR/CFR conformément à la norme JEDEC/ECA JS709
RoHS conformément à la directive de l'UE RoHS 2011/65/EU et 2015/863 et EN IEC 63000:2018 standard
REACH conformément à (CE) N° 1907/2006. Pour en savoir plus sur l'UUID SCIP, rendez-vous sur *echa.europa.eu*

8. *À la lumière directe du soleil. La portée augmente dans des conditions de faible luminosité.*

Matériaux

Contenu en plastique à base de carbone renouvelable : 69 % (produits bio)
Vérification conformément aux lignes directrices de l'OCDE concernant le devoir de diligence pour les chaînes d'approvisionnement en minerais provenant de zones de conflit
Pour en savoir plus sur le développement durable chez Axis, veuillez aller à *axis.com/about-axis/sustainability*

Responsabilité environnementale

axis.com/environmental-responsibility
Axis Communications est signataire du Pacte mondial des Nations unies ; pour en savoir plus, accédez à *unglobalcompact.org*

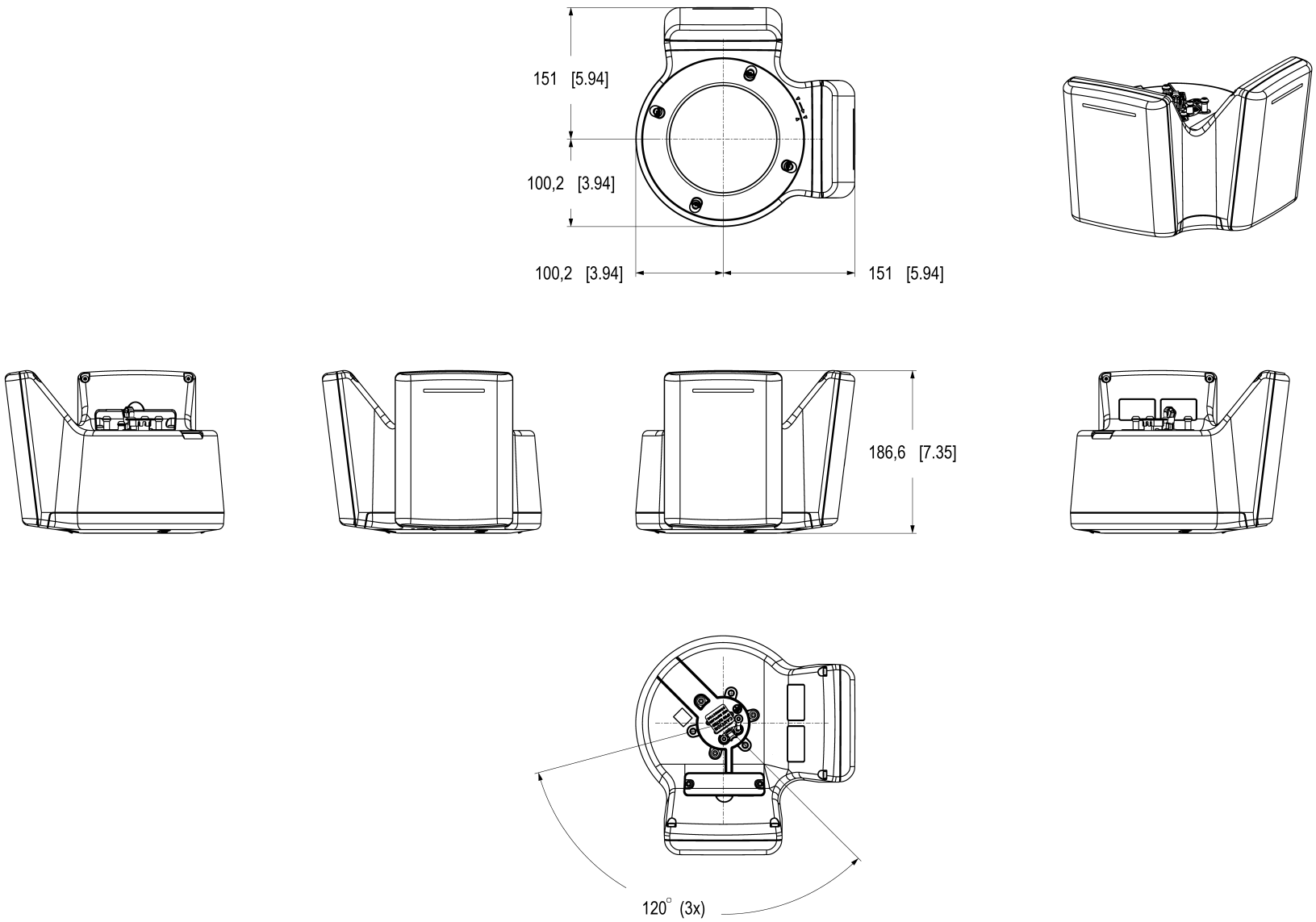

Dimensions in mm [inch]

Date	Version	Scale
2025 May-13	M1.4	1:3
Drawing Number	Size	Sheet
3346027	A2	1(2)

AXIS COMMUNICATIONS

AXIS D2122-VE Radar

© 2025 Axis Communications AB. All rights reserved.

Fonctionnalités en surbrillance

Zones de détection et de reconnaissance en forme de boîte

Nos zones de surveillance innovantes en forme de boîte permettent une planification efficace et optimale du champ de vision, simplifiant ainsi la conception du système. Ces zones garantissent une détection et une classification précises et fiables des objets dans une zone définie, améliorant ainsi les capacités de surveillance.

Grâce à de ces zones en forme de boîte, le radar peut suivre et assurer la surveillance des objets avec précision dans une zone prédéfinie, offrant ainsi une perception complète de la situation et un champ de vision complet. Cette approche optimise le champ de vision, garantissant une surveillance efficace et fiable.

Technologie de fusion radar-vidéo

Notre technologie avancée de fusion radar-vidéo intègre les données provenant de dispositifs radar et de caméras vidéo afin d'offrir des performances de surveillance et de suivi de niveau supérieur. Dans un premier temps, le radar déclenche une détection et classe le résultat à l'aide de l'intelligence artificielle, garantissant ainsi une surveillance fiable de longue portée et dans des conditions environnementales difficiles, 24 heures sur 24, 7 jours sur 7, y compris dans l'obscurité et par mauvais temps. Ensuite, une deuxième couche d'analyse vidéo alimentée par l'IA valide le déclenchement et la classification du radar, puis commence à suivre l'objet. Après validation, le système détermine, sur la base de scénarios prédéfinis, s'il convient d'envoyer une alarme. Cette fusion du radar et de la vidéo améliore la précision globale, minimise les fausses alarmes et offre une connaissance approfondie de la situation, garantissant ainsi une surveillance fiable et efficace en combinant les atouts des deux technologies.

Edge-to-Edge

La technologie bord à bord permet aux périphériques IP de communiquer directement entre eux. Elle offre une fonction d'appairage intelligente entre, par exemple, des caméras Axis et des produits audio ou radar Axis.

Bande de LED dynamique

Cette fonction est disponible dans certains radars Axis. Avec des voyants LED rouge, vert et bleu et des modèles de lumière prédéfinis, elle peut être utilisée pour dissuader, avertir ou informer.

Axis Edge Vault

Axis Edge Vault est la plate-forme de cybersécurité matérielle qui protège les périphériques Axis. Elle constitue la base sur qui reposent toutes les opérations sécurisées et offre des fonctions qui protègent l'identité de l'appareil, préservent son intégrité et protègent les informations sensibles contre tout accès non autorisé. Par exemple, le **démarrage sécurisé** garantit qu'un appareil ne peut démarrer qu'avec un **SE signé**, ce qui empêche toute manipulation physique de la chaîne d'approvisionnement. Avec le système d'exploitation signé, le périphérique est aussi capable de valider un nouveau logiciel de dispositif avant d'accepter son installation. Et le **keystore sécurisé** est un élément clé de la protection des informations cryptographiques utilisées dans le cadre des communications sécurisées (IEEE 802.1X, HTTPS, identifiant de périphérique Axis, clés de contrôle d'accès, etc.) contre toute extraction malveillante en cas de faille. Le keystore sécurisé et des connexions sécurisées sont mis en œuvre via un module de calcul cryptographique basé sur du matériel certifié FIPS 140 et conforme aux critères courants.

En outre, la vidéo signée garantit que les preuves vidéo peuvent être vérifiées comme non falsifiées. Chaque caméra utilise sa clé de signature vidéo unique, stockée en toute sécurité dans le keystore sécurisé, pour ajouter une signature dans le flux de données vidéo permettant de remonter la vidéo à la caméra Axis d'où elle provient.

Pour en savoir plus sur Axis Edge Vault, rendez-vous sur *axis.com/solutions/edge-vault*.

Pour en savoir plus, voir *axis.com/glossary*

© 2025 – 2026 Axis Communications AB. AXIS COMMUNICATIONS, AXIS, ARTPEC et VAPIX sont des marques déposées d'Axis AB dans différentes juridictions. Toutes les autres marques sont la propriété de leurs détenteurs respectifs.Nous nous réservons le droit d'effectuer des modifications sans préavis.