AXIS Q3546-LVE Dome Camera

Dôme avancé 4 MP alimenté par l'IA

Basée sur ARTPEC-9, cette caméra alimentée par l'IA offre des résolutions de 4 MP et fournit une qualité d'image exceptionnelle même dans les conditions météorologiques et les environnements les plus difficiles. Le dôme à protection IR empêche les reflets infrarouge pour assurer une vidéo nette et contrastée à chaque fois. Un processeur de deep learning vous permet d'exécuter des fonctionnalités avancées et des analyses puissantes en périphérie de réseau. Par exemple, la caméra est livrée avec AXIS Object Analytics préinstallé pour détecter et suivre les objets. Faite d'aluminium de haute qualité, cette robuste caméra est conçue pour résister aux impacts et aux actes de vandalisme. Par ailleurs, Axis Edge Vault, une plateforme de cybersécurité matérielle protège le périphérique et les informations sensibles des accès non-autorisés.

- Qualité d'image exceptionnelle en 4 MP
- Analyses de nouvelle génération assistées par IA
- Dôme blindé IR pour éviter les reflets
- Objectifs grand angle ou téléobjectifs disponibles
- Cybersécurité intégrée avec Axis Edge Vault

FIPS 140-3 Inside #5139

AXIS Q3546-LVE Dome Camera

Caméra

Variantes
AXIS Q3546-LVE 10 mm
AXIS Q3546-LVE 51 mm

Capteur d'image
Capteur CMOS RVB à balayage progressif 1/1,8"
Taille des pixels 2,9 µm

Objectif
Objectif 10 mm
Vari focal, 4.7–10, F1.1–1.2
Champ de vision horizontal : 101 °–44 °
Champ de vision vertical : 54 °–25 °
Distance de mise au point minimale : 0,50 m (1,64 pi)
Zoom optique 2,2x
Contrôle P-Iris, correction infrarouge, mise au point et zoom à distance
Objectif 51 mm
Vari focal, 13–51, F1.7–2.1
Champ de vision horizontal : 33 °–9 °
Champ de vision vertical : 18 °–5 °
Distance de mise au point minimale : 2,60 m (8,53 pi)
Zoom optique 3,8x
Contrôle P-Iris, correction infrarouge, mise au point et zoom à distance

Jour et nuit
Masque IR automatique

Éclairage minimum
Objectif 10 mm
Couleur : 0,01 lux à 50 IRE, F1.1
N/B : 0,002 lux à 50 IRE, F1.1
0 lux avec éclairage infrarouge activé
Objectif 51 mm
Couleur : 0,04 lux à 50 IRE, F1.7
N/B : 0,008 lux à 50 IRE, F1.7
0 lux avec éclairage infrarouge activé

Vitesse d'obturation
1/49500 s à 2 s

Réglage de la caméra
Objectif 10 mm
Panoramique ±180°, inclinaison -42 à +80°, rotation ±180°
Objectif 51 mm
Panoramique ±180°, inclinaison -42 à +89°, rotation ±180°

Système sur puce

Modèle
ARTPEC-9

Flash
RAM de 4 Go, mémoire flash de 8 Go

Capacités de calcul
Processeur de deep learning (DLPU)

Vidéo

Compression vidéo
Profils de base, principal et High profile H.264 (MPEG-4 Partie 10/AVC)
Profil principal H.265 (MPEG-H Partie 2/HEVC)
AV1
Motion JPEG

Résolution
16:9 : Jusqu'à 2688x1512
16:10 : Jusqu'à 1280x800
4:3 : Jusqu'à 2016x1512

Fréquence d'image
Avec Forensic WDR : Jusqu'à 25/30 ips (50/60 Hz) dans toutes les résolutions
Sans WDR : Jusqu'à 100/120 ips (50/60 Hz) dans toutes les résolutions

Flux vidéo
Jusqu'à 20 flux vidéo uniques et configurables[1]
Axis Zipstream technology en H.264, H.265 et AV1
Fréquence d'images et bande passante contrôlables
H.264/H.265/AV1 VBR/ABR/MBR
Mode faible latence
Indicateur de diffusion vidéo

Rapport signal/bruit :
> 55 dB

Plage dynamique étendue (WDR)
Forensic WDR : jusqu'à 120 dB en fonction de l'emplacement

1. *Nous recommandons 3 flux vidéo uniques au maximum par caméra ou canal, pour une expérience utilisateur optimisée, la bande passante réseau et l'utilisation du stockage. Un flux vidéo unique peut être diffusé à de nombreux clients vidéo sur le réseau via une méthode de transport multicast ou unicast via une fonction de réutilisation de flux intégrée.*

Diffusion multi-vues
Jusqu'à 7 zones de vue détourées individuellement

Réduction du bruit
Filtre spatial (réduction de bruit 2D)
Filtre temporel (réduction de bruit 3D)

Paramètres d'image
Saturation, contraste, luminosité, netteté, balance des blancs, seuil jour/nuit, contraste local, courbe des gammas, mode d'exposition, zones d'exposition, désembuage, correction de la distorsion en barillet, compression, rotation : 0 °, 90 °, 180 °, 270 ° y compris le Corridor Format, la duplication d'images, l'incrustation dynamique de texte et d'images, le widget d'incrustation, les masques de confidentialité, le verrouillage de l'ouverture, l'ouverture ciblée
Profils de scène : médico-légal, plaque d'immatriculation, aperçu du trafic

Traitement de l'image
Axis Zipstream, Forensic WDR, Lightfinder 2.0

Panoramique, Inclinaison et Zoom (PTZ)
PTZ numérique, zoom optique, positions pré-réglées
Tour de garde limité, file d'attente de contrôle, indicateurs de direction à l'écran
Enregistrement de rondes (max. 10, durée max. 16 minutes chacune), ronde de contrôle (max. 100)

Audio

Points forts
Contrôle automatique du gain
Égalisateur graphique à 10 bandes pour l'entrée audio
Appairage du haut-parleur

Diffusion en flux (streaming)
Duplex configurable :
bidirectionnel (half-duplex, full-duplex)

Entrée
Entrée pour microphone externe déséquilibré, alimentation microphone 5 V en option
Entrée numérique, alimentation en boucle 12 V en option
Entrée de ligne déséquilibrée
Entrée via la technologie d'appairage de haut-parleur ou la technologie de conversion des ports

Sortie
Sortie via la technologie d'appairage de haut-parleur ou la technologie de conversion des ports

(codage)
AAC-LC 8/16/32/48 kHz, G.711 PCM 8 kHz, G.726 ADPCM 8 kHz, Opus 8/16/48 kHz, LPCM 48 kHz
Débit binaire configurable

Réseau

Protocoles réseau
IPv4, IPv6 USGv6, ICMPv4/ICMPv6, HTTP, HTTPS[2], HTTP/2, TLS[2], QoS Layer 3 DiffServ, FTP, SFTP, CIFS/SMB, SMTP, mDNS (Bonjour), UPnP®, SNMP v1/v2c/v3 (MIB-II), DNS/DNSv6, DDNS, NTP, PTP, NTS, RTSP, RTP, SRTP/RTSPS, TCP, UDP, IGMPv1/v2/v3, RTCP, ICMP, DHCPv4/v6, ARP, SSH, LLDP, CDP, MQTT v3.1.1, Syslog sécurisé (RFC 3164/5424, UDP/TCP/TLS), Adresse lien-local (sans configuration)

Intégration système

Application Programming Interface (interface de programmation d'applications)
API ouverte pour l'intégration de logiciels, avec VAPIX®, métadonnées et plate-forme d'applications pour caméras Axis (ACAP) ; caractéristiques disponibles sur *axis.com/developer-community*.
Connexion au cloud en un clic
Profil G ONVIF®, Profil M ONVIF®, Profil S ONVIF® et Profil T ONVIF®, caractéristiques disponibles sur *onvif.org*
Prise en charge de la voix sur IP (VoIP) par le biais du protocole d'initiation de session (SIP), en utilisant le peer-to-peer (P2P) ou le Private Branch Exchange (PBX).

Systèmes de gestion vidéo
Compatible avec AXIS Camera Station Edge, AXIS Camera Station Pro, et les logiciels de gestion vidéo des partenaires Axis disponibles sur *axis.com/vms*.

Commandes à l'écran
Mise au point automatique
Stabilisation d'image
Changement de mode jour/nuit
Defog (Désembuage)
Plage dynamique étendue (WDR)
Indicateur de diffusion vidéo
Éclairage IR
Masques de confidentialité
Clip multimédia
Régulateur de chaleur

Edge-to-Edge
Appairage du haut-parleur
Appairage sirène et luminosité

2. *Ce produit comprend des logiciels développés par le projet OpenSSL pour une utilisation dans la boîte à outils OpenSSL (openssl.org/), ainsi qu'un logiciel de cryptographie développé par Eric Young (eay@cryptsoft.com).*

Conditions de l'événement

Application
Audio : détection audio, lecture de clips audio, clip audio en cours de lecture
Appeler: DTMF, état, changement d'état
Statut des périphériques: au-dessus/en dessous/dans les limites de la plage de température de fonctionnement, boîtier ouvert, défaillance du ventilateur, adresse IP bloquée/supprimée, flux de données vidéo en direct actif, réseau perdu, nouvelle adresse IP, protection contre la surintensité de l'alimentation en boucle, choc détecté, système prêt
Audio numérique : signal numérique contenant des métadonnées Axis, signal numérique comme taux d'échantillonnage non valide, signal numérique manquant, signal numérique OK
Stockage local: enregistrement en cours, interruption du stockage, problèmes d'état du stockage détectés
E/S: entrée numérique, déclenchement manuel, entrée virtuelle
MQTT: sans état
Programmés et récurrents : programme
Vidéo: dégradation du débit binaire moyen, mode jour-nuit

Déclenchement d'actions en cas d'événement

Clips audio: lecture, arrêt
Appels: répondre à un appel, terminer un appel SIP, passer un appel SIP
Mode jour-nuit
Ronde de contrôle
E/S: activer/désactiver l'E/S une fois, activer/désactiver l'E/S tant que la règle est active
Éclairage: utiliser des lumières, utiliser des lumières tant que la règle est active
Voyants LED: LED d'état clignotante, LED d'état clignotante tant que la règle est active
MQTT: publication
Notification : HTTP, HTTPS, TCP et e-mail
Incrustation de texte
PTZ: Préréglage du PTZ, démarrage/arrêt de la ronde de contrôle
Mise en mémoire tampon des vidéos ou des images pré/post-alarme pour enregistrement ou téléchargement
Enregistrements : carte SD et partage réseau
Sécurité: effacer la configuration
Déroutements SNMP: envoyer, envoyer tant que la règle est active
Images ou clips vidéo : FTP, SFTP, HTTP, HTTPS, partage de réseau et e-mail
Mode WDR

Aides à l'installation intégrées

Compteur de pixels, mise au point et zoom à distance, image redressée, grille de niveau, assistant de mise à niveau, aide à l'installation de caméras de circulation

Fonctions d'analyse

Applications

Inclus
AXIS Object Analytics, AXIS Image Health Analytics, AXIS Scene Metadata, AXIS Live Privacy Shield, AXIS Video Motion Detection, détection audio
Compatible
AXIS Perimeter Defender, AXIS License Plate Verifier
Prise en charge d'AXIS Camera Application Platform permettant l'installation d'applications tierces, voir *axis.com/acap*

AXIS Object Analytics

Classes d'objets : humains, véhicules: (types : voitures, bus, camions, vélos, autres)
Scénarios : franchissement de ligne, objet dans la zone, temps dans la zone, comptage de lignes croisées, occupation dans la zone, détection du talonnage, surveillance PPI[BETA], mouvement dans la zone, franchissement de ligne de mouvement
Jusqu'à 10 scénarios
Autres fonctions : objets déclenchés visualisés avec trajectoires, matrices de caractères et tableaux à codes couleurs
Zones d'inclusion et d'exclusion polygone
Configuration de la perspective
Événement d'alarme de mouvement ONVIF

AXIS Image Health Analytics

Paramètres de détection :
Sabotage: image bloquée, image redirigée
Détérioration de l'image : image floue, image sous-exposée
Autres caractéristiques : sensibilité, période de validation

AXIS Scene Metadata

Classes d'objets : personnes, visages, véhicules (types : voitures, bus, camions, vélos), plaques d'immatriculation
Attributs d'objet : couleur du véhicule, couleur des vêtements (haut ou bas du corps), confiance, position

Agréments

Marquages de produit

UL, FCC, ICES, CE, KC, VCCI, RCM, WEEE

Chaîne d'approvisionnement

Conforme aux exigences de la TAA

CEM
CISPR 35, CISPR 32 Classe A, EN 55035,
EN 55032 Classe A, EN 50121-4, EN 61000-3-2,
EN 61000-3-3, EN 61000-6-1, EN 61000-6-2
Australie/Nouvelle-Zélande :
RCM AS/NZS CISPR 32 Classe A
Canada : ICES(A)/NMB(A)
Japon : VCCI Classe A
Corée : KS C 9832 Classe A, KS C 9835
États-Unis : FCC partie 15 - sous-partie B, Classe A
Transport ferroviaire : IEC 62236-4

Protection
CAN/CSA C22.2 No. 62368-1 éd.3,
IEC/EN/UL 62368-1 éd.3, IEC/EN 62471 groupe de risque exempté

Environnement
IEC 60068-2-1, IEC 60068-2-2, IEC 60068-2-6,
IEC 60068-2-14, IEC 60068-2-27, IEC 60068-2-78,
IEC/EN 60529 IP66/IP69, IEC/EN 62262 IK10, ISO 21207 (Méthode B), ISO 20653 IP6K9K, NEMA 250 Type 4X

Réseau
NIST SP500-267

Cybersécurité
ETSI EN 303 645, Label de Sécurité Informatique BSI, FIPS 140

Cybersécurité

Sécurité locale
Logiciel : SE signé, protection contre les attaques par force brute, authentification Digest et flux d'identifiants client/pour code d'autorisation OAuth 2.0 RFC 6749 OpenID pour la gestion centralisée des comptes ADFS, protection par mot de passe, module cryptographique Axis (FIPS 140-2 niveau 1)
Matériel : Plateforme de cybersécurité Axis Edge Vault Keystore sécurisé : Élément sécurisé (CC EAL 6+, FIPS 140-3 niveau 3), sécurité intégrée sur processeur (TEE) Identifiant du périphérique Axis, vidéo connectée, démarrage sécurisé, système de fichiers crypté (AES-XTS-Plain64 256bit)

Sécurité réseau
IEEE 802.1X (EAP-TLS, PEAP-MSCHAPv2)[3],
IEEE 802.1AE (MACsec PSK/EAP-TLS), IEEE 802.1AR,
HTTPS/HSTS[3], TLS v1.2/v1.3[3], sécurité de l'heure réseau (NTS), IGC de certification X.509, pare-feu basé sur l'hôte

Documentation
Guide de renforcement de la sécurité d'AXIS OS
Politique de gestion des vulnérabilités d'Axis
Modèle de développement de la sécurité Axis
Facture des matériels du logiciel d'AXIS OS (SBOM)
Pour télécharger des documents, rendez-vous sur *axis.com/support/cybersecurity/resources*
Pour en savoir plus sur la prise en charge de la cybersécurité Axis, rendez-vous sur *axis.com/cybersecurity*

Général

Boîtier
Conforme aux normes IP66, IP6K9K, NEMA 4X et IK10
Dôme enduit en polycarbonate
Boîtier en aluminium, protection étanche (PC/ASA)
Couleur: blanc NCS S 1002-B
Pour des instructions concernant la peinture, accédez à la page d'assistance du produit. Pour plus d'informations sur l'impact sur la garantie, accédez à *axis.com/warranty-implication-when-repainting*.

Fixation
Support de fixation avec trous pour boîte de jonction (double, simple, carrée 4" et octogonale 4")
Entrées latérales de conduit ¾" (M25)

Alimentation
Power over Ethernet (PoE) IEEE/802.3at Type 2 Classe 4
25,5 W max., 6,3 W par défaut (chauffage éteint, IR éteint)
8–28 VCC, 25,5 W max., 6,2 W par défaut (chauffage éteint, IR éteint)
Points forts: compteur d'alimentation

Fonction E/S
E/S: Bloc terminal pour deux entrées/sorties numériques supervisées configurables (sortie 12 V CC, charge max. 50 mA)
Connectivité E/S grâce aux accessoires de la technologie de conversion des ports. Pour plus d'informations, voir *Accessoires en option*.

Connecteurs
Réseau : Câble PoE RJ45 blindé 10BASE-T/100BASE-TX/1000BASE-T
Alimentation : Entrée CC, bloc terminal
E/S: Bornier d'entrée 4 broches 2,5 mm
Audio : Entrée micro ou ligne 3,5 mm

3. *Ce produit comprend des logiciels développés par le projet OpenSSL pour une utilisation dans la boîte à outils OpenSSL (openssl.org/), ainsi qu'un logiciel de cryptographie développé par Eric Young (eay@cryptsoft.com).*

Éclairage IR
OptimizedIR avec LED IR 850 nm longue durée et basse consommation
Objectif 10 mm
Portée de 60 m (195 pi) ou plus, en fonction de la scène
Objectif 51 mm
Portée de 70 m (230 pi) ou plus, en fonction de la scène

Stockage
Compatible avec les cartes microSD/microSDHC/microSDXC
Prise en charge du cryptage des cartes SD (AES-XTS-Plain64 256 bits)
Enregistrement dans un espace de stockage réseau (NAS)
Pour des recommandations sur les cartes SD et le stockage NAS, voir *axis.com*

Conditions de fonctionnement
Température : -50 °C à 55 °C (-58 °F à 131 °F)
Température maximale conformément à la norme NEMA TS 2 (2.2.7) : 74 °C (165 °F)
Température de démarrage : -40 °C
Humidité relative de 10 % à 100 % (avec condensation)

Conditions de stockage
Température : -40 °C à 65 °C (-40 °F à 149 °F)
Humidité relative de 5 à 95 % (sans condensation)

Dimensions
Pour obtenir les dimensions hors tout du produit, voir le plan coté dans cette fiche technique.
Surface projetée réelle (EPA) : 0,041 m^2 (0,44 pi^2)

Poids
2360 g (5,2 li)

Contenu de la boîte
Caméra, protection étanche, guide d'installation, connecteurs de bloc terminal, protège-connecteur, joints de câble, clé d'authentification du propriétaire

Outils système
AXIS Site Designer, AXIS Device Manager, sélecteur de produits, sélecteur d'accessoires, calculateur d'objectif
Disponible sur *axis.com*

Langues
Anglais, Allemand, Français, Espagnol, Italien, Russe, Chinois simplifié, Japonais, Coréen, Portugais, Polonais, Chinois traditionnel, Néerlandais, Tchèque, Suédois, Finnois, Turc, Thaï, Vietnamien

Garantie
Garantie de 5 ans, voir *axis.com/warranty*

Références
Disponible sur *axis.com/products/axis-q3546-lve#part-numbers*

Accessoires en option

Conversion des ports
AXIS T61 MkII Audio et I/O Interface Series

Installation
AXIS T8415 Wireless Installation Tool

Fixation
AXIS TQ3204-E Montage encastré
AXIS TQ3103-E Pendant Kit

Stockage
AXIS Surveillance Cards

AXIS TQ3818-E Dôme fumé
Pour en savoir plus sur les accessoires, allez à *axis.com/products/axis-q3546-lve#compatible-products*

Écoresponsabilité

Contrôle des substances
Sans PVC et sans BFR/CFR conformément à la norme JEDEC/ECA JS709
RoHS conformément à la directive de l'UE RoHS 2011/65/EU et 2015/863 et EN IEC 63000:2018 standard
REACH conformément à (CE) N° 1907/2006. Pour en savoir plus sur l'UUID SCIP, rendez-vous sur *echa.europa.eu*

Matériaux
Contenu en plastique à base de carbone renouvelable : 38 % (produits bio : 34 %, capture carbone : 4%)
Vérification conformément aux lignes directrices de l'OCDE concernant le devoir de diligence pour les chaînes d'approvisionnement en minerais provenant de zones de conflit
Pour en savoir plus sur le développement durable chez Axis, veuillez aller à *axis.com/about-axis/sustainability*

Responsabilité environnementale
axis.com/environmental-responsibility
Axis Communications est signataire du Pacte mondial des Nations unies ; pour en savoir plus, accédez à *unglobalcompact.org*

Détecter, Observer, Reconnaître, Identifier (DORI)

Objectif 10 mm

	Définition DORI	Distance (grand angle)	Distance (téléobjectif)
Détection	25 px/m (8 px/pi)	65 m (213 pi)	141 m (463 pi)
Observer	63 px/m (19 px/pi)	26 m (85 pi)	56 m (184 pi)
Reconnaître	125 px/m (38 px/pi)	13 m (43 pi)	28 m (92 pi)
Identification	250 px/m (76 px/pi)	6,4 m (21 pi)	14 m (46 pi.)

Objectif 51 mm

	Définition DORI	Distance (grand angle)	Distance (téléobjectif)
Détection	25 px/m (8 px/pi)	183 m (600 pi)	698 m (2290 pi)
Observer	63 px/m (19 px/pi)	73 m (240 pi)	277 m (909 pi)
Reconnaître	125 px/m (38 px/pi)	37 m (121 pi)	140 m (459 pi)
Identification	250 px/m (76 px/pi)	18 m (59 pi)	70 m (230 pi)

Les valeurs DORI sont calculées en utilisant des densités de pixels pour différents cas d'utilisation, comme recommandé par la norme EN-62676-4. Les calculs utilisent le centre de l'image comme point de référence et prennent en compte la distorsion de l'objectif. La possibilité de reconnaître ou d'identifier une personne ou un objet dépend de facteurs tels que le mouvement d'un objet, la compression vidéo, les conditions d'éclairage et la mise au point de la caméra. Utilisez des marges lors de la planification. La densité de pixels varie selon l'image et les valeurs calculées peuvent différer des distances dans le monde réel.

Plan coté

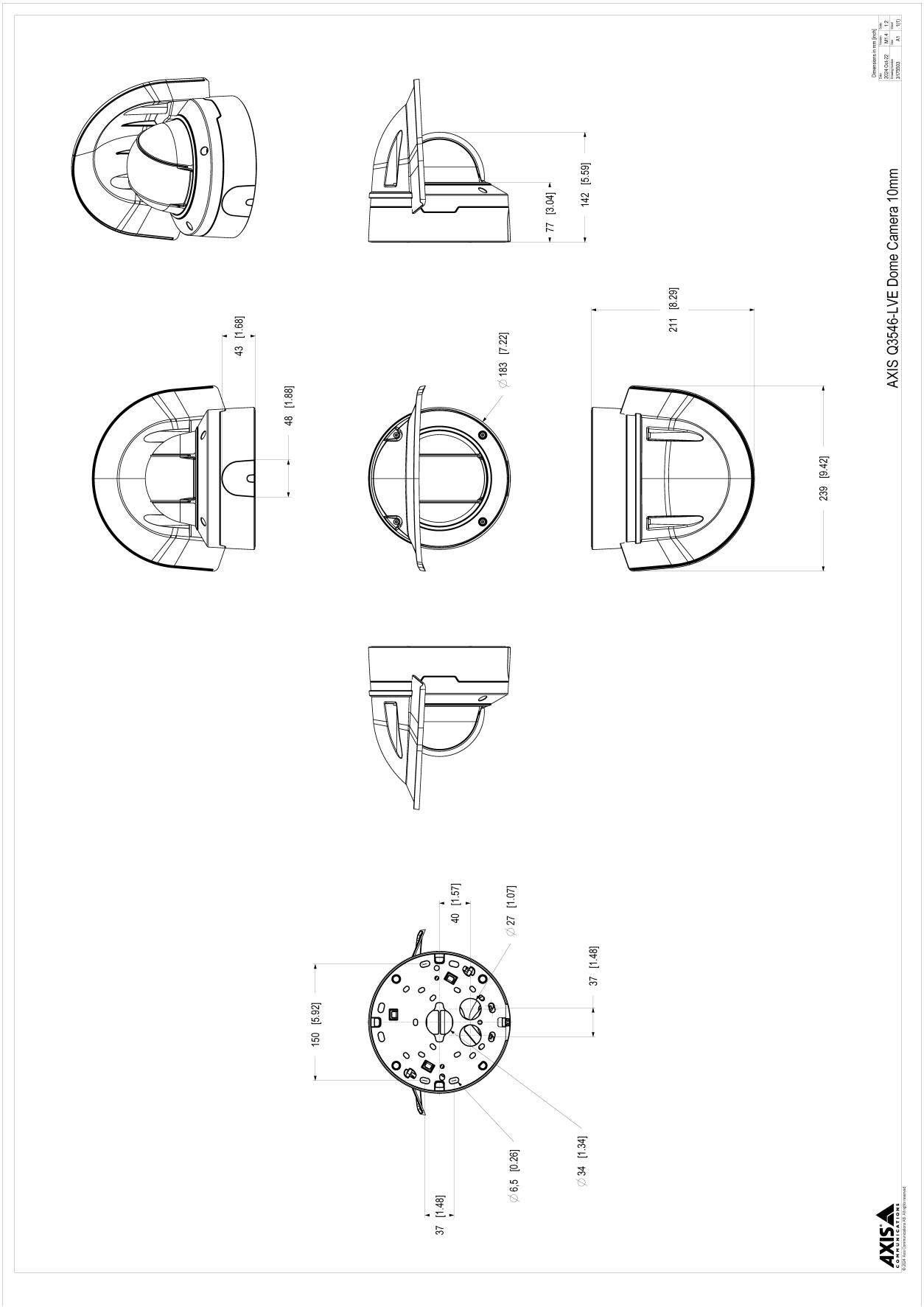

AXIS Q3546-LVE Dome Camera 10mm
Dimensions in mm [inch]
Date: 2024-Oct-22
Drawing Number: 3175503
Scale: M1:4
Sheet: A1
Sheet: 1/2
Sheet: 1(1)
77 [3.04]
142 [5.59]
43 [1.68]
48 [1.88]
⌀183 [7.22]
211 [8.29]
239 [9.42]
40 [1.57]
⌀27 [1.07]
37 [1.48]
150 [5.92]
⌀6,5 [0.26]
⌀34 [1.34]
37 [1.48]
AXIS COMMUNICATIONS

Plan coté

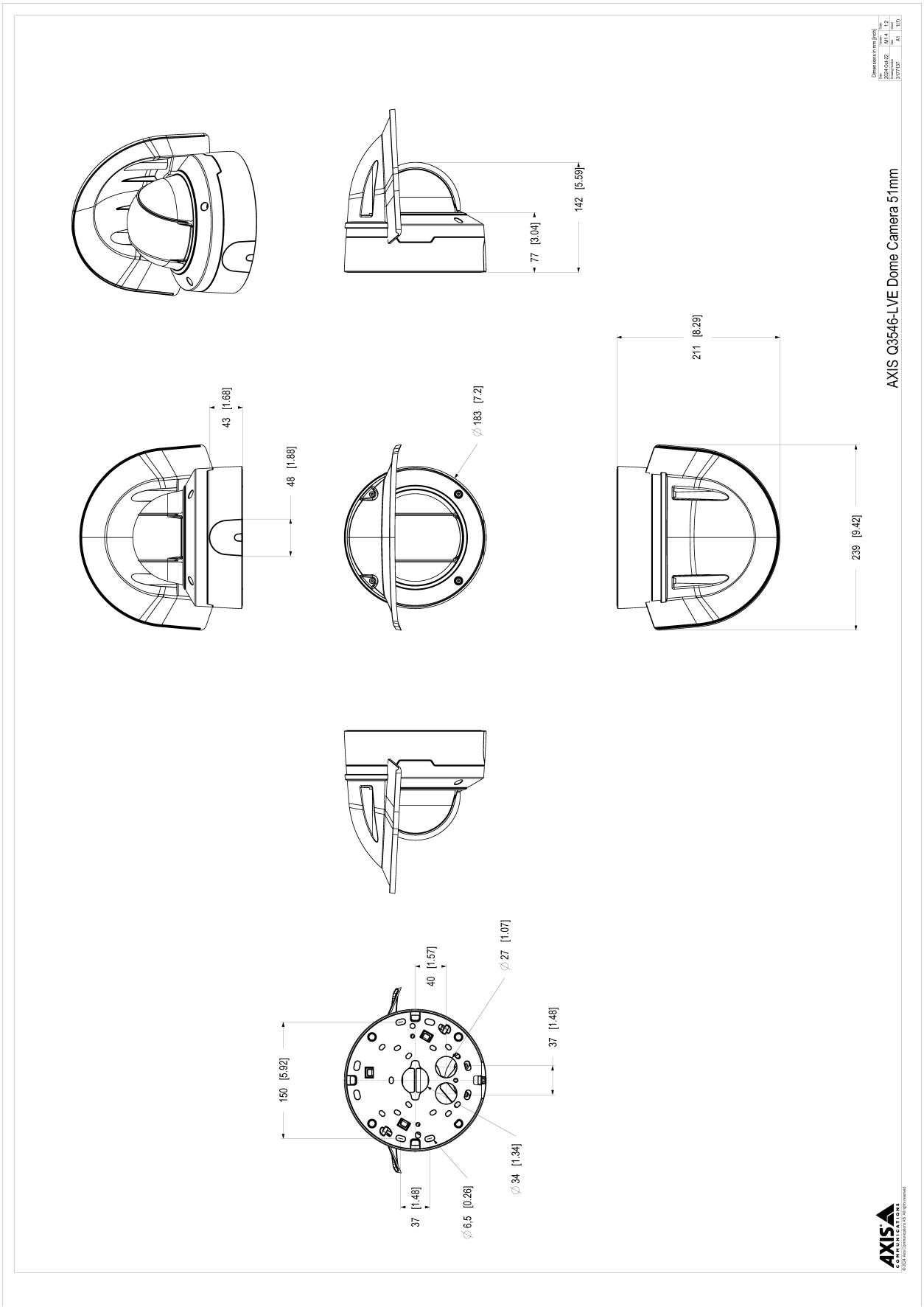
AXIS Q3546-LVE Dome Camera 51mm
Dimensions in mm [inch]
142 [5.59]
77 [3.04]
211 [8.29]
239 [9.42]
43 [1.68]
48 [1.88]
∅ 183 [7.2]
150 [5.92]
40 [1.57]
∅ 27 [1.07]
37 [1.48]
∅ 34 [1.34]
37 [1.48]
∅ 6,5 [0.26]

Fonctionnalités en surbrillance

AXIS Object Analytics

AXIS Object Analytics est une analyse vidéo préinstallée et polyvalente qui détecte et classifie les personnes, les véhicules et les types de véhicules. Grâce aux algorithmes d'IA et aux conditions de comportement, elle analyse la scène et son comportement spatial en lui- même, le tout sur mesure pour répondre à vos besoins spécifiques. Évolutive et edge-based, elle requiert un effort de configuration minimal et prend en charge différents scénarios s'exécutant simultanément.

AXIS Live Privacy Shield

Surveillez à distance les activités à l'intérieur et à l'extérieur tout en préservant la confidentialité en temps réel.

Avec le masquage dynamique basé sur l'IA, vous pouvez choisir ce que vous souhaitez masquer ou flouter tout en respectant les règles et réglementations protégeant la confidentialité et les données personnelles. L'application permet de masquer des objets en mouvement et immobiles tels que des humains, des plaques d'immatriculation ou des arrière-plans. L'application fonctionne en temps réel et sur des flux vidéo en direct et enregistrés.

Axis Edge Vault

Axis Edge Vault est la plate-forme de cybersécurité matérielle qui protège les périphériques Axis. Elle constitue la base sur qui reposent toutes les opérations sécurisées et offre des fonctions qui protègent l'identité de l'appareil, préservent son intégrité et protègent les informations sensibles contre tout accès non autorisé. Par exemple, le **démarrage sécurisé** garantit qu'un appareil ne peut démarrer qu'avec un **SE signé**, ce qui empêche toute manipulation physique de la chaîne d'approvisionnement. Avec le système d'exploitation signé, le périphérique est aussi capable de valider un nouveau logiciel de dispositif avant d'accepter son installation. Et le **keystore sécurisé** est un élément clé de la protection des informations cryptographiques utilisées dans le cadre des communications sécurisées (IEEE 802.1X, HTTPS, identifiant de périphérique Axis, clés de contrôle d'accès, etc.) contre toute extraction malveillante en cas de faille. Le keystore sécurisé et des connexions sécurisées sont mis en œuvre via un module de calcul cryptographique basé sur du matériel certifié FIPS 140 et conforme aux critères courants.

En outre, la vidéo signée garantit que les preuves vidéo peuvent être vérifiées comme non falsifiées. Chaque caméra utilise sa clé de signature vidéo unique, stockée en toute sécurité dans le keystore sécurisé, pour ajouter une signature dans le flux de données vidéo permettant de remonter la vidéo à la caméra Axis d'où elle provient.

Pour en savoir plus sur Axis Edge Vault, rendez-vous sur *axis.com/solutions/edge-vault*.

Stabilisation électronique d'image

Le stabilisateur électronique d'image (EIS) permet une vidéo fluide dans des situations où une caméra est soumise à des vibrations. Des capteurs gyroscopiques intégrés détectent en permanence les mouvements et les vibrations de la caméra, et ils ajustent automatiquement l'image afin de capturer toujours les détails dont vous avez besoin. Le stabilisateur électronique d'image se base sur divers algorithmes de modélisation du mouvement de la caméra, utilisés pour corriger les images.

OptimizedIR

Faisant appel à l'intelligence des caméras et à des technologies sophistiquées à LED, Axis OptimizedIR s'intègre nos caméras pour aboutir à des solutions IR puissantes et évoluées pour l'obscurité totale. Sur nos caméras PTZ (Pan-Tilt-Zoom) dotées de la fonction OptimizedIR, le faisceau infrarouge s'adapte automatiquement et devient plus large ou plus étroit lorsque la caméra effectue un zoom avant ou arrière, afin de garantir que l'ensemble du champ de vision est toujours uniformément éclairé.

© 2025 – 2026 Axis Communications AB. AXIS COMMUNICATIONS, AXIS, ARTPEC et VAPIX sont des marques déposées d'Axis AB dans différentes juridictions. Toutes les autres marques sont la propriété de leurs détenteurs respectifs.Nous nous réservons le droit d'effectuer des modifications sans préavis.