AXIS P1486-LE Kit License Plate Verifier

Global-Shutter-Kit für Nummernschilderkennung in fließendem Verkehr

Dieses robuste Komplettkit für die Nummernschilderkennung wurde für den fließenden Verkehr entwickelt und bietet eine 3-MP-Bullet-Kamera mit vorinstallierter AXIS License Plate Verifier-Software. Dank Global-Shutter-Technologie liefert es klare, verzerrungsarme Bilder von sich schnell bewegenden Objekten. Das Kit wurde speziell auf die äußerst zuverlässige Erfassung von Fahrzeugkennzeichen bis zu einer Geschwindigkeit von bis zu 130 km/h (81 mph) und über zwei Fahrspuren ausgelegt und erkennt unter optimalen Bedingungen zusätzlich Fahrzeugdetails wie Typ, Farbe, Marke und Modell. Sie bietet die Bildschärfe und Bildrate, die für eine präzise und zuverlässige Kennzeichenerkennung rund um die Uhr erforderlich sind. Darüber hinaus lässt es sich einfach bereitstellen, und dank offener APIs lässt sich Ihr System problemlos erweitern.

- Vorinstallierter AXIS License Plate Verifier
- Für die Nummernschilderkennung optimiert
- Äußerst zuverlässiges Nummernschilderkennungskit für zwei Fahrspuren
- Erkennung von Fahrzeugtyp, Farbe, Marke und Modell
- Einfache Integration in VMS von Axis und Drittanbietern

FIPS 140-3 Inside #5139

AXIS License Plate Verifier

Anwendung

Rechenplattform
Edge

Lizenzen
Inklusive Lizenz für AXIS License Plate Verifier.

Konfiguration
Webkonfiguration enthalten

Einstellungen
Bestimmen Sie einen ausgewählten Bereich in der Szene.
Logik für Freigabe-, Sperr- und benutzerdefinierte Listen. Jede Liste kann 10.000 Kennzeichen enthalten, insgesamt also 30.000.
Erfassung fehlender Fahrzeugkennzeichen.
Schrankenmodus: Freigabe für alle, Freigabe nur für Freigabeliste, Freigabe für alle außer Sperrliste
Mindestbreite: 130 Pixel für einreihige Nummernschilder; 70 Pixel für zweireihige Nummernschilder.
FIFO-Ereignisprotokolleinträge einschließlich Nummernschildvorschau Bis zu 1000 Einträge im Kameraspeicher. Bis zu 100.000 Einträge auf AXIS Surveillance Cards.
Konfigurierbare Vorhaltezeit von gespeicherten Ereignissen

Objekteigenschaften
Fahrzeugdaten: Nummernschilderkennung, Typ des Fahrzeugkennzeichens (GCC), Marke, Modell, Farbe, Land, Region. Unterstützt 120 Marken und 5.000 Modelle, wobei im Laufe der Zeit weitere Modelle hinzugefügt werden.

Objektklassen
Fahrzeugtyp: Fahrrad, PKW, SUV, Transporter, Pick-up, LKW, Bus

Systemintegration

Anwendungsprogrammierschnittstelle (engl. Application Programming Interface)
Offene API für Softwareintegration

Ereignis-Streaming
Integrierbar in die Ereignisverwaltung der Kamera, um das Streamen von Ereignissen zur Videoverwaltungssoftware sowie Kameraaktionen wie E/A-Steuerung, Benachrichtigungen und Edge Storage zu ermöglichen.

Unterstützte Geräte
Direkte Integration mit Netzwerk-Tür-Controllern und Relaismodulen von Axis.

Allgemeines

Unterstützte Länder
Eine vollständige Liste unterstützter Länder finden Sie auf der Produktseite von *axis.com*

Sprachen
Deutsch

AXIS P1486-LE Kit License Plate Verifier

Kamera

Bildsensor
CMOS RGB mit progressiver Abtastung 1/1,8 Zoll
Global Shutter
Pixelgröße 3,45 µm

Objektiv
Vario-Fokus, 10 bis 40 mm, F1.3 bis 1.4
Horizontales Sichtfeld 42˚-11˚
Vertikales Sichtfeld 30° bis 6°
Minimaler Fokusabstand: 3 m
P-Iris-Steuerung, IR-korrigiert

Tag und Nacht
Automatischer Infrarot-Sperrfilter
Hybrider Infrarot-Filter

Minimale Ausleuchtung
0 Lux bei aktivierter IR-Beleuchtung
Farbe: 0,1 Lux bei 50 IRE F1.3
S/W: 0,02 Lux bei 50 IRE, F1.3

Verschlusszeit
Mit Forensic WDR: 1/9500 s bis 1/21 s
Ohne WDR: 1/21500 s bis 1/21 s
Binned-Modus: 1/200000 s bis 1/4 s

Kennzeichenerfassung

Erfassungsreichweite
7–30 m (23–98 ft)

Infrarot-Beleuchtung
OptimizedIR mit energieeffizienten, langlebigen 850 nm-IR-LEDs mit einstellbarem Beleuchtungswinkel und anpassbarer Stärke. Mindestens 60 m Reichweite (szeneabhängig)
Dauer- und Blitz-Infrarotlicht

Fahrzeuggeschwindigkeit
Bis zu 130 km/h (81 mph) mit geräteinterner Analyse

Abdeckung
Zwei Fahrspuren mit geräteinterner Analyse

Installation
Montagehöhe: 2 m bis 8 m (7 ft bis 26 ft)
Der Neigungswinkel und der Rollwinkel werden von der Kamera automatisch erfasst.
Der integrierte Assistent zum Erfassen von Kfz-Kennzeichen optimiert die Videoeinstellungen basierend auf der Montagehöhe, dem Abstand zum Fahrzeug und der erwarteten Fahrzeuggeschwindigkeit

System-on-Chip (SoC)

Modell
ARTPEC-9

Speicher
2 GB RAM, 8 GB Flash

Rechenleistung
Deep Learning Processing Unit (DLPU)

Video

Videokomprimierung
H.264 (MPEG-4 Part 10/AVC) Baseline-, Main- und High-Profile
H.265 (MPEG-H Teil 2/HEVC) Main Profile
AV1
Motion JPEG

Auflösung
16:9: 1920x1080 bis 640x360
4:3: 2048x1536 bis 320x240

Bildfrequenz
Mit Forensic WDR: Bis zu
25/30 Bilder pro Sekunde (50/60 Hz) in allen Auflösungen
Ohne WDR: Bis zu
50/60 Bilder pro Sekunde (50/60 Hz) in allen Auflösungen
Zuschneidemodus: Bis zu
200 Bilder pro Sekunde (50/60 Hz), 1280 x 720
Binned-Modus: Bis zu
270 Bilder pro Sekunde (50/60 Hz), 1024 x 768

Video-Streaming
Bis zu 20 einzelne und konfigurierbare Videostreams[1]
Axis Zipstream Technology in H.264, H.265 und AV1
Steuerbare Bildfrequenz und Bandbreite
VBR/ABR/MBR H.264/H.265/AV1
Modus für geringe Verzögerung
Indikator für Video-Streaming

Signal-Rausch-Verhältnis
>55 dB

WDR
Forensic WDR: Bis zu 120 dB je nach Szene

Streaming mit mehreren Ansichten
Bis zu acht einzeln zuschneidbare Sichtbereiche

Bildeinstellungen
Sättigung, Kontrast, Helligkeit, Schärfe, Weißabgleich, Tag/Nacht-Grenzwert, Belichtungsmodus, Belichtungsbereiche, Etnnebelung, Komprimierung, Split-Stream, Ausrichtung: Automatisch, 0°, 90°, 180°, 270° einschließlich Corridor Format, Bildspiegelung, dynamisches Text- und Bild-Overlay, Polygon-Privatzonenmasken, Tonnenverzeichnungskorrektur
Szenenprofile: forensisch relevant, anschaulich, Verkehrsübersicht, Kennzeichenerfassung
Elektronische Bildstabilisierung

Bildverarbeitung
Forensic WDR, Lightfinder 2.0, OptimizedIR

Schwenken/Neigen/Zoomen
Digitaler PTZ, digitaler Zoom

Audio

Merkmale
Automatische Verstärkungsregelung (Automatic Gain Control, AGC)
Lautsprecherpaarung, Mikrofonpaarung

Streaming
Konfigurierbares Duplex:
Einweg (Simplex, half-duplex)
Zwei-Wege (half-duplex, full-duplex)

Eingang
10-Band-Grafik-Equalizer
Eingang für externes unsymmetrisches Mikrofon, optional mit 5-V-Einspeisung
Digitaleingang, optional mit 12-V-Ringleistung
Unsymmetrischer Leitungseingang

Ausgang
Ausgang über Netzwerklautsprecher-Koppelung

Codierung
24 Bit LPCM, AAC-LC 8/16/32/44,1/48 kHz, G.711 PCM 8 kHz, G.726 ADPCM 8 kHz, Opus 8/16/48 kHz
Konfigurierbare Bitrate

Netzwerk

Netzwerkprotokolle
IPv4, IPv6 USGv6, ICMPv4/ICMPv6, HTTP, HTTPS[2], HTTP/2, TLS[2], QoS Layer 3 DiffServ, FTP, SFTP, CIFS/SMB, SMTP, mDNS (Bonjour), UPnP®, SNMP v1/v2c/v3 (MIB-II), DNS/DNSv6, DDNS, NTP, NTS, PTP, RTSP, RTP, SRTP/RTSPS, TCP, UDP, IGMPv1/v2/v3, RTCP, ICMP, DHCPv4/v6, ARP, SSH, LLDP, CDP, MQTT v3.1.1, Secure syslog (RFC 3164/5424, UDP/TCP/TLS), verbindungslokale Adresse (ZeroConf)

Systemintegration

Anwendungsprogrammierschnittstelle (engl. Application Programming Interface)
Offene API für Softwareintegration, einschließlich VAPIX®, Metadaten und AXIS Camera Application Platform (ACAP). Technische Daten auf *axis.com/developer-community*.
Cloud-Anbindung mit einem Klick
ONVIF® Profile G, ONVIF® Profile M, ONVIF® Profile S und ONVIF® Profile T, technische Daten auf *onvif.org*
Unterstützung von Voice over IP (VoIP) über das Session Initiation Protocol (SIP), mit Peer-to-Peer (P2P) oder Private Branch Exchange (PBX).

Videoverwaltungssysteme
Kompatibel mit AXIS Camera Station Edge, AXIS Camera Station Pro und Video Management Software von Axis Partnern, erhältlich unter *axis.com/vms*.

1. *Für eine optimale benutzerfreundliche Darstellung, Netzwerkbandbreite und Speicherausnutzung empfehlen wir maximal 3 einzelne Videostreams pro Kamera oder Kanal. Einzelne Videostreams können mittels Multicast- oder Unicast-Verfahren über die integrierte Reuse-Funktion zur Mehrmalnutzung an mehrere Video-Clients im Netzwerk übertragen werden.*
2. *Dieses Produkt enthält Software, die vom OpenSSL Project zur Verwendung im OpenSSL Toolkit. (openssl.org) entwickelt wurde, sowie kryptografische Software, die von Eric Young (eay@cryptsoft.com) geschrieben wurde.*

Bildschirm-Bedienelemente
Autofokus
Bildstabilisierung
Wechsel Tag/Nacht
Entnebelung
Indikator für Video-Streaming
Wide Dynamic Range
Infrarot Beleuchtung
Privatzonenmasken
Medienclip

Edge-to-Edge
Mikrofonkopplung
Radarkopplung
Lautsprecherkopplung
Kopplung Sirene und Licht

Ereignisbedingungen
Anwendung
Gerätestatus: oberhalb/unterhalb/innerhalb der Betriebstemperatur, Gehäuse offen, Lüfter-Ausfall, IP-Adresse gesperrt/entfernt, Livestream aktiv, Netzwerk-Verlust, neue IP-Adresse, Ringstrom-Überstromschutz, Erschütterung erkannt, Systembereitschaft
Digitalaudio Digitales Signal enthält Axis Metadaten, digitales Signal hat ungültige Abtastrate, digitales Signal fehlt, digitales Signal in Ordnung
Edge Storage: Laufende Aufzeichnung, Speicherstörung, Erkennung von Speicherproblemen
I/O: digitaler Eingang ist aktiv, digitaler Ausgang ist aktiv, manueller Auslöser, virtueller Eingang ist aktiv
MQTT: MQTT-Client verbunden, zustandslos
Geplant und wiederkehrend: Zeitplan
Video: durchschnittlicher Bitratenabfall, Tag-/Nacht-Modus, offener Livestream, Manipulation

Ereignisaktionen
Audio-Clips: Wiedergabe, Stopp
Tag/Nacht-Modus
I/O: Einmalige I/O-Umschaltung, I/O-Umschaltung bei aktiver Regel
Lichtstärke: Beleuchtung, Beleuchtung bei aktiver Regel
MQTT: MQTT-Veröffentlichungsnachricht senden
Benachrichtigung über: HTTP, HTTPS, TCP und E-Mail
Overlay-Text
Aufzeichnungen: Video aufzeichnen, Video aufzeichnen, während die Regel aktiv ist
Senden von SNMP-Trap-Nachrichten: senden, bei aktiver Regel senden
Bilder oder Videoclips: FTP, SFTP, HTTP, HTTPS, Netzwerk-Freigabe und E-Mail
WDR-Modus

Eingebaute Installationshilfen
Pixelzähler, Zoom - und Fokusfernsteuerung, Bild ausrichten, Nivellierraster, Assistent für die Installation von Verkehrskameras

Analysefunktionen

Anwendungen
Eingeschlossen
AXIS License Plate Verifier, AXIS Image Health Analytics, AXIS Video Motion Detection
Unterstützt
AXIS Speed Monitor[3]
Unterstützt AXIS Camera Application Platform zur Installation von Anwendungen anderer Hersteller. Siehe dazu *axis.com/acap*

AXIS Image Health Analytics
Detection settings (Erfassungseinstellungen):
Sabotage: Sichtfeld eingeschränkt, verändert
Bildverschlechterung: unscharfes Bild, unterbelichtetes Bild
Weitere Merkmale: Empfindlichkeit, Validierungszeitraum

Zulassungen

Produktkennzeichnungen
CE, FCC, ICES, KC, RCM, VCCI, WEEE

Lieferkette
Entspricht TAA

EMV
CISPR 35, CISPR 32 Class A, EN 55035,
EN 55032 Class A, EN 50121-4, EN 61000-3-2,
EN 61000-3-3, EN 61000-6-1, EN 61000-6-2
Australien/Neuseeland: RCM AS/NZS CISPR 32 Klasse A
Kanada: ICES-3(A)/NMB-3(A)
Japan: VCCI Klasse A
Korea: KS C 9835, KS C 9832 Class A
USA: FCC Teil 15 Abschnitt B Klasse A
Bahnanwendungen: IEC 62236-4

Sicherheit
CAN/CSA C22.2 Nr. 62368-1 Ausg. 3,
IEC/EN/UL 62368-1 ed. 3, IEC/EN 62471 Risikogruppe,
IS 13252

Umgebung
IEC 60068-2-1, IEC 60068-2-2, IEC 60068-2-6,
IEC 60068-2-14, IEC 60068-2-27,
IEC/EN 60529 IP66/IP67, IEC/EN 62262, IK10,
ISO 21207 (Methode B),Typ 4X,
NEMA 250 TS 2 (2.2.7-2.2.9)

Netzwerk
IPv6 USGv6, NIST SP500-267

3. *Erfordert außerdem AXIS D2110-VE Security Radar mit AXIS OS 10.12 oder später.*

Cybersicherheit
ETSI EN 303 645, BSI IT-Sicherheitskennzeichen, FIPS-140

Cybersicherheit

Edge-Sicherheit
Software: Signiertes Betriebssystem, Verzögerungsschutz gegen Brute-Force-Angriffe, Digest-Authentifizierung und OAuth 2.0 RFC6749 OpenID Authorization Code Flow für zentrale ADFS-Kontoverwaltung, Kennwortschutz, Axis Kryptographie-Modul (FIPS 140-2 Stufe 1)
Hardware: Axis Edge Vault Cybersicherheitsplattform Secure keystore (Sicherer Schlüsselspeicher): Secure Element (CC EAL 6+), System-on-Chip-Sicherheit (TEE), Axis Geräte-ID, sicherer Schlüsselspeicher, signiertes Video, verschlüsseltes Dateisystem (AES-XTS-Plain64 256Bit)
Axis Geräte-ID, sicherer Schlüsselspeicher, signiertes Video, sicheres Booten, verschlüsseltes Dateisystem (AES-XTS-Plain64 256bit)

Netzwerksicherheit
IEEE 802.1x (EAP-TLS, PEAP-MSCHAPv2)[4], IEEE 802.1AE (MACsec PSK/EAP-TLS), IEEE 802.1AR, HTTPS/HSTS[4], TLS v1.2/v1.3[4], Network Time Security (NTS), X.509 Certificate PKI, hostbasierte Firewall

Dokumentation
AXIS OS Hardening Guide
Axis Richtlinie zum Schwachstellenmanagement
Axis Security Development Model
AXIS OS Software Bill of Material (SBOM)
Diese Dokumente stehen unter *axis.com/support/cybersecurity/resources* zum Download bereit.
Weitere Informationen zum Axis Cybersicherheitssupport finden Sie auf *axis.com/cybersecurity*

Allgemeines

Gehäuse
Gehäuse zertifiziert nach IP66/IP67, NEMA 4X und IK10
Gehäuse aus Aluminium und Kunststoff
Farbe: Weiß NCS S 1002-B
Anweisungen zum Umlackieren finden Sie auf der Supportseite des Produkts. Informationen über die Auswirkung auf die Gewährleistung finden Sie auf *axis.com/warranty-implication-when-repainting*

Stromversorgung
Power over Ethernet (PoE) IEEE 802.3af/802.3at Typ 1 Klasse 3, max. 12,95 W, normal (Heizung aus, IR aus) 4,41 W
10–28 VDC, max. 13 W, normal (Heizung aus, IR aus) 4,41 W
Merkmale: dynamischer Leistungsmodus, Modus für geringe Leistung, Leistungsmesser

Anschlüsse
Netzwerk: RJ-45 10BASE-T/100BASE-TX/1000BASE-T, geschirmt
Audio: Eingang Mikrofon/Audio, 3,5 mm
I/O: Anschlussblock für einen überwachten Alarmeingang und einen Ausgang (Ausgangsstrom 12 V DC, max. Stromstärke 25 mA)
Stromversorgung: Gleichstromeingang
Sync out (12 V Gleichstrom, Maximalstrom 25 mA)

Lagerung
Unterstützt SD-Speicherkarten des Typs microSD, microSDHC und microSDXC
Unterstützt SD-Speicherkartenverschlüsselung (AES-XTS-Plain64 256bit)
Aufzeichnung auf NAS (Network Attached Storage)
Empfehlungen zu SD-Speicherkarten und NAS-Speichern finden Sie auf *axis.com*

Betriebsbedingungen
Temperatur: -40 °C bis +60 °C
Maximale Temperatur gemäß NEMA TS2 (2.2.7): +74 °C (+165 °F)
Temperatur beim Start: -40 °C
Luftfeuchtigkeit 10 bis 100 % (kondensierend)
Windlast (nachhaltig): 60 m/s (134 mph)

Lagerbedingungen
-40 °C bis +65 °C (-40 °F bis 149 °F)
Luftfeuchtigkeit 5 bis 95 % (nicht kondensierend)

Abmessungen
Die Gesamtabmessungen des Produkts sind dem Maßbild in diesem Datenblatt zu entnehmen.
Effektiv projizierte Fläche (EPA): 0,024 m^2 (0,26 ft^2)

Inhalt des Kartons
Kamera, Wetterschutz, Installationsanleitung, Anschlussblock, Anschlussschutz, Kabeldichtungen, Eigentümer-Authentifizierungsschlüssel

System-Tools
AXIS Site Designer, AXIS Device Manager, Produkt-Auswahlhilfe, Zubehör-Auswahlhilfe, Objektivrechner
Erhältlich auf *axis.com*

4. *Dieses Produkt enthält Software, die vom OpenSSL Project zur Verwendung im OpenSSL Toolkit. (openssl.org) entwickelt wurde, sowie kryptografische Software, die von Eric Young (eay@cryptsoft.com) geschrieben wurde.*

Sprachen
Englisch, Deutsch, Französisch, Spanisch, Italienisch, Russisch, Chinesisch (vereinfacht), Japanisch, Koreanisch, Portugiesisch, Polnisch, Chinesisch (traditionell), Niederländisch, Tschechisch, Schwedisch, Finnisch, Türkisch, Thailändisch, Vietnamesisch

Gewährleistung
Informationen zur fünfjährigen Gewährleistung finden Sie auf *axis.com/warranty*

Software-Support
Entwicklung neuer Funktionen bis 2030 (AXIS OS 12, 13 und 14)
Unterstützung bis 31.12.2035 (AXIS OS LTS 2030–2035)
Mehr über den Lebenszyklus von AXIS OS lesen Sie auf *help.axis.com/axis-os*.

Artikelnummern
Abrufbar unter *axis.com/products/axis-p1486-le-kit#part-numbers*

Optionales Zubehör

Installation
AXIS T8415 Wireless Installation Tool

Montage
AXIS T91B47 Mastbefestigung, AXIS T94F01P Kabelkanal-Backbox, AXIS TM4101 Pendant Kit

Lagerung
AXIS Surveillance Cards

Abrufbar unter *axis.com/products/axis-p1486-le-kit#part-numbers*

Nachhaltigkeit

Substanzkontrolle
PVC-frei, BFR/CFR-frei gemäß JEDEC/ECA JS709
RoHS gemäß RoHS-Richtlinie 2011/65/EU und EN 63000:2018
REACH gemäß Verordnung (EG) Nr. 1907/2006. Für SCIP UUID siehe *axis.com/partner.*

Material
Auf Konfliktmineralien gemäß OECD-Leitfaden überprüft
Weitere Informationen zum Thema Nachhaltigkeit bei Axis finden Sie auf *axis.com/about-axis/sustainability*

Verantwortung für die Umwelt
axis.com/environmental-responsibility
Axis Communications nimmt am UN Global Compact teil. Weitere Informationen hierzu finden Sie auf *unglobalcompact.org*

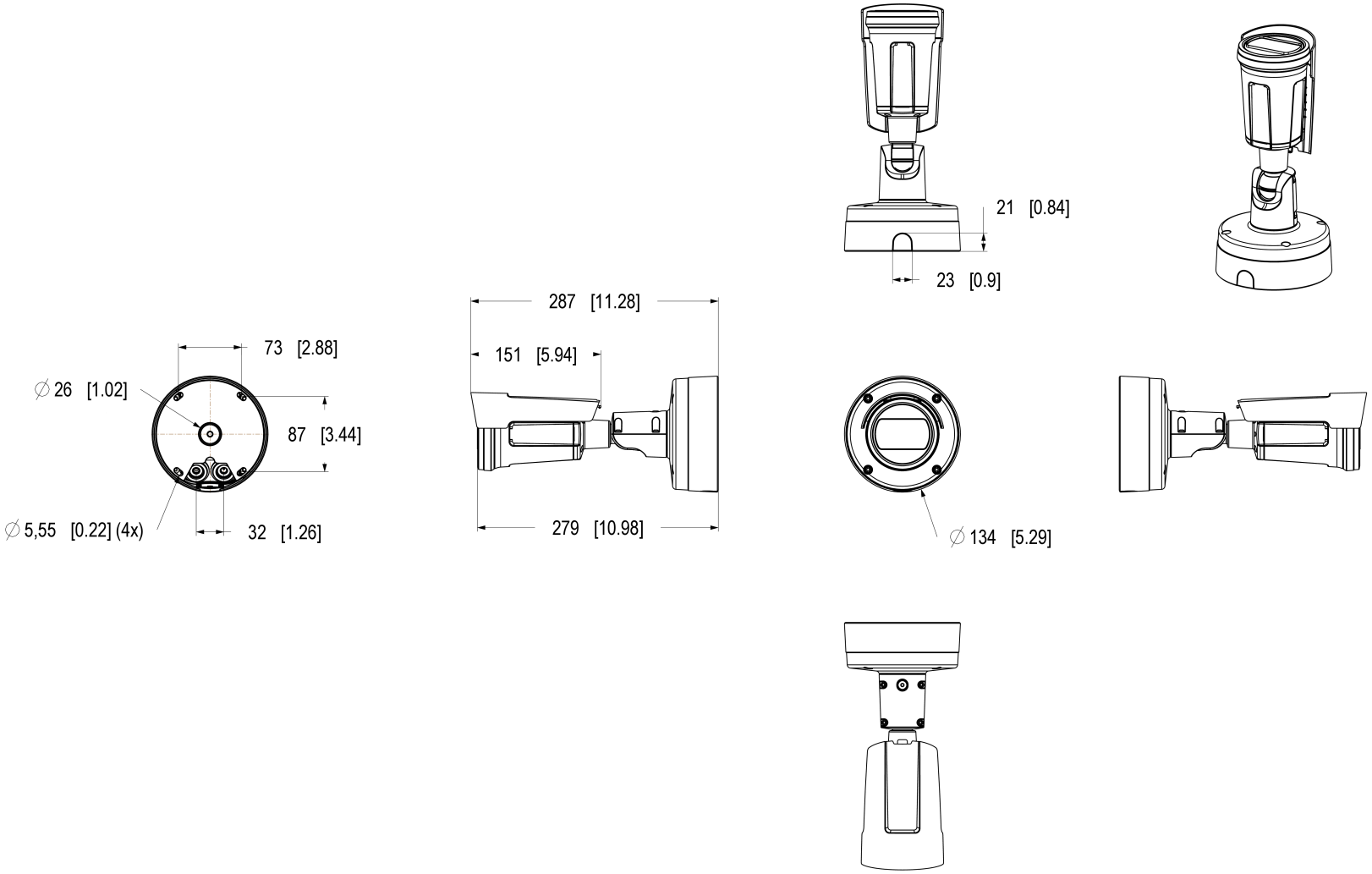

AXIS P1486-LE Kit License Plate Verifier

Dimensions in mm [inch]

Date	Version	Scale
2026 Jun-04	M1.1	1:3
Drawing Number	Size	Sheet
3372458	A2	1(2)

© 2026 Axis Communications AB. All rights reserved.

Weather Shield sliding direction: 15.5mm [6.10]

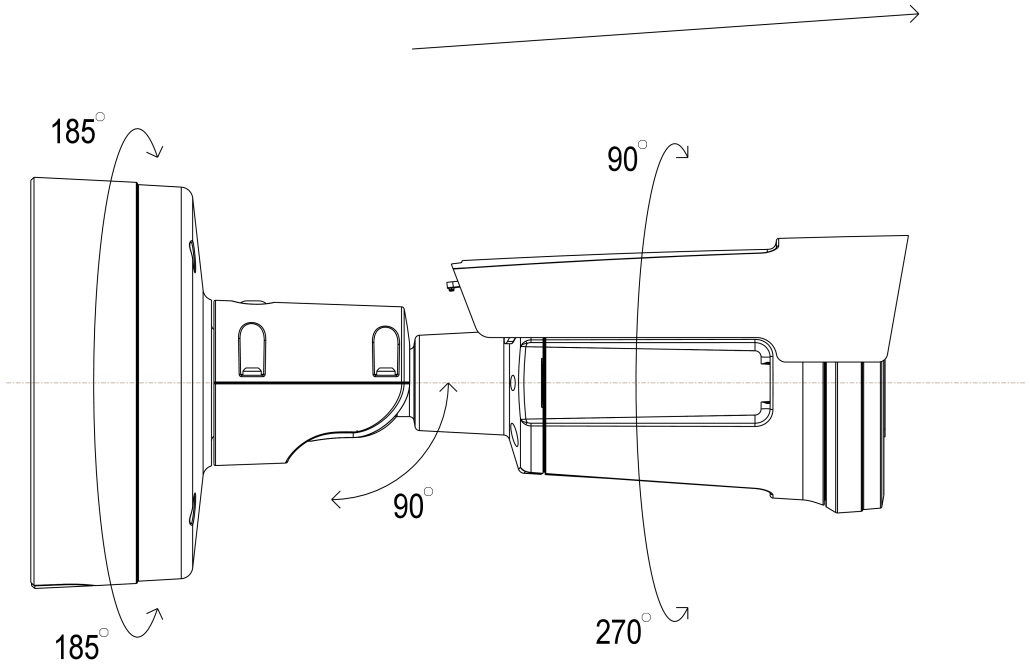

AXIS P1486-LE Kit License Plate Verifier

Dimensions in mm [inch]

Date	Version	Scale
2026 Jun-04	M1.1	1:1
Drawing Number	Size	Sheet
3372458	A2	2(2)

© 2026 Axis Communications AB. All rights reserved.

Axis Edge Vault

Axis Edge Vault ist die hardwarebasierte Cybersicherheitsplattform zum Schutz des Axis Geräts. Sie bildet die Grundlage für jedweden sicheren Betrieb und bietet Funktionen zum Schutz der Identität des Geräts, zur Sicherung seiner Integrität und zum Schutz vertraulicher Daten vor unbefugtem Zugriff. Beispielsweise sorgt der **sichere Systemstart** dafür, dass ein Gerät nur mit **signiertem Betriebssystem** gestartet werden kann. Dies verhindert konkrete Manipulationen der Bereitstellungskette. Ein Gerät mit signiertem Betriebssystem kann außerdem neue Geräte-Software validieren, bevor es zulässt, dass sie installiert wird. Und hinsichtlich der Sicherheit ist der **sichere Schlüsselspeicher** der entscheidende Faktor für den Schutz kryptografischer Daten, die für die sichere Kommunikation (IEEE 802.1X, HTTPS, Axis Geräte-ID, Schlüssel für die Zutrittskontrolle usw.) verwendet werden, vor einem Missbrauch bei Sicherheitsverletzungen. Der sichere Schlüsselspeicher wird über ein gemäß dem Common Criteria oder FIPS 140 zertifiziertes, hardwarebasiertes, kryptografisches Rechenmodul bereitgestellt.

Darüber hinaus stellen signierte Videos sicher, dass Videobeweise als fälschungssicher eingestuft werden können. Jede Kamera fügt dem Videostream mithilfe einer Signatur einen eindeutigen, im sicheren Schlüsselspeicher gespeicherten Schlüssel hinzu. Dadurch kann das Video zur Axis Kamera zurückverfolgt werden, von der es stammt.

Weitere Informationen zu Axis Edge Vault finden Sie unter *axis.com/solutions/edge-vault*.

AXIS License Plate Verifier

AXIS License Plate Verifier ermöglicht KI-gesteuerte Nummernschilderkennung in Echtzeit für ein breites Spektrum an Verkehrsanwendungen, darunter Fahrzeugzugriff, Fahrzeugsuche und Parklösungen. Dank der intuitiven Benutzeroberfläche werden Ereignisprotokolleinträge mit Miniaturansichten von Fahrzeugkennzeichen unterstützt. Dies vereinfacht die Verwaltung und die Nachverfolgung. Dank unserer Edge-basierten Nummernschilderkennung verwaltet die Kamera die Verarbeitung und Speicherung der Daten, so dass keine kostspieligen Server benötigt werden und der Bandbreitenbedarf sinkt. Und last but not least ist die Einrichtung spielend leicht, vor allem, wenn Sie in unsere gebrauchsfertigen, speziell abgestimmten Ausrüstungen investieren.

Forensic WDR

Mit Kameras von Axis mit Wide Dynamic Range (WDR)-Technologie lassen sich auch unter schwierigen Bedingungen wichtige forensische Details klar erkennen statt unscharfer Konturen. Der Kontrast zwischen den dunkelsten und den hellsten Bildbereichen kann sich negativ auf die Verwertbarkeit und Schärfe der Bilder auswirken. Forensic WDR sorgt für eine effektive Reduzierung des sichtbaren Rauschens und störender Artefakte und liefert so optimale Videobilder für forensische Auswertungen.

Lightfinder

Die Axis Lightfinder-Technologie liefert selbst bei nahezu vollständiger Dunkelheit hochauflösende, farbgetreue Videobilder mit nur minimaler Bewegungsunschärfe. Durch das Entfernen von Rauschen macht Lightfinder dunkle Bereiche in einer Szene sichtbar und erfasst auch bei sehr schwachem Licht Einzelheiten. Mit Lightfinder unterscheiden Kameras die Farbe bei schwachem Licht besser als das menschliche Auge. Farben tragen bei der Videoüberwachung entscheidend zur Erkennung von Personen, Objekten oder Fahrzeugen bei.

OptimizedIR

Axis OptimizedIR bietet eine einzigartige und leistungsstarke Kombination aus Kameraintelligenz und hoch entwickelter LED-Technologie, woraus sich unsere fortschrittlichsten kameraintegrierten IR-Lösungen für völlige Dunkelheit ergeben. Bei unseren Pan-Tilt-Zoom (PTZ)-Kameras mit OptimizedIR passt sich der IR-Strahl automatisch an und wird beim Herein- und Herauszoomen breiter oder schmaler, um sicherzustellen, dass das gesamte Sichtfeld immer gleichmäßig ausgeleuchtet wird.

Zipstream

Die Axis Zipstream Technology verringert den Bedarf an Bandbreite und Speicherplatz um teilweise mehr als 50 %. Kritische forensische Details bleiben dabei erhalten. Zipstream arbeitet darüber hinaus mit drei intelligenten Algorithmen, die sicherstellen, dass relevante forensische Informationen identifiziert, aufgezeichnet und mit voller Bildauflösung und Bildrate übertragen werden.

© 2026 Axis Communications AB. AXIS COMMUNICATIONS, AXIS, ARTPEC und VAPIX sind in verschiedenen Jurisdiktionen eingetragene Marken von Axis AB. Alle anderen Marken sind Eigentum ihrer jeweiligen Inhaber.Wir behalten uns das Recht auf Änderungen ohne Vorankündigung vor.