AXIS P3407-VE Dome Camera

Domo de exterior PTRZ de 5 MP asistido por IA

Esta cámara domo lista para exteriores ofrece una excelente calidad de imagen de 5 MP. La función PTRZ (panorámica, inclinación, giro y zoom) remota permite una instalación sin complicaciones. Y gracias a la salida PoE, se puede utilizar para alimentar otro dispositivo. Basada en ARTPEC-9, esta cámara asistida por IA permite realizar potentes análisis en el dispositivo e incluye AXIS Object Analytics y AXIS Audio Analytics preinstalados. Además, esta sólida cámara para exteriores con clasificación IP66, IK10 y NEMA 4X, tiene un rango de temperatura operativa de -40 °C a 50 °C (de -40 °F a 122 °F). Además, Axis Edge Vault protege el dispositivo y cuenta con la certificación FIPS 140-3 de nivel 3 para el almacenamiento de claves y las operaciones.

- Excelente calidad de imagen en 5 MP
- PTRZ para una instalación sencilla
- Salida PoE para proporcionar alimentación a otros dispositivos
- Análisis de audio y vídeo asistidos por IA
- Ciberseguridad integrada con Axis Edge Vault

FIPS 140-3 Inside #5139

AXIS P3407-VE Dome Camera

Cámara

Sensor de imagen
CMOS RGB de barrido progresivo de 1/2,8"
Tamaño de píxel: 2,0 µm

Objetivo
Varifocal, 3,0–8,5 mm, F1.38–2,58
Campo de visión horizontal: 104°-34°
Campo de visión vertical: 76°-26°
Distancia de enfoque mínima: 1,0 m (3,3 pies)
control de iris de tipo P, corrección por infrarrojos

Día y noche
Filtro bloqueador IR automático

Iluminación mínima
Color: 0,1 lux a 50 IRE, F1.38
B/N: 0,03 lux a 50 IRE, F1.38

Velocidad de obturación
De 1/30 500 s a 2 s

Ajuste de la cámara
Horizontal ±180°, vertical de -40 a +75°, rotación ±95°

Sistema en chip (SoC)

Modelo
ARTPEC-9

Flash
2 GB de RAM, 8 GB de memoria flash

Capacidad de computación
Unidad de procesamiento de deep learning (DLPU)

Vídeo

Compresión de vídeo
H.264 (MPEG-4 Parte 10/AVC) Base Profile, Main Profile y High Profile
H.265 (MPEG-H Parte 2/HEVC) Main perfil
AV1
Motion JPEG

Resolución
16:9: 2560x1440
16:10:1920x1200
4:3: 2592x1944

Velocidad de fotogramas
hasta 25/30 imágenes por segundo (50/60 Hz) en todas las resoluciones

Transmisión de vídeo
Hasta 20 flujos de vídeo únicos y configurables[1]
Axis' Zipstream technology en H.264, H.265 y AV1
ABR H.264/H.265/AV1
Modo de baja latencia
Indicador de transmisión de vídeo

Relación señal-ruido
>55 dB

WDR
Forensic WDR: Hasta 120 dB en función de la escena

Transmisiones multiventana
Hasta 7 áreas de visualización recortadas individualmente

Reducción de ruido
Filtro espacial (reducción de ruido 2D)
Filtro espacial (reducción de ruido 3D)

Ajustes de la imagen
Saturación, contraste, brillo, nitidez, balance de blancos, umbral día/noche, contraste local, mapeado de tonos, modo de exposición, zonas de exposición, desempañado, corrección de distorsión de barril, rotación: 0°, 90°, 180°, 270°, incluyendo el formato pasillo, imagen especular, superposición dinámica de texto e imágenes, widget de superposición, máscaras de privacidad, abertura de objetivo y estabilización de imagen electrónica

Procesamiento de imagen
Forensic WDR, Lightfinder 2.0

Movimiento horizontal/vertical y zoom
PTZ digital con posiciones predefinidas
Posiciones predefinidas PTRZ

1. *Recomendamos un máximo de 3 transmisiones de vídeo únicas por cámara o canal para optimizar la experiencia del usuario, el ancho de banda de red y el uso del almacenamiento. Muchos clientes de vídeo de la red pueden utilizar un flujo de vídeo único a través de un método de transporte multicast o unicast mediante la funcionalidad de reutilización de transmisiones integrada.*

Red

Protocolos de red
IPv6 USGv6, HTTP, HTTPS[2], TLS[2], QoS Layer 3 DiffServ, FTP, SFTP, CIFS/SMB, SMTP, mDNS (Bonjour), UPnP®, SNMP v1/v2c/v3 (MIB-II), DNS/DNSv6, DDNS, NTP, NTS, PTP, RTSP, RTP, SRTP/RTSPS, TCP, UDP, IGMPv1/v2/v3, RTCP, ICMP, DHCPv4/v6, ARP, SSH, LLDP, CDP, MQTT v3.1.1, Secure syslog (RFC 3164/5424, UDP/TCP/TLS), dirección de enlace local (ZeroConf)

Integración del sistema

Interfaz de programación de aplicaciones
API abierta para la integración de software, incluidos VAPIX® y AXIS Camera Application Platform (ACAP); las especificaciones están disponibles en *axis.com/developer-community*.
Conexión a la nube con un clic
ONVIF® Profile G, ONVIF® Profile M, ONVIF® Profile S y ONVIF® Profile T; especificaciones en *onvif.org*.

Sistemas de gestión de vídeo
Compatible con AXIS Camera Station Edge, AXIS Camera Station Pro y software de gestión de vídeo de socios de Axis disponible en *axis.com/vms*.

Controles en pantalla
Enfoque automático
Estabilización de imagen electrónica
Cambio de modo día/noche
Desempañamiento
Wide Dynamic Range
Indicador de transmisión de vídeo
Máscaras de privacidad
Calefactor

Edge-to-Edge
Emparejamiento de sirena y luz

Condiciones de evento
Aplicación
Registros de auditorías
Estado de los dispositivos: por encima/por debajo/dentro de la temperatura de funcionamiento, carcasa abierta, dirección IP bloqueada/eliminada, secuencia en directo activa, pérdida de red, nueva dirección IP, detección de golpes, sistema preparado
Almacenamiento local: grabación en curso, interrupción del almacenamiento, problemas de salud del almacenamiento detectados
E/S: activador manual, la entrada virtual está activa
MQTT: Cliente MQTT conectado, sin estado
Programado y recurrente: horario
Vídeo: degradación de la tasa de bits promedio, modo día-noche, transmisión en vivo abierta, manipulación

Acciones de eventos
Modo diurno/nocturno
Desempañamiento: establecer modo de desempañado, establecer modo de desempañado mientras la regla esté activa
LED: LED de estado de flash, LED de estado de flash mientras la regla esté activa
MQTT: enviar mensaje de publicación MQTT
Notificación: HTTP, HTTPS, TCP y correo electrónico
Superposición de texto
Grabaciones: Tarjeta SD y recurso compartido de red
Seguridad: borrar configuración
Mensajes de trampa SNMP: enviar, enviar mientras la regla está activa
Imágenes o clips de vídeo: FTP, SFTP, HTTP, HTTPS, recurso compartido de red y correo electrónico
Modo WDR

Ayudas de instalación integradas
Movimiento horizontal, inclinación y giro: diseñado para aguantar al menos 300 ciclos de movimiento completos, contador de píxeles, zoom y enfoque remotos, cuadrícula de nivel

Analítica

Aplicaciones
Incluido
AXIS Object Analytics, AXIS Image Health Analytics, AXIS Audio Analytics, AXIS Scene Metadata, AXIS Live Privacy Shield[3], AXIS Video Motion Detection
Compatible
AXIS Perimeter Defender, AXIS License Plate Verifier
Para consultar la compatibilidad con AXIS Camera Application Platform, que permite la instalación de aplicaciones de terceros, visite *axis.com/acap*

2. *Este producto incluye software desarrollado por OpenSSL Project para su uso en el kit de herramientas OpenSSL (openssl.org) y software criptográfico escrito por Eric Young (eay@cryptsoft.com).*
3. *Disponible para descarga*

AXIS Object Analytics
Clases de objetos: personas, vehículos (tipos: coches, autobuses, camiones, motos, etc.)
Escenarios: cruce de líneas, objeto en la zona, tiempo en la zona, recuento de líneas cruzadas, ocupación en la zona, detección de accesos sin pagar, monitorización de EPI[BETA], movimiento en la zona, cruce de líneas en movimiento
Hasta 10 escenarios
Otras características: objetos activados visualizados con trayectorias y cuadros limitadores codificados mediante colores y tablas
Áreas de inclusión y exclusión por polígonos
Configuración de perspectiva
Evento de alarma de movimiento ONVIF

AXIS Image Health Analytics
Detection settings (Ajustes de detección):
Manipulación: imagen bloqueada, imagen redirigida
Deterioro de la imagen: imagen borrosa, imagen subexpuesta
Otras características: sensibilidad, periodo de validación

AXIS Audio Analytics
Funciones: nivel de presión del sonido, detección de audio adaptativa, clasificación de audio
Clases de audios: ataque de tos, rotura de cristal, presencia de personas, grito, chillido, conversación
Metadatos del evento: detecciones de audio, clasificaciones, nivel de presión del sonido

AXIS Scene Metadata
Clases de objetos: personas,caras, vehículos (tipos: coches, autobuses, camiones, motos) matrículas
Atributos de objetos: color del vehículo, color de la ropa superior/inferior, bolsa, confianza, posición

AXIS Live Privacy Shield
Clases de objetos: personas (cuerpo completo o solo el rostro), matrículas, fondos
Tipo de enmascaramiento: pixelado con tamaño de bloque ajustable, color (sólido), inclusión y exclusión de áreas de ocultación
Otras características: enmascaramiento dinámico de hasta 10 imágenes por segundo. Compatible con múltiples transmisiones con ocultación dinámica y una sin ocultación con máxima velocidad de fotogramas, simultáneamente.

Homologaciones

Marcas de productos
UL/cUL, CE, VCCI, RCM, ICES, FCC

Cadena de suministro
Cumple los requisitos de TAA

EMC
CISPR 35, CISPR 32 Clase A, EN 55035,
EN 55032 Clase A, EN 50121-4, EN 61000-6-1,
EN 61000-6-2
Japón: VCCI Clase A
Corea: KS C 9835, KS C 9832 Clase A
EE. UU.: FCC Parte 15 Subparte B Clase A
Ferrocarril: IEC 62236-4

Seguridad
CAN/CSA C22.2 N.º 62368-1 3.ª ed.,
IEC/EN/UL 62368-1 3.ª ed.,

Entorno
IEC 60068-2-1, IEC 60068-2-2, IEC 60068-2-6,
IEC 60068-2-14, IEC 60068-2-27, IEC 60068-2-78,
IEC/EN 60529 IP66, IEC/EN 62262 IK10, NEMA 250 Tipo 4X

Red
NIST SP500-267, IPv6 USGv6

Ciberseguridad
ETSI EN 303 645, etiqueta de seguridad informática BSI, FIPS 140

Ciberseguridad

Seguridad perimetral
Software: sistema operativo firmado, protección contra retrasos de fuerza bruta, autentificación digest y flujo de credenciales de cliente OAuth 2.0 RFC 6749/flujo de código de autorización OpenID para gestión centralizada de cuentas ADFS, protección mediante contraseña, Axis Cryptographic Module (FIPS 140-2 nivel 1)
Hardware: plataforma de ciberseguridad Axis Edge Vault
Almacenamiento de claves seguro: elemento seguro (CC EAL 6+, FIPS 140-3 Nivel 3), seguridad de sistema en chip (TEE)
ID de dispositivo Axis, vídeo firmado, arranque seguro, sistema de archivos cifrado (AES-XTS-Plain64 256 bits)

Seguridad de red
IEEE 802.1X (EAP-TLS, PEAP-MSCHAPv2)[4],
IEEE 802.1AE (MACsec PSK/EAP-TLS), IEEE 802.1AR,
HTTPS/HSTS[4], TLS v1.2/v1.3[4], Network Time Security (NTS), Certificado PKI X.509, firewall basado en host

4. *Este producto incluye software desarrollado por OpenSSL Project para su uso en el kit de herramientas OpenSSL (openssl.org) y software criptográfico escrito por Eric Young (eay@cryptsoft.com).*

Documentación
Guía de seguridad de sistemas de AXIS OS
Política de gestión de la vulnerabilidad de Axis
Modelo de desarrollo de seguridad de Axis
Lista de materiales del software AXIS OS (SBOM)
Para descargar documentos, vaya a *axis.com/support/cybersecurity/resources*
Para obtener más información sobre el servicio de asistencia para ciberseguridad de Axis, vaya a *axis.com/cybersecurity*.

Alimentación

Entrada de alimentación a través de Ethernet
IEEE 802.3at802.3at/802.3bt Tipo 2 Clase 4

Salida de alimentación a través de Ethernet
IEEE 802.3af/802.3bt Tipo 1 Clase 3

Consumo de energía
Máx. 12,95 W, típico (calentador desactivado) 5,3 W

Cálculo de la potencia disponible
Admite la asignación dinámica de potencia mediante LLDP-MED
28 W con salida PoE
12 W sin salida PoE

Prestaciones
Modo de potencia dinámica, medidor de potencia

General

Carcasa
Clasificación IP66, NEMA 4X e IK10
Domo con revestimiento rígido de policarbonato
Carcasa de plástico
Color: Blanco NCS S 1002-B
Para consultar las instrucciones de repintado, vaya a la página de asistencia técnica del producto. Para obtener información sobre el impacto en la garantía, vaya a *axis.com/warranty-implication-when-repainting*.

Montaje
Escuadra de montaje con orificios para caja de conexiones (salida doble, salida única, cuadrada de 4" y octogonal de 4")

Conectores
Red (entrada PoE): PoE apantallado RJ45 10BASE-T/100BASE-TX/1000BASE-T
Red (salida PoE): RJ45 10BASE-T/100BASE-TX PoE blindado

Sensor
Sensor acústico

Almacenamiento
Compatibilidad con tarjetas microSD/microSDHC/microSDXC
Consulte las recomendaciones sobre tarjetas SD y NAS en *axis.com*

Condiciones de funcionamiento
Temperatura: De -40 °C a 50 °C (de -40 °F a 122 °F)
Temperatura mínima para el funcionamiento del PTR: -20 °C (-4 °F), tras 2 horas de calentamiento.
Temperatura máxima según la parte de temperatura de NEMA TS2 (2.2.7.3 – 2.2.7.7): 74 °C (165 °F)
Humedad: humedad relativa del 10 al 100 % (con condensación)

Condiciones de almacenamiento
Temperatura: de -40 °C a 65 °C (de -40 °F a 149 °F)
Humedad: humedad relativa del 5 al 95 % (sin condensación)

Dimensiones
Para obtener información sobre las dimensiones generales del producto, consulte el dibujo de dimensiones de la hoja de datos.
Área efectiva proyectada (EPA): 0,015 m^2 (0,16 $pies^2$)

Peso
1200 g (2,6 lib)

Contenido de la caja
Cámara, guía de instalación, protector del conector, juntas de cable, clave de autentificación del propietario

Herramientas de sistema
AXIS Site Designer, AXIS Device Manager, selector de productos, selector de accesorios, calculadora de objetivos
Disponibles en *axis.com*

Idiomas
Alemán, chino (simplificado), chino (tradicional), coreano, español, finés, francés, holandés, inglés, italiano, japonés, polaco, portugués, ruso, sueco, tailandés, turco, vietnamita

garantia
Garantía de 5 años; consulte *axis.com/warranty*

Compatibilidad con software
Desarrollo de nuevas funciones hasta 2030 (AXIS OS 14)
Asistencia técnica hasta el 31-12-2035 (AXIS OS LTS 2030–2035)
Más información sobre el ciclo de vida del AXIS OS en *help.axis.com/axis-os*

Números de pieza
Disponible en *axis.com/products/axis-p3407-ve#part-numbers*

Accesorios opcionales

Portcast
AXIS D6210 Air Quality Sensor

Instalación
AXIS T8415 Wireless Installation Tool

Almacenamiento
AXIS Surveillance Cards

AXIS TP3845-E Weathershield
Para obtener más información sobre accesorios, consulte *axis.com/products/axis-p3407-ve#compatible-products*

Sostenibilidad

Control de sustancias
Sin PVC, sin BFR/CFR de conformidad con la norma JEDEC/ECA, JS709
RoHS de conformidad con la directiva europea EU RoHS Directive 2011/65/EU y 2015/863 y con la norma EN IEC 63000:2018
REACH de conformidad con (CE) no 1907/2006. Para SCIP UUID, consulte *echa.europa.eu*

Materiales
Contenido de plástico renovable a base de carbono: 63 % (reciclado): 7 %, (bio): 54 %, captura de carbono basada en: 2%)
Análisis de minerales conflictivos conforme a las directrices de la OCDE
Para obtener más información sobre la sostenibilidad en Axis, vaya a *axis.com/about-axis/sustainability*

Responsabilidad medioambiental
axis.com/environmental-responsibility
Axis Communications es firmante del Acuerdo Mundial de las Naciones Unidas, obtenga más información en *unglobalcompact.org*

Detectar, observar, reconocer, identificar (DORI)

	Definición de DORI	Distancia (ancha)	Distancia (tele)
Detectar	25 px/m (8 px/pie)	60 m (196,8 pies)	170 m (558 pies)
Observar	63 px/m (19 px/pies)	23,8 m (78,1 pies)	67,5 m (221,4 pies)
Reconocer	125 px/m (38 px/pies)	12 m (40 pies)	34 m (112 pies)
Identificación	250 px/m (76 px/pies)	6 m	17 m (56 pies)

Los valores DORI se calculan utilizando densidades de píxeles para diferentes casos de uso, tal y como recomienda la norma EN-62676-4. Los cálculos utilizan el centro de la imagen como punto de referencia y consideran la distorsión del objetivo. La posibilidad de reconocer o identificar a una persona u objeto depende de factores como el movimiento del objeto, la compresión de vídeo, las condiciones de iluminación y el enfoque de la cámara. Utilice márgenes al planificar. La densidad de píxeles varía en cada imagen y los valores calculados pueden variar con respecto a las distancias del mundo real.

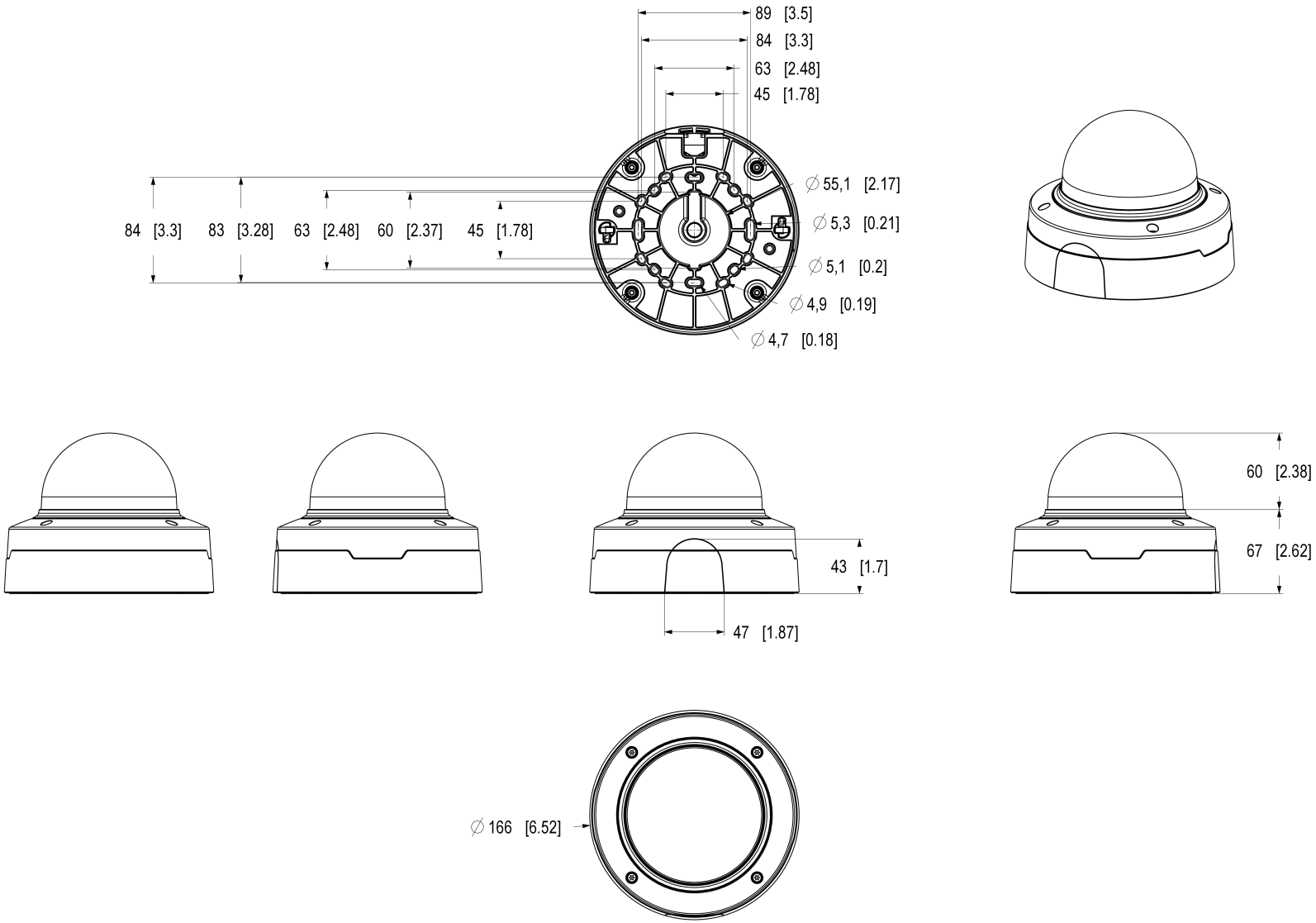

AXIS COMMUNICATIONS

© 2026 Axis Communications AB. All rights reserved.

AXIS P3407-VE Dome Camera / P3408-VE Dome Camera

Dimensions in mm [inch]

Date	Version	Scale
2026 Apr-28	M1.3	1:2
Drawing Number	Size	Sheet
3508044	A2	1(1)

Funciones destacadas

AXIS Audio Analytics

AXIS Audio Analytics utiliza la detección de audio adaptativa para generar alarmas en caso de aumentos repentinos del volumen del sonido. Con los clasificadores basados en IA, puede detectar gritos y gritos. También puede obtener una confirmación adicional combinando AXIS Audio Analytics con el análisis de vídeo. Esta aplicación inteligente solo transmite metadatos para garantizar que se protege la privacidad. AXIS Audio Analytics es una de las principales características de AXIS OS y viene preinstalada sin coste adicional.

Axis Edge Vault

Axis Edge Vault es la plataforma de ciberseguridad basada en hardware que protege el dispositivo Axis. Constituye la base de la que dependen todas las operaciones seguras y ofrece características para proteger la identidad del dispositivo, proteger su y proteger la información confidencial frente a accesos no autorizados. Por ejemplo, el **arranque seguro** garantiza que un dispositivo solo puede arrancar con el **sistema operativo firmado**. De esta forma, se evita la manipulación de la cadena de suministro física. Con el SO firmado, el dispositivo puede validar también el nuevo software antes de aceptar instalarlo. El **almacén de claves seguro** es la pieza clave para proteger la información criptográfica que se utiliza para una comunicación segura (IEEE 802.1X, HTTPS, ID de dispositivo Axis, claves de control de acceso, etc.) contra la extracción maliciosa en caso de una infracción de la seguridad. El almacén de claves seguro y las conexiones seguras se proporcionan a través de un módulo de cálculo criptográfico basado en hardware certificado por FIPS 140 o criterios comunes.

Además, el vídeo firmado garantiza que las pruebas en vídeo no se han manipulado. Cada cámara utiliza un clave de firma de vídeo exclusiva, que se almacena en el almacén de claves seguro. Así se agrega una firma al flujo de vídeo, lo que permite rastrear el vídeo hasta la cámara Axis en la que se originó.

Para obtener más información sobre Axis Edge Vault, vaya a *axis.com/solutions/edge-vault*.

AXIS Live Privacy Shield

Supervise de forma remota las actividades tanto en interiores como en exteriores mientras protege la privacidad en tiempo real.

Con enmascaramiento dinámico basado en IA puede elegir qué enmascarar o desenfocar mientras cumple las reglas y normativas que protegen la privacidad y los datos personales. La aplicación permite enmascarar objetos en movimiento y quietos como personas, matrículas o fondos. La aplicación funciona en tiempo real y tanto en flujos de vídeo grabados como en directo.

AXIS Object Analytics

AXIS Object Analytics es una analítica de vídeo que ofrece muchas funciones y viene preinstalada, que detecta y clasifica personas, vehículos y tipos de vehículos. Gracias a algoritmos basados en IA y condiciones de recuperación de información, analiza la escena y su comportamiento espacial dentro, todo ello diseñado para sus necesidades específicas. Escalable y basada en el extremo, requiere el mínimo esfuerzo para configurar y es compatible con diversos escenarios que se ejecutan al mismo tiempo.

Movimiento horizontal/vertical, giro y zoom (PTRZ)

La funcionalidad PTRZ permite que una cámara gire en torno a sus ejes vertical, lateral y longitudinal. La longitud focal de la cámara se ajustar para lograr un campo de visión estrecho o ancho. Gracias a la funcionalidad remota, la vista de la cámara se puede ajustar rápidamente y de forma remota a través de la red, lo que ahorra tiempo y esfuerzo. La funcionalidad PTRZ también proporciona la flexibilidad necesaria para realizar ajustes posteriores con facilidad, lo que garantiza menos interrupciones y tiempo de inactividad, además de que no se necesita la presencia de un técnico.

© 2026 Axis Communications AB. AXIS COMMUNICATIONS, AXIS, ARTPEC y VAPIX son marcas comerciales registradas de Axis AB en diferentes jurisdicciones. Todas las demás marcas comerciales son propiedad de sus respectivos titulares.Nos reservamos el derecho de introducir modificaciones sin previo aviso.