AXIS C1310-E Mk II Network Horn Speaker

Außenlautsprecher für klare Ansagen mit großer Reichweite

Der AXIS C1310-E Mk II Network Horn Speaker ist unter den meisten klimatischen Bedingungen ideal für den Einsatz im Außenbereich geeignet. Er ermöglicht Benutzern, unerwünschte Aktivitäten aus der Ferne zu verhindern, im Notfall Anweisungen zu erteilen oder allgemeine Sprachnachrichten zu senden. Der integrierte Speicher unterstützt bereits aufgezeichnete Nachrichten oder Sicherheitspersonal kann direkt auf Benachrichtigungen antworten. Offene Standards unterstützen die einfache Integration in Netzwerk-Video, Zutrittskontrolle, Analysen und VoIP (Unterstützung von SIP). Die digitale Signalverarbeitung (DSP) gewährleistet einen klaren Klang. Über das integrierte Mikrofon lassen sich per Fernzugriff Integritätstests durchführen, und es ist eine Zwei-Wege-Kommunikation möglich. Darüber hinaus unterstützt die integrierte Audio Management Software die Verwaltung von Benutzern, Inhalten, Zonen und Zeitplänen.

- > Umfassendes Lautsprechersystem
- > Lässt sich mit dem Standardnetzwerk verbinden
- > Einfache Installation dank PoE
- > Fernüberwachung des Systemzustands
- > Skalierbar und leicht zu integrieren

IT-Sicherheitskennzeichen
Bundesamt für Sicherheit in der Informationstechnik

Der Hersteller versichert:
Das Produkt entspricht den Anforderungen des BSI.

Das BSI informiert:
Aktuelles zum Produkt
bsi.bund.de/it-sik/03141

AXIS C1310-E Mk II Network Horn Speaker

Audio-Hardware

Gehäuse
Gefalteter Hornlautsprecher mit Kompressionstreiber

Max. Schalldruckpegel
>121 dB

Frequenzgang
280 Hz bis 12,5 kHz

Erfassungsbereich
70° horizontal um 100° vertikal (bei 2 kHz)

Eingabe/Ausgabe
Integriertes Mikrofon (kann mechanisch deaktiviert werden)
Integrierter Lautsprecher

Technische Daten des integrierten Mikrofons
50 Hz bis 12 kHz

Beschreibung des Verstärkers
Integrierter Verstärker (7 W, Klasse D)

Digital Signal Processing
Integriert und vorkonfiguriert

Audio-Management

AXIS Audio Manager Edge
Integriert:
– Zonenverwaltung zum Aufteilen von bis zu 200 Lautsprechern in 20 Zonen
– Content Management für Musik und Live- sowie aufgezeichnete Durchsagen.
– Planungsmöglichkeit für Zeit und Ort der Wiedergabe von Inhalten.
– Priorisierung dringender Inhalte
– Statusüberwachung zur Erkennung von Systemfehlern aus der Ferne
– Benutzerverwaltung zur Steuerung des Zugriffs auf Funktionen.
Weitere Einzelheiten finden Sie im Datenblatt unter *axis.com/products/axis-audio-manager-edge/support*

AXIS Audio Manager Pro
Für größere und komplexere Systeme. Separat erhältlich.
Technische Daten finden Sie im Datenblatt unter *axis.com/products/axis-audio-manager-pro/support*

AXIS Audio Manager Center
AXIS Audio Manager Center ist ein Cloud-Dienst, über den sich Systeme mit mehreren Standorten per Fernzugriff verwalten lassen.
Technische Daten finden Sie im Datenblatt unter *axis.com/products/axis-audio-manager-center/support*

Audiosoftware

Streaming
Uni-/bidirektionale Audioübertragung mit optionaler Halbduplex-Echounterdrückung. Mono.

Codierung
AAC LC 8/16/32/48 kHz, G.711 PCM 8 kHz, G.726 ADPCM 8 kHz, Axis µ-law 16 kHz, WAV,
MP3 in Mono/Stereo von 64 kBit/s bis 320 kBit/s.
Konstante und variable Bitrate.
Abtastrate von 8 kHz bis zu 48 kHz.

Systemintegration

Anwendungsprogrammierschnittstelle (engl. Application Programming Interface)
Offene API für Softwareintegration, einschließlich VAPIX®, Cloud-Anbindung mit einem Mausklick und AXIS Camera Application Platform (ACAP).

Videoverwaltungssysteme
Kompatibel mit AXIS Camera Station Edge, AXIS Camera Station Pro, AXIS Camera Station 5 und Video Management Software von Axis Partnern, erhältlich unter *axis.com/vms*.

Massenbenachrichtigung
Singlewire InformaCast®, Intrado Revolution, Lynx, Alertus

Vereinheitliche Kommunikation
Geprüfte Kompatibilität:
SIP-Clients: 2N, Yealink, Cisco, Linphone, Grandstream
PBX/SIP-Server: Cisco Call Manager, Cisco BroadWorks, Avaya, Asterix, Grandstream
Cloud-Dienstanbieter: Webex, Zoom

SIP
Unterstützte SIP-Merkmale: Sekundärer SIP-Server, IPv6, SRTP, SIPS, SIP TLS, DTMF (RFC2976 und RFC2833), NAT (ICE, STUN, TURN)
RFC 3261: INVITE, CANCEL, BYE, REGISTER, OPTIONS, INFO
DTMF (RFC 4733/RFC 2833)

Ereignisbedingungen
Audio: Audio-Clips wiedergeben, Lautsprechertestergebnis
Anruf: Status, Statusänderung
Gerätestatus: IP-Adresse blockiert/entfernt, Livestream aktiv, Netzwerk-Verlust, neue IP-Adresse, Systembereitschaft
Edge Storage: laufende Aufzeichnung, Speicherunterbrechung, Speicherintegritätsprobleme erkannt
E/A: digitaler Eingang, manueller Auslöser, virtueller Eingang
MQTT: abonnieren
Geplant und wiederkehrend: Zeitplan

Ereignisaktionen
Audio: automatischen Lautsprechertest ausführen
Audioclips: Wiedergabe, Stopp
E/A: E/A umschalten
Licht und Sirene: laufen, anhalten
MQTT: veröffentlichen
Benachrichtigung; HTTP, HTTPS, TCP und E-Mail
Aufzeichnungen: Audio aufnehmen
SNMP-Trap-Meldungen: Senden von Meldungen
Status-LED: Blinken

Eingebaute Installationshilfen
Überprüfen und Identifizieren per Testton

Funktionsüberwachung
Automatischer Lautsprechertest (Überprüfung durch integriertes Mikrofon)

Analysefunktionen

Anwendungen
Eingeschlossen
AXIS Audio Analytics
Unterstützt
Unterstützt AXIS Camera Application Platform zur Installation von Anwendungen anderer Hersteller. Siehe dazu *axis.com/acap*

AXIS Audio Analytics
Merkmale: Adaptive Audioerfassung
Audio-Klassen: Schreien, Rufen, Glasbruch, Sprache
Ereignis-Metadaten: Audioerkennungen, Klassifizierungen

Zulassungen

Produktkennzeichnungen
CSA, UL/cUL, UKCA, CE, KC, EAC, VCCI, RCM, BSMI

Lieferkette
Entspricht TAA

EMV
EN 55035, EN 55032 Klasse B, EN 50121-4, EN 61000-6-1, EN 61000-6-2
Australien/Neuseeland: RCM AS/NZS CISPR 32 Klasse B
Kanada: ICES-3(B)/NMB-3(B)
Japan: VCCI Klasse B
Korea: KS C 9835, KS C 9832 Klasse B
USA: FCC Abschnitt 15 Teil B Klasse B
Bahnanwendungen: IEC 62236-4

Sicherheit
CAN/CSA C22.2 Nr. 62368-1 Ausg. 3, IEC/EN/UL 62368-1 ed. 3

Umgebung
IEC 60068-2-1, IEC 60068-2-2, IEC 60068-2-6, IEC 60068-2-14, IEC 60068-2-27, IEC 60068-2-78, IEC/EN 60529 IP66, NEMA 250 Typ 4X, MIL-STD-810G 509.5, MIL-STD-810H 509.7

Cybersicherheit
ETSI EN 303 645, BSI IT-Sicherheitskennzeichen, FIPS-140

Netzwerk

Netzwerkprotokolle
IPv4/v6[1], HTTP, HTTPS[2], SSL/TLS[2], QoS Layer 3 DiffServ, FTP, SFTP, CIFS/SMB, SMTP, Bonjour, UPnP™, SNMP v1/v2c/v3 (MIB-II), DNS, DynDNS, NTP, PTP, RTSP, RTP, TCP, UDP, IGMPv1/v2/v3, RTCP, ICMP, DHCP, ARP, LLDP, CDP, SOCKS, SSH, NTCIP, SIP

1. *Audio-Synchronisierung nur mit IPv4.*
2. *Dieses Produkt enthält Software, die vom OpenSSL Project zur Verwendung im OpenSSL Toolkit. (openssl.org) entwickelt wurde, sowie kryptografische Software, die von Eric Young (eay@cryptsoft.com) geschrieben wurde.*

Cybersicherheit

Edge-Sicherheit
Software: Signiertes Betriebssystem, Brute-Force-Verzögerungsschutz, Digest-Authentifizierung, Kennwortschutz, Axis Cryptographic Module (FIPS 140-2 Level 1)
Hardware: Axis Edge Vault Cybersicherheitsplattform Secure Element (CC EAL 6+), Axis Geräte-ID, sicherer Schlüsselspeicher, sicheres Hochfahren

Netzwerksicherheit
IEEE 802.1X (EAP-TLS)[3],
IEEE 802.1AE (MACsec PSK/EAP-TLS), IEEE 802.1AR, HTTPS/HSTS[3], TLS v1.2/v1.3[3], Network Time Security (NTS), X.509 Certificate PKI, hostbasierte Firewall

Dokumentation
AXIS OS Hardening Guide
Axis Vulnerability Management-Richtlinie
Axis Security Development Model
AXIS OS Software Bill of Material (SBOM)
Diese Dokumente stehen unter *axis.com/support/cybersecurity/resources* zum Download bereit.
Weitere Informationen zum Axis Cybersicherheitssupport finden Sie auf *axis.com/cybersecurity*

System-on-Chip (SoC)

Modell
NXP i.MX 8M Nano

Speicher
1024 MB RAM, 1024 MB Flash

Allgemeines

Gehäuse
Zertifiziert nach IP66 und NEMA 4X
Backbox aus Aluminium und Halterung aus rostfreiem Stahl
Farbe: Weiß RAL 9010

Strom
Power over Ethernet (PoE) IEEE 802.3af/802.3at Typ 1 Klasse 3
Normal 2 W, max. 12,95 W

Anschlüsse
Netzwerk: RJ-45 für 10BASE-T/100BASE-TX, PoE
Eingänge/Ausgänge: 4-poliger Anschlussblock (2,5 mm) für 2x überwachte, konfigurierbare I/Os

LED-Anzeigen
Status-LED, frontseitige LED

Zuverlässigkeit
Zuverlässiger Betrieb rund um die Uhr.

Betriebsbedingungen
Temperatur: -40 °C bis +60 °C (-40 °F bis +140 °F)
Luftfeuchtigkeit: 10 bis 100 % rF (kondensierend)

Lagerbedingungen
Temperatur: -40 °C bis +65 °C (-40 °F bis +149 °F)
Luftfeuchtigkeit: 5 bis 95 % (nicht kondensierend)

Abmessungen
Die Gesamtabmessungen des Produkts sind dem Maßbild in diesem Datenblatt zu entnehmen.

Gewicht
1,3 kg

Inhalt des Kartons
Hornlautsprecher, Installationsanleitung, Anschlussblock, Anschlussschutz, Kabeldichtung, Ringanschluss, Eigentümer-Authentifizierungsschlüssel

Optionales Zubehör
AXIS T91B47 Pole Mount, AXIS T91F67 Pole Mount, Cable Gland M20 x 1,5, RJ45, Cable Gland A M20, Midspans für AXIS Power over Ethernet, T94R01B Corner Bracket, T94P01B Corner Bracket, T94S01P Conduit Back Box
Weiteres Zubehör finden Sie auf *axis.com/products/axis-c1310-e-mk-ii#accessories*

Sprachen
Englisch, Deutsch, Französisch, Spanisch, Italienisch, Russisch, Chinesisch (vereinfacht), Japanisch, Koreanisch, Portugiesisch, Polnisch, Chinesisch (traditionell), Niederländisch, Tschechisch, Schwedisch, Finnisch, Türkisch, Thailändisch, Vietnamesisch

Gewährleistung
Informationen zur 5-jährigen Gewährleistung finden Sie auf *axis.com/warranty*

3. *Dieses Produkt enthält Software, die vom OpenSSL Project zur Verwendung im OpenSSL Toolkit. (openssl.org) entwickelt wurde, sowie kryptografische Software, die von Eric Young (eay@cryptsoft.com) geschrieben wurde.*

Artikelnummern
Abrufbar unter *axis.com/products/axis-c1310-e-mk-ii#part-numbers*

Nachhaltigkeit

Substanzkontrolle
PVC-frei gemäß JEDEC/ECA JS709
RoHS gemäß RoHS-Richtlinie 2011/65/EU und EN 63000:2018
REACH gemäß Verordnung (EG) Nr. 1907/2006.
Informationen zu SCIP UUID finden Sie auf *echa.europa.eu*

Material
Auf Konfliktmineralien gemäß OECD-Leitfaden überprüft
Weitere Informationen zum Thema Nachhaltigkeit bei Axis finden Sie auf *axis.com/about-axis/sustainability*

Verantwortung für die Umwelt
axis.com/environmental-responsibility
Axis Communications nimmt am UN Global Compact teil. Weitere Informationen hierzu finden Sie auf *unglobalcompact.org*

Maßbild

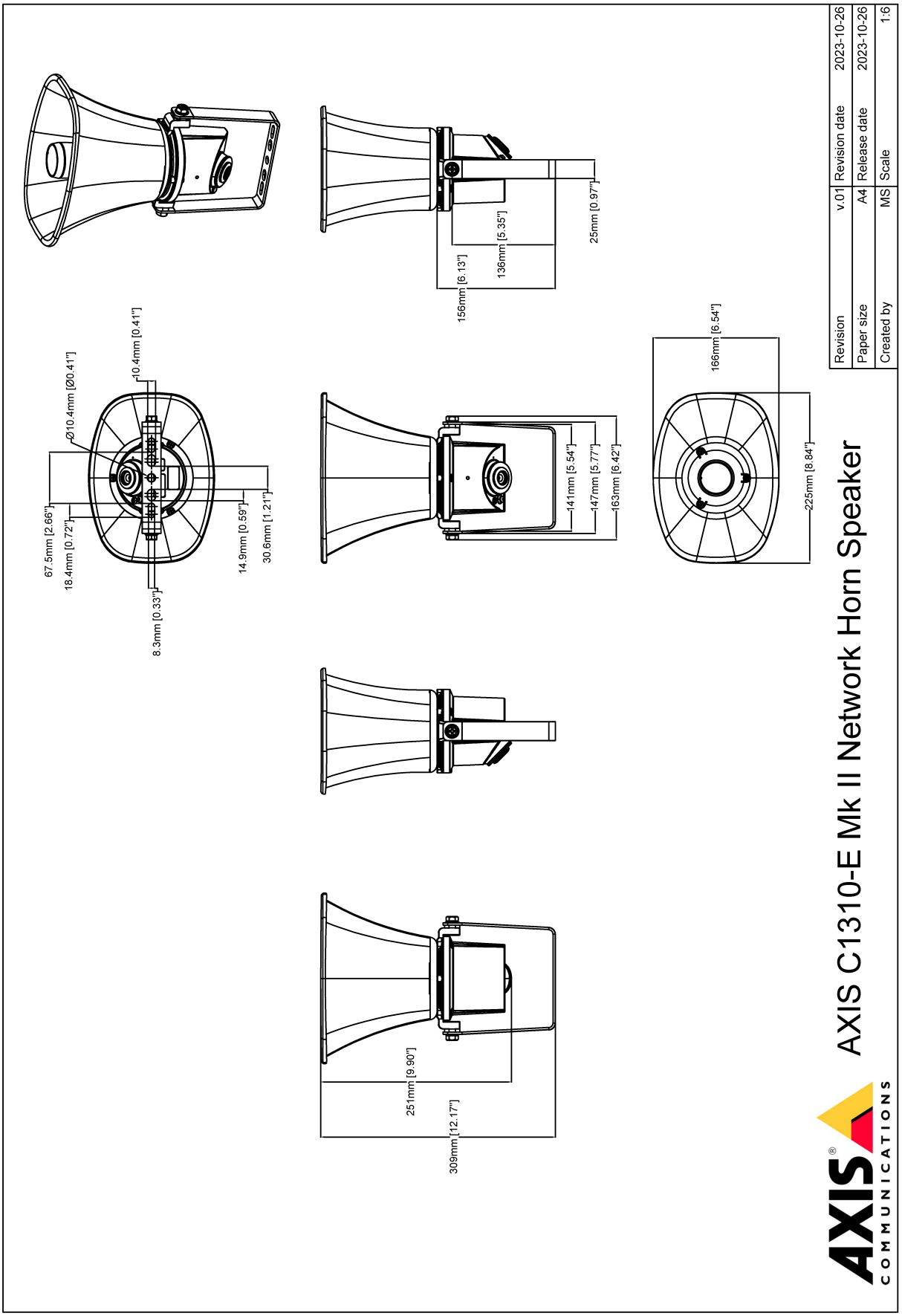
67.5mm [2.66"]
18.4mm [0.72"]
Ø10.4mm [Ø0.41"]
10.4mm [0.41"]
8.3mm [0.33"]
14.9mm [0.59"]
30.6mm [1.21"]
156mm [6.13"]
136mm [5.35"]
25mm [0.97"]
141mm [5.54"]
147mm [5.77"]
163mm [6.42"]
166mm [6.54"]
225mm [8.84"]
251mm [9.90"]
309mm [12.17"]
AXIS C1310-E Mk II Network Horn Speaker
Revision v.01 Revision date 2023-10-26
Paper size A4 Release date 2023-10-26
Created by MS Scale 1:6
© 2023 Axis Communications
AXIS COMMUNICATIONS
www.axis.com

Hervorgehobene Funktionen

Axis Edge Vault

Axis Edge Vault ist die hardwarebasierte Cybersicherheitsplattform zum Schutz des Axis Geräts. Sie bildet die Grundlage für jedweden sicheren Betrieb und bietet Funktionen zum Schutz der Identität des Geräts, zur Sicherung seiner Integrität und zum Schutz vertraulicher Daten vor unbefugtem Zugriff. Beispielsweise sorgt der **sichere Systemstart** dafür, dass ein Gerät nur mit **signiertem Betriebssystem** gestartet werden kann. Dies verhindert konkrete Manipulationen der Bereitstellungskette. Ein Gerät mit signiertem Betriebssystem kann außerdem neue Geräte-Software validieren, bevor es zulässt, dass sie installiert wird. Und hinsichtlich der Sicherheit ist der **sichere Schlüsselspeicher** der entscheidende Faktor für den Schutz kryptografischer Daten, die für die sichere Kommunikation (IEEE 802.1X, HTTPS, Axis Geräte-ID, Schlüssel für die Zutrittskontrolle usw.) verwendet werden, vor einem Missbrauch bei Sicherheitsverletzungen. Der sichere Schlüsselspeicher wird über ein gemäß dem Common Criteria oder FIPS 140 zertifiziertes, hardwarebasiertes, kryptografisches Rechenmodul bereitgestellt.

Weitere Informationen zu Axis Edge Vault finden Sie unter *axis.com/solutions/edge-vault*.

Weitere Informationen finden Sie auf *axis.com/glossary*

© 2023 – 2026 Axis Communications AB. AXIS COMMUNICATIONS, AXIS, ARTPEC und VAPIX sind in verschiedenen Jurisdiktionen eingetragene Marken von Axis AB. Alle anderen Marken sind Eigentum ihrer jeweiligen Inhaber.Wir behalten uns das Recht auf Änderungen ohne Vorankündigung vor.