AXIS Q3538-SLVE Dome Camera

Dôme inox 8 MP pour les zones corrosives

Contenue dans un boîtier certifié DNV en inox (SS 316L) de qualité marine, cette caméra robuste résiste aux effets corrosifs de l'eau de mer et aux produits chimiques de nettoyage. De plus, elle est protégée contre les changements de direction ou le déréglage de la mise au point et contre les impacts, elle peut supporter une large gamme de températures. Elle offre une qualité d'image exceptionnelle grâce à une résolution supérieure 4K quelles que soient les conditions d'éclairage. Elle comporte une unité de traitement d'apprentissage profond (DLPU), elle prend en charge les analyses avancées basées sur l'apprentissage profond en périphérie. Et, grâce à AXIS Object Analytics, elle peut détecter et classer des personnes, et différents types de véhicules, le tout adapté à des besoins spécifiques. Par ailleurs, les fonctionnalités de cybersécurité intégrées permettent de protéger votre système.

- > Idéale pour les environnements corrosifs et difficiles
- > Boîtier en inox de qualité marine
- > Excellente qualité d'image en résolution 4K
- > Prise en charge des fonctions d'analyse via le deep learning
- > Fonctions de cybersécurité intégrées

AXIS Q3538-SLVE Dome Camera

Caméra

Capteur d'image
Capteur CMOS RVB progressive scan 1/1,2"
Taille des pixels 2,9 µm

Objectif
Vari focal, 6.2 - 12.9 mm, F1.6 - 2.9
Champ de vision horizontal : 103˚–49˚
Champ de vision vertical : 56˚–28˚
Vari focal, mise au point et zoom à distance, contrôle P-Iris, correction infrarouge

Jour et nuit
Masque IR automatiquement amovible

Éclairage minimum
Couleur : 0,07 lux à 50 IRE, F1.6
N/B : 0 lux à 50 IRE, F1.6

Vitesse d'obturation
1/66500 s à 2 s

Réglage de la caméra
Panoramique ±180°, inclinaison -43 à +80°, rotation ±175°

Système sur puce

Modèle
ARTPEC-8

Flash
RAM de 2048 Mo, mémoire Flash de 8194 Mo

Capacités de calcul
Processeur de deep learning (DLPU)

Vidéo

Compression vidéo
Profils de base, principal et High profile H.264 (MPEG-4 Partie 10/AVC)
Profil principal H.265 (MPEG-H Partie 2/HEVC)
Motion JPEG

Résolution
16:9: 3 840 x 2 160 à 160 x 90
16:10: 1280 x 800 à 160 x 100
4:3: 2880 x 2160 à 160 x 120

Fréquence d'image
Avec WDR : 25/30 ips avec fréquence de ligne d'alimentation 50/60 Hz
Sans WDR : 50/60 ips avec fréquence de ligne d'alimentation 50/60 Hz

Flux vidéo
Plusieurs flux, configurables individuellement en H.264, H.265 et Motion JPEG
Axis Zipstream technology en H.264 et H.265
Fréquence d'images et bande passante contrôlables
H.264/H.265 VBR/ABR/MBR
Mode faible latence
Indicateur de diffusion vidéo

Plage dynamique étendue (WDR)
Forensic WDR : jusqu'à 120 dB en fonction de l'emplacement

Diffusion multi-vues
Jusqu'à 8 zones de vue détourées individuellement

Paramètres d'image
Niveau de couleur, contraste, luminosité, netteté, balance des blancs, seuil jour/nuit, courbe des gammas, mode d'exposition, zones d'exposition, désembuage, correction de la distorsion en barillet, stabilisation d'image électronique, compression, rotation : 0°, 90°, 180°, 270° incluant le format Corridor, mise en miroir, incrustation de texte et d'image, incrustation dynamique de texte et d'image, masques de confidentialité, masques de confidentialité polygone

Traitement de l'image
Axis Zipstream, Forensic WDR, Lightfinder 2.0, OptimizedIR

Panoramique, Inclinaison et Zoom (PTZ)
PTZ numérique, zoom optique, positions pré-réglées
Tour de garde limité, file d'attente de contrôle, indicateurs de direction à l'écran
Enregistrement de rondes (max. 10, durée max. 16 minutes chacune), ronde de contrôle (max. 100)
Zoom optique 2x

Audio

Points forts
Contrôle automatique du gain
Appairage du haut-parleur

Diffusion en flux (streaming)
Duplex configurable :
Bidirectionnel (full-duplex)

(codage)
24 bits LPCM, AAC-LC 8/16/48 kHz, G.711 PCM 8 kHz, G.726 ADPCM 8 kHz, Opus 8/16/48 kHz
Débit configurable

Entrée/sortie
Entrée microphone externe ou entrée de ligne (équilibrée ou déséquilibrée), sortie de ligne, entrée audio numérique
Alimentation du microphone :
Alimentation microphone 5 V en pointe,
alimentation en boucle 12 V,
alimentation fantôme 12 V en pointe/boucle

Réseau

Protocoles réseau
IPv4, IPv6 USGv6, ICMPv4/ICMPv6, HTTP, HTTPS[1], HTTP/2, TLS[1], QoS Layer 3 DiffServ, FTP, SFTP, CIFS/SMB, SMTP, mDNS (Bonjour), UPnP®, SNMP v1/v2c/v3 (MIB-II), DNS/DNSv6, DDNS, NTP, PTP, RTSP, RTCP, RTP, SRTP/RTSPS, TCP, UDP, IGMPv1/v2/v3, DHCPv4/v6, ARP, SSH, SIP, LLDP, CDP, MQTT v3.1.1, Syslog sécurisé (RFC 3164/5424, UDP/TCP/TLS), Adresse lien-local (sans configuration)

Intégration système

Application Programming Interface (interface de programmation d'applications)
API ouverte pour l'intégration de logiciels, avec VAPIX®, métadonnées et plate-forme d'applications pour caméras Axis (ACAP) ; caractéristiques disponibles sur *axis.com/developer-community*.
Connexion au cloud en un clic
Profil G ONVIF®, Profil M ONVIF®, Profil S ONVIF® et Profil T ONVIF®, caractéristiques disponibles sur *onvif.org*

Systèmes de gestion vidéo
Compatible avec AXIS Camera Station Edge, AXIS Camera Station Pro, et les logiciels de gestion vidéo des partenaires Axis disponibles sur *axis.com/vms*.

Commandes à l'écran
Stabilisation électronique d'image
Changement de mode jour/nuit
Désembuage
Plage dynamique étendue (WDR)
Indicateur de diffusion vidéo
Éclairage IR
Régulateur de chaleur

Edge-to-Edge
Appairage du haut-parleur

Conditions de l'événement
Analyse, entrée externe, entrée externe supervisée, événements de stockage local, entrées virtuelles via API
Audio : détection audio, lecture de clips audio
Appeler: état, changement d'état
Statut des périphériques: au-dessus de la température de fonctionnement, au-dessus ou en dessous de la température de fonctionnement, adresse IP supprimée, perte du réseau, nouvelle adresse IP, détection de choc, boîtier ouvert, échec de stockage, système prêt à fonctionner, dans la plage de température de fonctionnement, boîtier ouvert
Audio numérique : signal numérique contenant des métadonnées Axis, signal numérique comme taux d'échantillonnage non valide, signal numérique manquant, signal numérique OK
Stockage local: enregistrement en cours, interruption du stockage, problèmes d'état du stockage détectés
E/S: entrée numérique, déclenchement manuel, entrée virtuelle
Abonnement MQTT
MQTT: sans état
Programmés et récurrents : programme
Vidéo: sabotage, dégradation du débit binaire moyen, mode jour-nuit, ouverture du flux en direct

1. *Ce produit comprend des logiciels développés par le projet OpenSSL pour une utilisation dans la boîte à outils OpenSSL (openssl.org/), ainsi qu'un logiciel de cryptographie développé par Eric Young (eay@cryptsoft.com).*

Déclenchement d'actions en cas d'événement
E/S: activer/désactiver l'E/S une fois, activer/désactiver l'E/S tant que la règle est active
Enregistrement vidéo : carte SD et partage réseau
Chargement d'images ou de clips vidéo : FTP, SFTP, HTTP, HTTPS, partage de réseau et e-mail
Mise en mémoire tampon des vidéos ou des images pré/post-alarme pour enregistrement ou téléchargement
Notification : E-mail, HTTP, HTTPS, TCP et trap SNMP
Appels: terminer l'appel SIP, passer un appel SIP, répondre à un appel
Publication MQTT
Incrustation de texte, activation de sortie externe, lecture de clips audio, zoom préréglé, mode jour/nuit, passer un appel, LED de statut flash, utiliser des lumières, définir le mode Désembuage, envoyer le message de publication MQTT, définir le mode WDR

Aides à l'installation intégrées
Assistant de mise à niveau, image redressée, grille d'image, compteur de pixels

Fonctions d'analyse

Applications
Inclus
AXIS Object Analytics, AXIS Scene Metadata, AXIS Image Health Analytics, AXIS Live Privacy Shield[2], AXIS Video Motion Detection, alarme de détérioration, détection audio.
Compatible
AXIS License Plate Verifier
Prise en charge d'AXIS Camera Application Platform permettant l'installation d'applications tierces, voir *axis.com/acap*

AXIS Object Analytics
Classes d'objets : humains, véhicules: (types : voitures, bus, camions, vélos, autres)
Scénarios : franchissement de ligne, objet dans la zone, temps dans la zone, comptage de passages, occupation dans la zone, mouvement dans la zone, franchissement de ligne de mouvement
Jusqu'à 10 scénarios
Autres fonctions : objets déclenchés visualisés avec trajectoires, matrices de caractères et tableaux à codes couleurs
Zones d'inclusion et d'exclusion polygone
Configuration de la perspective
Événement d'alarme de mouvement ONVIF

AXIS Image Health Analytics
Paramètres de détection :
Sabotage: image bloquée, image redirigée
Détérioration de l'image : image floue, image sous-exposée
Autres caractéristiques : sensibilité, période de validation

AXIS Scene Metadata
Classes d'objets : personnes, visages, véhicules (types : voitures, bus, camions, vélos), plaques d'immatriculation
Attributs d'objet : couleur du véhicule, couleur des vêtements (haut ou bas du corps), confiance, position

Agréments

Marquages de produit
BIS, CE, DNV, NSF, KC, RCM, UL/cUL, UKCA, VCCI, WEEE

Chaîne d'approvisionnement
Conforme aux exigences de la TAA

CEM
CISPR 35, EN 50121-4, EN 55032 Classe A, EN 55035, EN 61000-3-2, EN 61000-3-3, EN 61000-6-1, EN 61000-6-2
Australie/Nouvelle-Zélande :
RCM AS/NZS CISPR 32 Classe A
Canada : ICES-3(A)/NMB-3(A)
Japon : VCCI Classe A
États-Unis : FCC partie 15 - sous-partie B, Classe A
Transport ferroviaire : IEC 62236-4

Protection
CAN/CSA-C22.2 No. 60950-22, CAN/CSA C22.2 No. 62368-1, IEC/EN/UL 62368-1, IEC/EN/UL 60950-22, IEC 62471, IS 13252

Environnement
IEC 60068-2-1, IEC 60068-2-2, IEC 60068-2-6, IEC 60068-2-14, IEC 60068-2-27, IEC 60068-2-78, IEC/EN 60529 IP66, IEC/EN 60529 IP67, IEC/EN 60529 IP68, ISO 20653 IP6K9K, IEC/EN 62262 IK11 (50J), NEMA 250 Type 4X, NEMA TS 2 (2.2.7-2.2.9)

Réseau
NIST SP500-267

Cybersécurité
ETSI EN 303 645, Label de Sécurité Informatique BSI, FIPS 140

2. *Disponible en téléchargement*

Certifications
DNV :
EMC B, boîtier C, humidité B, température D, vibrations A
Certificat : TAA00003C6
NSF :
Certificat : C0759806

Cybersécurité

Sécurité locale
Logiciel : SE signé, protection contre les attaques par force brute, authentification digest et flux pour code d'autorisation OAuth 2.0 RFC6749 Client Credential Flow/OpenID pour la gestion centralisée des comptes ADFS, protection par mot de passe, module cryptographique Axis (FIPS 140-2 niveau 1), cryptage de carte SD AES-XTS-Plain64 256 octets
Matériel : Plateforme de cybersécurité Axis Edge Vault TPM 2.0 (CC EAL4+, FIPS 140-2 Niveau 2), Secure Element (CC EAL 6+), confiance intégré sur un système (TEE), Identifiant de périphérique Axis, keystore sécurisé, vidéo signée, démarrage sécurisé, système de fichiers crypté (AES-XTS-Plain64 256 bits)

Sécurité réseau
IEEE 802.1X (EAP-TLS, PEAP-MSCHAPv2)[3], IEEE 802.1AE (MACsec PSK/EAP-TLS), IEEE 802.1AR, HTTPS/HSTS[3], TLS v1.2/v1.3[3], sécurité de l'heure réseau (NTS), IGC de certification X.509, pare-feu basé sur l'hôte

Documentation
Guide de renforcement de la sécurité d'AXIS OS
Politique de gestion des vulnérabilités d'Axis
Modèle de développement de la sécurité Axis
Facture des matériels du logiciel d'AXIS OS (SBOM)
Pour télécharger des documents, rendez-vous sur *axis.com/support/cybersecurity/resources*
Pour en savoir plus sur la prise en charge de la cybersécurité Axis, rendez-vous sur *axis.com/cybersecurity*

Général

Boîtier
Boîtier en inox résistant aux chocs, certifié IP6K9K, IP66, IP67, IP68 et NEMA 4X, IK11 (50 joules)
Dôme enduit en polycarbonate et membranes de déshumidification
Finition inox électropolie SS 316L
Composants électroniques encapsulés
Vis en inox captives

Fixation
Support de fixation avec trous pour boîte de jonction (double, simple, carrée 4" et octogonale 4")
Entrée latérale de conduit ¾" (M25)

Alimentation
Alimentation par Ethernet (PoE) IEEE 802.3at Type 2 Classe 4
9 W standard, 23 W max.
10–28 V CC, type 9 W, maxi. 24 W

Connecteurs
Audio : Entrée micro ou ligne 3,5 mm, sortie de ligne 3,5 mm
E/S: Bloc terminal pour deux entrées/sorties numériques supervisées (sortie 12 V CC, charge max. 50 mA)
Réseau : Câble PoE RJ45 blindé 10BASE-T/100BASE-TX/1000BASE-T
Alimentation : Entrée CC

Éclairage IR
OptimizedIR avec LED IR 850 nm longue durée et basse consommation
Portée de 40 m (130 pi) ou plus en fonction de la scène

Stockage
Compatible avec les cartes microSD/microSDHC/microSDXC
Prise en charge du cryptage des cartes SD (AES-XTS-Plain64 256 bits)
Enregistrement dans un espace de stockage réseau (NAS)
Pour des recommandations sur les cartes SD et le stockage NAS, voir *axis.com*

Conditions de fonctionnement
-50 °C à 55 °C (-58 °F à 131 °F)
Température maximale conformément à la norme NEMA TS 2 (2.2.7) : 74 °C (165 °F)
Température de démarrage : -40 °C (-40 °F)
Humidité relative de 10 à 100 % (avec condensation)

Conditions de stockage
-40 °C à 65 °C (-40 °F à 149 °F)
Humidité relative de 5 % à 95 % (sans condensation)

Dimensions
Hauteur: 125 mm (4,9 po.)
ø 195 mm (7,7")

Poids
2,2 kg (4,9 lb)

3. *Ce produit comprend des logiciels développés par le projet OpenSSL pour une utilisation dans la boîte à outils OpenSSL (openssl.org/), ainsi qu'un logiciel de cryptographie développé par Eric Young (eay@cryptsoft.com).*

Contenu de la boîte
Guide d'installation, licence 1 utilisateur décodeur Windows®, gabarit de perçage, joints de câble φ5-15 mm, connecteurs de bloc terminal pour CC et E/S, clé en L RESISTORX®, protège-connecteur, joint de câble φ3-5 mm, support de fixation, prises

Accessoires en option
AXIS TQ3807-E Dome Smoked
AXIS TQ3807-E Dome Clear
AXIS T91F61 Wall Mount
AXIS T91F67 Pole Mount
AXIS T94U02D Pendant Kit avec protection étanche
AXIS T94U01D Pendant Kit
Câble multiple B AXIS pour E/S, audio et alimentation
AXIS T8415 Wireless Installation Tool
AXIS Surveillance Cards
Pour en savoir plus sur les accessoires, rendez-vous sur *axis.com/products/axis-q3538-slve#accessories*

Outils système
AXIS Site Designer, AXIS Device Manager, sélecteur de produits, sélecteur d'accessoires, calculateur d'objectif
Disponible sur *axis.com*

Langues
Anglais, Allemand, Français, Espagnol, Italien, Russe, Chinois simplifié, Japonais, Coréen, Portugais, Polonais, Chinois traditionnel, Néerlandais, Tchèque, Suédois, Finnois, Turc, Thaï, Vietnamien

Garantie
Garantie de 5 ans, voir *axis.com/warranty*

Références
Disponible sur *axis.com/products/axis-q3538-slve#part-numbers*

Écoresponsabilité

Contrôle des substances
Sans PVC
RoHS conformément à la directive de l'UE RoHS 2011/65/EU/ et EN 63000:2018
REACH conformément à (CE) N° 1907/2006. Pour en savoir plus sur l'UUID SCIP, rendez-vous sur *axis.com/partner.*

Responsabilité environnementale
axis.com/environmental-responsibility
Axis Communications est signataire du Pacte mondial des Nations unies ; pour en savoir plus, accédez à *unglobalcompact.org*

Plan coté

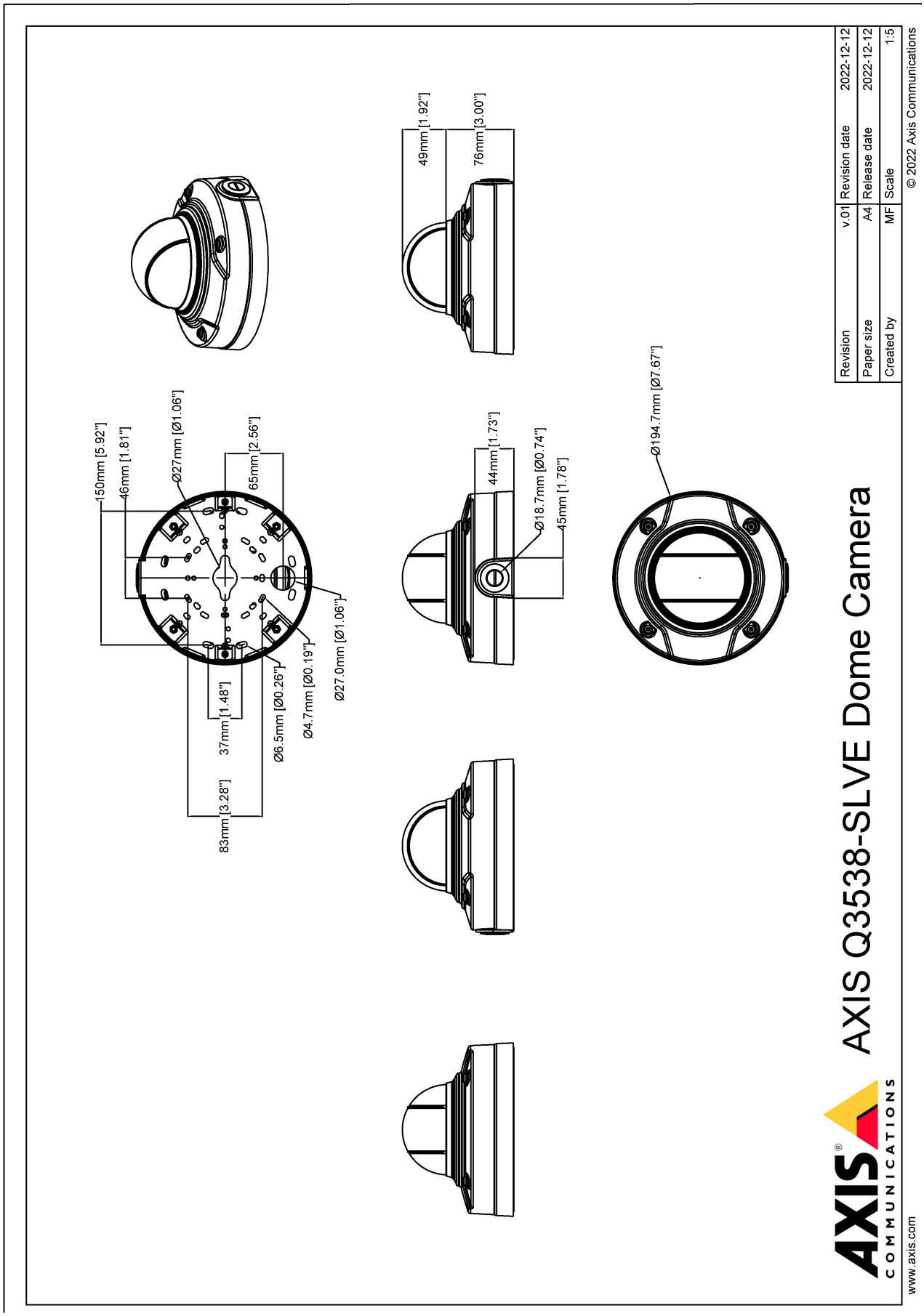
150mm [5.92"]
46mm [1.81"]
Ø27mm [Ø1.06"]
65mm [2.56"]
Ø27.0mm [Ø1.06"]
Ø4.7mm [Ø0.19"]
Ø6.5mm [Ø0.26"]
37mm [1.48"]
83mm [3.28"]
49mm [1.92"]
76mm [3.00"]
44mm [1.73"]
Ø18.7mm [Ø0.74"]
45mm [1.78"]
Ø194.7mm [Ø7.67"]
AXIS Q3538-SLVE Dome Camera
Revision v.01 Revision date 2022-12-12
Paper size A4 Release date 2022-12-12
Created by MF Scale 1:5
© 2022 Axis Communications
AXIS COMMUNICATIONS
www.axis.com

Fonctionnalités en surbrillance

Axis Edge Vault

Axis Edge Vault est la plate-forme de cybersécurité matérielle qui protège les périphériques Axis. Elle constitue la base sur qui reposent toutes les opérations sécurisées et offre des fonctions qui protègent l'identité de l'appareil, préservent son intégrité et protègent les informations sensibles contre tout accès non autorisé. Par exemple, le **démarrage sécurisé** garantit qu'un appareil ne peut démarrer qu'avec un **SE signé**, ce qui empêche toute manipulation physique de la chaîne d'approvisionnement. Avec le système d'exploitation signé, le périphérique est aussi capable de valider un nouveau logiciel de dispositif avant d'accepter son installation. Et le **keystore sécurisé** est un élément clé de la protection des informations cryptographiques utilisées dans le cadre des communications sécurisées (IEEE 802.1X, HTTPS, identifiant de périphérique Axis, clés de contrôle d'accès, etc.) contre toute extraction malveillante en cas de faille. Le keystore sécurisé et des connexions sécurisées sont mis en œuvre via un module de calcul cryptographique basé sur du matériel certifié FIPS 140 et conforme aux critères courants.

En outre, la vidéo signée garantit que les preuves vidéo peuvent être vérifiées comme non falsifiées. Chaque caméra utilise sa clé de signature vidéo unique, stockée en toute sécurité dans le keystore sécurisé, pour ajouter une signature dans le flux de données vidéo permettant de remonter la vidéo à la caméra Axis d'où elle provient.

Pour en savoir plus sur Axis Edge Vault, rendez-vous sur *axis.com/solutions/edge-vault*.

Zipstream

L'Axis Zipstream technology préserve tous les éléments médico-légaux importants du flux de données vidéo tout en réduisant les besoins en bande passante et en stockage de 50 % en moyenne. Zipstream comprend également trois algorithmes intelligents, qui garantissent que les informations légales pertinentes sont identifiées, enregistrées et envoyées en haute résolution et à fréquence d'image maximale.

Forensic WDR

Les caméras Axis dotées de la technologie de plage dynamique étendue (WDR) font la différence entre voir clairement des détails médico-légaux importants et ne voir qu'un flou dans des conditions de lumière difficiles. La différence entre les points les plus sombres et les points les plus lumineux risque de générer des problèmes d'utilisation et de clarté de l'image. Forensic WDR réduit efficacement le bruit et les artefacts visibles pour produire un flux vidéo ajusté de manière à faciliter au maximum les investigations post-incident.

Lightfinder

La technologie Axis Lightfinder offre une vidéo couleur haute résolution avec un flou de mouvement minimal, même dans des conditions de quasi-obscurité. Grâce à la suppression des bruits, Axis Lightfinder rend les zones sombres d'une scène visibles et capture les détails en très faible luminosité. En fait, les caméras dotées de la fonction Lightfinder perçoivent mieux les couleurs que l'œil humain lorsque la luminosité est faible. Dans les environnements où la caméra est utilisée à des fins de surveillance, la couleur s'avère parfois le facteur critique pour identifier une personne, un objet ou un véhicule.

AXIS Object Analytics

AXIS Object Analytics est une analyse vidéo préinstallée et polyvalente qui détecte et classifie les personnes, les véhicules et les types de véhicules. Grâce aux algorithmes d'IA et aux conditions de comportement, elle analyse la scène et son comportement spatial en lui- même, le tout sur mesure pour répondre à vos besoins spécifiques. Évolutive et edge-based, elle requiert un effort de configuration minimal et prend en charge différents scénarios s'exécutant simultanément.

OptimizedIR

Faisant appel à l'intelligence des caméras et à des technologies sophistiquées à LED, Axis OptimizedIR s'intègre nos caméras pour aboutir à des solutions IR puissantes et évoluées pour l'obscurité totale. Sur nos caméras PTZ (Pan-Tilt-Zoom) dotées de la fonction OptimizedIR, le faisceau infrarouge s'adapte automatiquement et devient plus large ou plus étroit lorsque la caméra effectue un zoom avant ou arrière, afin de garantir que l'ensemble du champ de vision est toujours uniformément éclairé.

Pour en savoir plus, voir *axis.com/glossary*

© 2022 – 2026 Axis Communications AB. AXIS COMMUNICATIONS, AXIS, ARTPEC et VAPIX sont des marques déposées d'Axis AB dans différentes juridictions. Toutes les autres marques sont la propriété de leurs détenteurs respectifs.Nous nous réservons le droit d'effectuer des modifications sans préavis.