AXIS Q6355-LE PTZ Camera

2 MP, KI-gesteuertes PTZ für extrem dunkle Lichtbedingungen

Die AXIS Q6355-LE verfügt über einen lichtempfindlichen ½"-Zoll-Sensor, einen 31-fachen optischen Zoom, Laserfokus und schnellen Zoom. Sie basiert auf ARTPEC-9 und bietet eine beschleunigte Leistung für die Ausführung beeindruckender Analysefunktionen in den Randbereichen. Beispielsweise erkennt und klassifiziert *AXIS Object Analytics* Personen, Fahrzeuge und Fahrzeugtypen. Dieses Gerät mit IP66-, IK10- und NEMA 4X-Zertifizierung ist stoß- und wetterfest. Außerdem erfüllt sie NEMA TS2 und kann daher bei Temperaturen von bis zu 74 °C eingesetzt werden. Axis Zipstream mit Unterstützung für AV1, H.264 und H.265 senkt die Anforderungen an Bandbreite und Speicher erheblich. Darüber hinaus sichert Axis Edge Vault Ihr Gerät und schützt vertrauliche Daten vor unbefugtem Zugriff.

- **1/2" Sensor mit 31-fach optischem Zoom**
- **Forensic WDR, Lightfinder und OptimizedIR**
- **KI-gestützte Analysefunktionen der nächsten Generation**
- **Axis Zipstream mit AV1, H.264 und H.265**
- **Integrierte Cybersicherheitsfunktionen dank Axis Edge Vault**

IT-Sicherheitskennzeichen
Bundesamt für Sicherheit in der Informationstechnik

Der Hersteller versichert:
Das Produkt entspricht den Anforderungen des BSI.

Das BSI informiert:
Aktuelles zum Produkt
bsi.bund.de/it-sik/03221

AXIS Q6355-LE PTZ Camera

Kamera

Modell
AXIS Q6355-LE
AXIS Q6355-LE NM (Midspan nicht enthalten)

Bildsensor
1/2" CMOS mit Vollbildverfahren

Objektiv
Optischer Zoom: 31-fach
Zoomgeschwindigkeit: < 1 Sek. zwischen jedem beliebigen Zoomwert
Vario-Fokus: 6,91 bis 214,64 mm, F1.36 bis F4.6
Horizontales Sichtfeld: 60,6° bis 2,0°
Vertikales Sichtfeld: 36,5° bis 1,1°
Laserfokus, Autofokus, P-Blende

Tag und Nacht
Automatisch entfernbarer Infrarot-Sperrfilter
Entfernbarer Infrarot-Durchlassfilter

Minimale Ausleuchtung
Farbe: 0,06 Lux bei 30 IRE, F1.36
S/W: 0,001 Lux bei 30 IRE, F1.36, 0 Lux mit eingeschalteten IR-Leuchten
Farbe: 0,09 Lux bei 50 IRE, F1.36
S/W: 0,003 Lux bei 50 IRE, F1.36, 0 Lux mit eingeschalteten IR-Leuchten

Verschlusszeit
1/111000 s bis 1/2 s

Schwenken/Neigen/Zoomen
Schwenken: 360° endlos, 0,05°– 550°/s
Neigung: +20 bis -90°, 0,05° bis 500°/s
Zoom: 31-fach optisch, 12-fach digital, insgesamt 372-fach
Schneller Zoom, Nadir-Flip, 300 voreingestellte Positionen, Touraufzeichnungen (max. 10, max. Dauer jeweils 16 Minuten), Guard-Tours (max. 100), Steuerungswarteschlage, On-Screen-Richtungsanzeige, Nullsetzen der Schwenkkoordinaten, einstellbare Zoomgeschwindigkeit, Speed Dry

System-on-Chip (SoC)

Modell
ARTPEC-9

Speicher
4096 MB RAM, 8192 MB Flash

Rechenleistung
Deep Learning Processing Unit (DLPU)

Video

Videokomprimierung
AV1
H.264 (MPEG-4 Part 10/AVC) Baseline-, Main- und High-Profile
H.265 (MPEG-H Teil 2/HEVC) Main Profile
Motion JPEG

Auflösung
1920x1080 (HDTV 1080p) bis 320x180

Bildfrequenz
Bis zu 50/60 Bilder pro Sekunde (50/60 Hz) in allen Auflösungen

Video-Streaming
Mehrere, einzeln konfigurierbare Videostreams in AV1, H.264, H.265 und Motion JPEG
Axis Zipstream-Technologie in AV1, H.264 und H.265
Steuerbare Bildfrequenz und Bandbreite
VBR/ABR/MBR AV1/H.264/H.265
Modus für geringe Verzögerung
Indikator für Video-Streaming

Signal-Rausch-Verhältnis
>55 dB

Bildeinstellungen
Komprimierung, Farbe, Helligkeit, Schärfe, Weißabgleich, Belichtungssteuerung, Belichtungsbereiche, PTZ-Standbild, Szene-Profile, Bilddrehung, elektronische Bildstabilisierung (EIS), Entnebelung
Kontrast, lokaler Kontrast, Autofokus, Forensic WDR: bis zu 120 dB je nach Szene, 100 individuelle polygone Privatzonen-Maskierungen, einschließlich Mosaik- und Chamäleon-Privatzonenmasken

Audio

Eingang
Eingang über Portcast-Technologie

Ausgang
Ausgang über Portcast-Technologie

Netzwerk

Netzwerkprotokolle
IPv4, IPv6 USGv6, ICMPv4/ICMPv6, HTTP, HTTPS[1], HTTP/2, TLS[1], QoS Layer 3 DiffServ, FTP, SFTP, CIFS/SMB, SMTP, mDNS (Bonjour), UPnP®, SNMPv1/v2c/v3 (MIB-II), DNS/DNSv6, DDNS, NTP, PTP, NTS, RTSP, RTCP, RTP, SRTP/RTSPS, TCP, UDP, IGMPv1/v2/v3, DHCPv4/v6, ARP, SSH, NTCIP, LLDP, CDP, MQTT v3.1.1, Secure syslog (RFC 3164/5424, UDP/TCP/TLS), verbindungslokale Adresse (ZeroConf)

Systemintegration

Anwendungsprogrammierschnittstelle (engl. Application Programming Interface)
Offene API für Softwareintegration, einschließlich VAPIX® und AXIS Camera Application Platform. Technische Daten auf *axis.com*
Cloud-Anbindung mit einem Klick
ONVIF® Profile G, ONVIF® Profile M, ONVIF® Profile S und ONVIF® Profile T, technische Daten auf *onvif.org*

Bildschirm-Bedienelemente
Infrarot Beleuchtung
Schnellzoomfunktion
Schnelltrocknung

Ereignisbedingungen
Gerätestatus: oberhalb der Betriebstemperatur, oberhalb oder unterhalb der Betriebstemperatur, unterhalb der Betriebstemperatur, Lüfterausfall, IP-Adresse gesperrt/entfernt, Livestream aktiv, Netzwerk-Verlust, neue IP-Adresse, Stromausfall PTZ, System bereit, innerhalb des Betriebstemperaturbereichs
Edge Storage: Laufende Aufzeichnung, Speicherstörung, Erkennung von Speicherproblemen
I/O: manueller Auslöser, virtueller Eingang[2]
MQTT: MQTT-Client verbunden
PTZ: Fehlfunktion des PTZ, PTZ-Bewegung, voreingestellte Position des PTZ erreicht, PTZ bereit
Geplant und wiederkehrend: Zeitplan
Video: durchschnittlicher Bitratenabfall, Tag-/Nacht-Modus

Ereignisaktionen
Tag/Nacht-Modus: Verwenden Sie den Tag/Nacht-Modus während die Regel aktiv ist
Entnebelung: Entnebelungsmodus festlegen, Entnebelungsmodus bei aktiver Regel festlegen
Lichtstärke: Beleuchtung, Beleuchtung bei aktiver Regel
Bilder: FTP, SFTP, HTTP, HTTPS, Netzwerk-Freigabe und E-Mail
MQTT: MQTT veröffentlichen
Benachrichtigung über: E-Mail, HTTP, HTTPS, TCP
Overlay-Text: Overlay-Text verwenden, Overlay-Text verwenden, während die Regel aktiv ist
Aufzeichnungen: Video aufzeichnen, Video aufzeichnen, während die Regel aktiv ist
Sicherheit: Löschen der Konfiguration
SNMP: Trap-Meldungen, Trap-Meldungen während die Regel aktiv ist
Video-Clips: FTP, HTTP, HTTPS, SFTP, E-Mail-Benachrichtigung, Netzwerk-Freigabe

Analysefunktionen

Anwendungen
Eingeschlossen
AXIS Object Analytics, AXIS Image Health Analytics, AXIS Live Privacy Shield, AXIS Scene Metadata, AXIS Video Motion Detection, AXIS OSDI Zone, Orientation Aid PTZ, Advanced Gatekeeper, Auto-Tracking 2
Unterstützt
AXIS License Plate Verifier
Unterstützt AXIS Camera Application Platform zur Installation von Anwendungen anderer Hersteller. Siehe dazu *axis.com/acap*

AXIS Object Analytics
Objektklassen: Menschen, Fahrzeuge (Fahrzeugtypen: Pkw, Busse, Lkw, Fahrräder, andere)
Szenarien: Linienüberquerung, Objekt im Bereich, Verweildauer im Bereich, Zählung der Linienüberquerungen, Vereinzelungskontrolle, PPE-Überwachung[BETA], Bewegung im Bereich, Bewegungslinienüberquerung
Bis zu 10 Szenarien
Weitere Merkmale: auslösende Objekte mit Trajektorien, farbcodierten Umgrenzungsfeldern und Tabellen visualisiert
Polygone Einschluss- und Ausschlussbereiche
Konfiguration der Perspektive
ONVIF Bewegungsalarmereignis

1. *Dieses Produkt enthält Software, die vom OpenSSL Project zur Verwendung im OpenSSL Toolkit. (openssl.org) entwickelt wurde, sowie kryptografische Software, die von Eric Young (eay@cryptsoft.com) geschrieben wurde.*
2. *Nur mit Midspan verfügbar.*

AXIS Image Health Analytics
Detection settings (Erfassungseinstellungen):
Sabotage: Sichtfeld eingeschränkt, verändert
Bildverschlechterung: unscharfes Bild, unterbelichtetes Bild
Weitere Merkmale: Empfindlichkeit, Validierungszeitraum

AXIS Scene Metadata
Objektklassen: Menschen, Gesichter, Fahrzeuge (Fahrzeugtypen: Pkw, Busse, Lkw, Fahrräder), Fahrzeugkennzeichen
Objektattribute: Fahrzeugfarbe, Farbe der Ober-/Unterbekleidung, Zuverlässigkeit, Position

Zulassungen

EMV
EN 55032 Klasse A, EN 55035, EN 61000-3-2, EN 61000-3-3, EN 61000-6-1, EN 61000-6-2, CISPR 35, EAC, EN 50121-4
Australien/Neuseeland: RCM AS/NZS CISPR 32 Klasse A
Kanada: ICES-3(A)/NMB-3(A)
Japan: VCCI Klasse A
Korea: KS C 9835, KS C 9832 Class A
USA: FCC Teil 15 Abschnitt B Klasse A
Bahnanwendungen: IEC 62236-4

Sicherheit
IEC/EN/UL 62368-1, CAN/CSA C22.2 No. 62368-1, IEC/EN 62471 Risikogruppe 2, IEC 60825-1 Class 1

Umgebung
ICC-ES AC156, IEC/EN 62262 IK10, IEC/EN 60529 IP66, IEC/EN 60529 IP67, NEMA 250, Typ 4X, NEMA TS 2 (2.2.7–2.2.9), IEC 60068-2-1, IEC 60068-2-2, IEC 60068-2-6, IEC 60068-2-14, IEC 60068-2-27, IEC 60068-2-57, IEC 60068-2-78, ISO 21207 (Methode B), ISO 12944-6 C5, ICC-ES AC156, IEC 60068-2-57

Netzwerk
NIST SP500-267

Cybersicherheit
ETSI EN 303 645, BSI IT-Sicherheitskennzeichen, FIPS 140

Cybersicherheit

Edge-Sicherheit
Software: Signiertes OS, Verzögerungsschutz gegen Brute-Force-Angriffe, Digest-Authentifizierung und OAuth 2.0 RFC6749 Client Credential Flow/OpenID Authorization Code Flow für zentrales ADFS-Kontomanagement, Kennwortschutz, 256-Bit-Verschlüsselung von SD-Speicherkarten (AES-XTS-Plain64)
Hardware: Axis Edge Vault Cybersicherheitsplattform Secure keystore (Sicherer Schlüsselspeicher): sicheres Element (CC EAL6+, FIPS 140-3 Stufe 3), System-on-Chip-Sicherheit (TEE)
Axis Geräte-ID, signiertes Video, sicheres Booten, verschlüsseltes Dateisystem (AES-XTS-Plain64 256bit)

Netzwerksicherheit
IEEE 802.1X (EAP-TLS, PEAP-MSCHAPv2)[3], IEEE 802.1AE (MACsec PSK/EAP-TLS), HTTPS/HSTS[3], TLS v1.2/v1.3[3], Network Time Security (NTS), X.509 Certificate PKI, hostbasierte Firewall

Dokumentation
AXIS OS Hardening Guide
Axis Richtlinie zum Schwachstellenmanagement
Axis Security Development Model
AXIS OS Software Bill of Material (SBOM)
Diese Dokumente stehen unter *axis.com/support/cybersecurity/resources* zum Download bereit.
Weitere Informationen zum Axis Cybersicherheitssupport finden Sie auf *axis.com/cybersecurity*

Allgemeines

Gehäuse
Zertifiziert gemäß IP66, IP67, NEMA 4X und IK10
Farbe: Weiß NCS S 1002-B
Umlackierbares Metallgehäuse (Aluminium), klare Kuppel aus hart-beschichtetem Polycarbonat (PC) mit Sharpdome-Technologie

Stromversorgung
PoE, IEEE 802.3bt Klasse 6
Normal 13 W (kein IR), max. 51 W
Merkmale: Leistungsprofile, Strommesser

Anschlüsse
RJ45 10BASE-T/100BASE-TX/1000BASE-T
RJ45 Push-Pull-Steckverbinder (IP66)

3. *Dieses Produkt enthält Software, die vom OpenSSL Project zur Verwendung im OpenSSL Toolkit. (openssl.org) entwickelt wurde, sowie kryptografische Software, die von Eric Young (eay@cryptsoft.com) geschrieben wurde.*

Infrarot-Beleuchtung
OptimizedIR mit energieeffizienten IR-LEDs, Wellenlänge 850 nm
Reichweite von mindestens 300 m (984 ft) je nach Szene

Lagerung
Unterstützt Karten des Typs SD, SDHC und SDXC
Unterstützt SD-Speicherkartenverschlüsselung (AES-XTS-Plain64 256bit)
Unterstützt das Aufzeichnen auf NAS (Network-Attached Storage)
Empfehlungen zu SD-Speicherkarten und NAS-Speichern finden Sie auf *axis.com*

Betriebsbedingungen
Volle Leistung -50 °C bis +55 °C (-58 °F bis +131 °F)
Maximale Temperatur gemäß NEMA TS 2 (2.2.7): 74 °C
Arktische Temperaturregelung: Inbetriebnahme bei Temperaturen bis zu -40 °C (-40 °F)
Luftfeuchtigkeit 10 bis 100 % (kondensierend)
Windlast (nachhaltig): 60 m/s (135 mph)[4]

Lagerbedingungen
-40 °C bis +65 °C (-40 °F bis 149 °F)
Luftfeuchtigkeit 5 bis 95 % (nicht kondensierend)

Abmessungen
Höhe: 261 mm (10,3 in)
Mit Wetterschild: ø 239 mm (9,4 in)
Ohne Wetterschild: ø 192 mm (7,6 in)
Effektiv projizierte Fläche (EPA): 0,045 m^2

Gewicht
4 400 g (9,7 lb)

Im Lieferumfang enthaltenes Zubehör
Installationsanleitung, Windows® Decoderlizenz für einen Benutzer, Midspan 90 W (einschließlich Stromkabel)[5], Netzwerk-Anschluss mit Schutzart IP66, Umlackierungsvorlage, Lackierpapier

Optionales Zubehör
AXIS TQ6808-E Hard-Coated Clear Dome
AXIS TQ6815-E Dome Hard-Coated Smoked
AXIS TU8003 90 W Connectivity Midspan
AXIS T91/T94 Montagezubehör für Wand- bzw. Mastmontage
AXIS Surveillance Cards
Weiteres Zubehör finden Sie auf *axis.com*

Video Management Software
AXIS Companion, AXIS Camera Station und Video Management Software von Axis Application Development Partnern sind verfügbar auf *axis.com/vms*

Sprachen
Englisch, Deutsch, Französisch, Spanisch, Italienisch, Russisch, Chinesisch (vereinfacht), Japanisch, Koreanisch, Portugiesisch, Polnisch, Chinesisch (traditionell), Niederländisch, Tschechisch, Schwedisch, Finnisch, Türkisch, Thailändisch, Vietnamesisch

Gewährleistung
Informationen zur fünfjährigen Gewährleistung finden Sie auf *axis.com/warranty*

Nachhaltigkeit

Substanzkontrolle
PVC-frei, BFR-/CFR-frei (gilt nicht für die Variante mit integriertem Midspan) gemäß dem JEDEC/ECA-Standard JS709
RoHS gemäß RoHS-Richtlinie 2011/65/EU und 2015/863 sowie Standard EN IEC 63000:2018
REACH gemäß Verordnung (EG) Nr. 1907/2006. Informationen zu SCIP UUID finden Sie auf *echa.europa.eu*

Material
Kunststoffanteil aus nachwachsenden Rohstoffen: 23 % (recycelt: 18 % (bio-basiert: 5 %, Kohlenstofferfassung: 0%)
Auf Konfliktmineralien gemäß OECD-Leitfaden überprüft
Weitere Informationen zum Thema Nachhaltigkeit bei Axis finden Sie auf *axis.com/about-axis/sustainability*

Verantwortung für die Umwelt
axis.com/environmental-responsibility
Axis Communications nimmt am UN Global Compact teil. Weitere Informationen hierzu finden Sie auf *unglobalcompact.org*

Leistungsoptimierte Performance

Stromversorgung
PoE, IEEE 802.3bt Klasse 6
Profil mit geringem Stromverbrauch: normal 13 W (kein IR), max. 30 W (mit IR: 40 W)

Betriebsbedingungen
Profil mit geringem Stromverbrauch: -10 °C bis +55 °C (+14 °F bis +131 °F)

4. *Die Werte wurden in Windkanaltests ermittelt. Zur Berechnung des Luftwiderstands ist die effektiv projizierte Fläche (EPA) heranzuziehen.*
5. *Nicht enthalten für AXIS Q6355-E NM.*

Erfassen, Beobachten, Erkennen, Identifizieren (Detect, Observe, Recognize, Identify – DORI)

	DORI-Definition	Entfernung (Weitwinkel)	Entfernung (Tele)
Erfassen	25 px/m (8 px/ft)	65,8 m (216 ft)	1749,3 m (5737,7 ft)
Beobachten	63 px/m (19 px/ft)	26,1 m (85,6 ft)	693,7 m (2275 ft)
Wiedererkennen	125 px/m (38 px/ft)	13,2 m (43,3 ft)	349,2 m (1145 ft)
Identifizieren	250 px/m (76 px/ft)	6,6 m (21,6 ft)	174,2 m (571,4 ft)

Die Berechnung der DORI-Werte erfolgt nach der Norm EN-62676-4 anhand der Pixeldichte für verschiedene Anwendungsfälle. Bei der Berechnung wird die Bildmitte als Bezugspunkt verwendet, um die Objektivverzeichnung zu berücksichtigen. Die Möglichkeit, Personen oder Objekte zu erkennen oder zu identifizieren, hängt von Faktoren wie Objektbewegung, Videokomprimierung, Lichtverhältnissen und Kamerafokus ab. Verwenden Sie bei der Planung Ränder. Die Pixeldichte variiert im Bild. Die berechneten Werte können sich von den Entfernungen in der realen Welt unterscheiden.

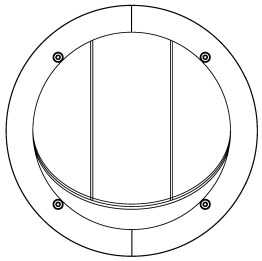

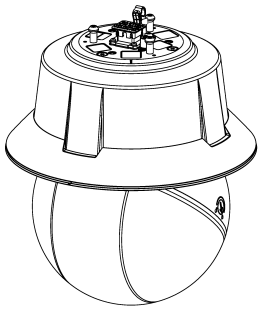

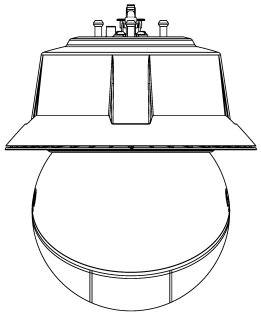

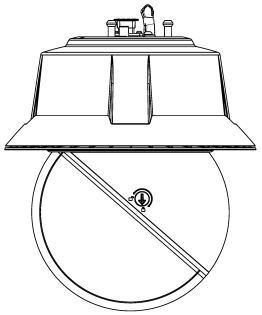

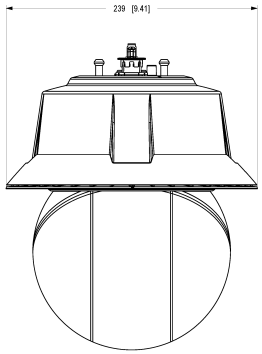

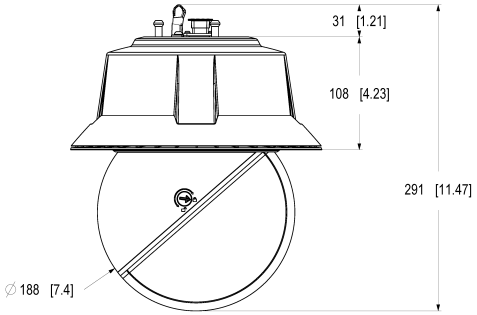

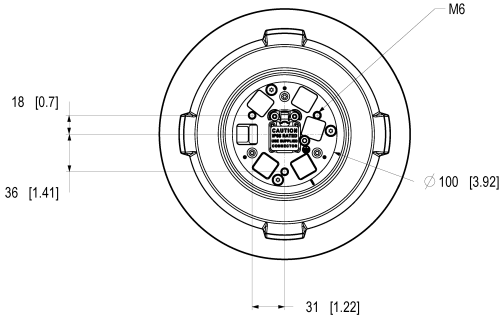

AXIS COMMUNICATIONS

© 2024 Axis Communications AB. All rights reserved.

AXIS Q6355-LE PTZ Camera

Dimensions in mm [inch]

Date	Viewer	Scale
2024-Nov-13	M1.4	1:2
Drawing Number	Size	Sheet
31939862	A1	1(2)

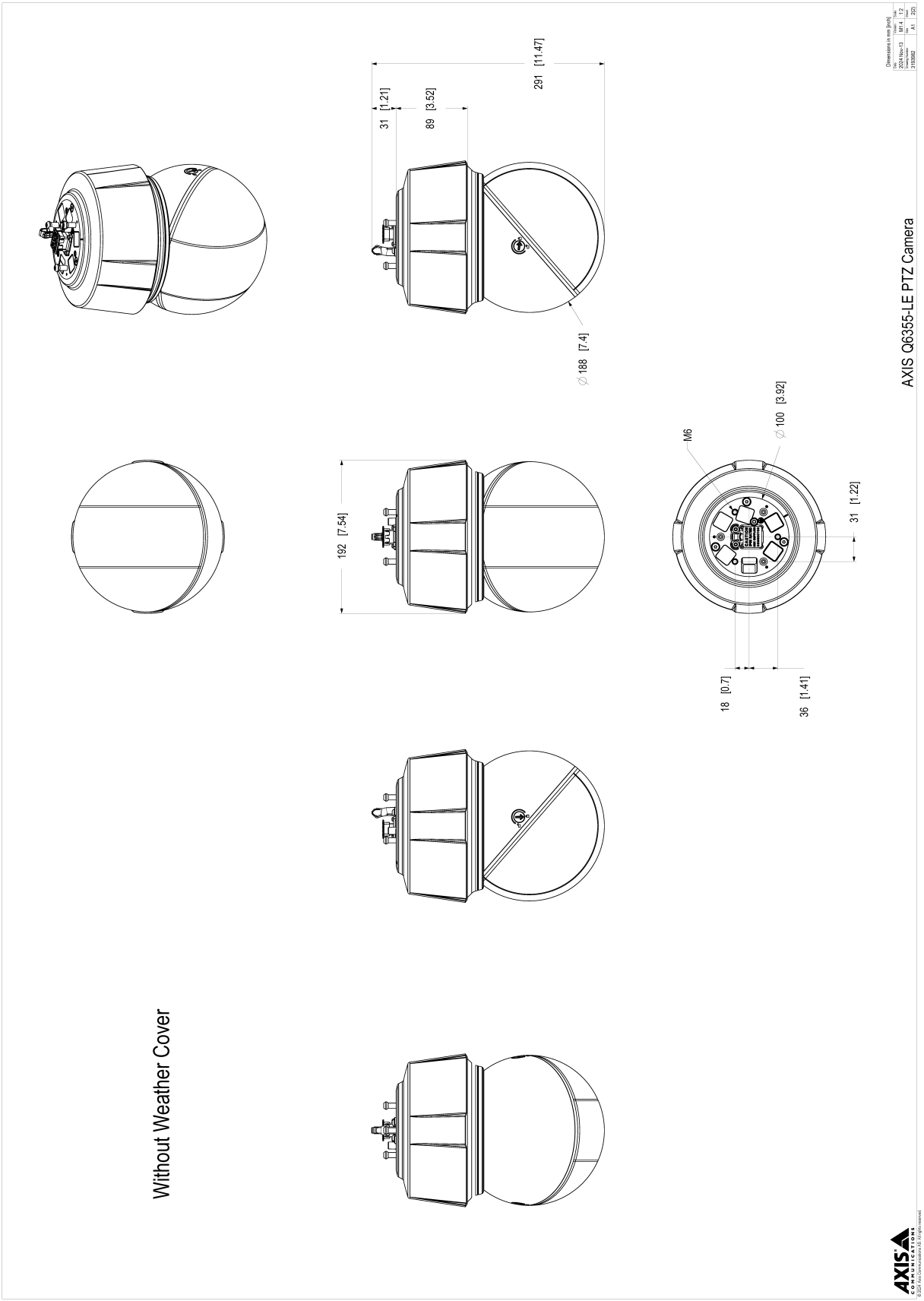

© 2025 – 2026 Axis Communications AB. AXIS COMMUNICATIONS, AXIS, ARTPEC und VAPIX sind in verschiedenen Jurisdiktionen eingetragene Marken von Axis AB. Alle anderen Marken sind Eigentum ihrer jeweiligen Inhaber.Wir behalten uns das Recht auf Änderungen ohne Vorankündigung vor.