AXIS PT IR Illuminator Kit C

한국어

설치 가이드

목차

먼저 읽어보기 3
법적 고지 3
책임 3
지적 재산권 3
장비 변경 3
상표 고지 3
규정 정보 3
폐기 및 재활용 4
연락처 정보 4
보증 정보 4
지원 4
자세한 정보! 4
안전 정보 5
위험 레벨 5
기타 메시지 레벨 5
안전 지침 6
운반 6
패키지 내용물 8
하드웨어 개요 9
제품을 설치하는 방법 10
사양 16
커넥터 16
작동 조건 16
전력 소비량 17

먼저 읽어보기

제품을 설치하기 전에 본 설치 가이드를 자세히 읽어 보십시오. 나중에 참조할 수 있도록 설치 가이드를 보관하십시오.

법적 고지

비디오 및 오디오 감시는 국가마다 다른 법률로 규제될 수 있습니다. 본 제품을 감시 목적으로 사용하기 전에 해당 지역의 법률을 확인하시기 바랍니다.

책임

본 문서는 최대한 주의를 기울여 작성되었습니다. 잘못되거나 누락된 정보가 있는 경우 Axis 지사로 알려 주시기 바랍니다. Axis Communications AB는 기술적 또는 인쇄상의 오류에 대해 책임을 지지 않으며 사전 통지 없이 제품 및 설명서를 변경할 수 있습니다. Axis Communications AB는 특정 목적에 대한 상업성 및 적합성의 암시적 보증을 포함하여 이에 국한하지 않고 본 문서에 포함된 자료에 대해 그 어떠한 종류의 보증도 하지 않습니다. Axis Communications AB는 이 자료의 공급, 실행 또는 사용과 관련하여 발생하는 부수적 또는 결과적 손상에 대해 그 어떤 책임도 지지 않습니다. 이 제품은 의도한 목적에 적합한 용도로만 사용할 수 있습니다.

지적 재산권

Axis AB는 본 문서에 설명한 제품에 포함되어 있는 기술과 관련된 지적 재산권을 보유합니다. 특히, 이러한 지적 재산권에는 *axis.com/patent*에 나열된 특허 중 하나 이상과 미국 및 기타 국가의 추가 특허 또는 보류 중인 특허 출원 하나 이상이 포함되어 있을 수 있습니다(이에 제한되지 않음).

장비 변경

본 장비는 사용 설명서에 나와 있는 지침을 엄격히 준수하여 설치하고 사용해야 합니다. 본 장비에는 사용자가 수리할 수 없는 구성품이 포함되어 있습니다. 장비를 무단으로 조작하거나 변경하는 경우 해당 규제 인증 및 승인이 모두 무효화됩니다.

상표 고지

AXIS COMMUNICATIONS, AXIS, ARTPEC 및 VAPIX는 관련 법규에 따른 Axis AB의 등록 상표입니다. 기타 모든 상표는 해당 소유자의 자산입니다.

규정 정보

유럽

CE

본 제품은 해당 CE Marking 지침과 다음의 통일된 표준을 준수합니다.

- 전자파 적합성(EMC) Directive 2014/30/EU. *전자파 적합성(EMC) 페이지 3* 항목을 참조하십시오.
- LVD(저전압 지침) 2014/35/EU. *안전 페이지 3* 항목을 참조하십시오.
- RoHS(유해 물질 제한) Directive 2011/65/EU 및 2015/863(수정 조항, 업데이트 또는 대체 조항 포함). *폐기 및 재활용 페이지 4* 항목을 참조하십시오.

원본 Declaration of Conformity(적합성 선언)의 복사본은 Axis Communications AB에서 구할 수 있습니다. *연락처 정보 페이지 4* 항목을 참조하십시오.

전자파 적합성(EMC)

이 장비는 다음에 해당하는 표준을 이행하도록 설계되고 테스트되었습니다.

- 지침에 따라 설치하고 원하는 환경에서 사용할 때 방출되는 무선 주파수
- 지침에 따라 설치하고 원하는 환경에서 사용할 때 전기 및 전자기 현상에 대한 내성

미국

본 장치는 FCC 규정의 15항을 준수합니다. 본 장치를 작동시키려면 다음 두 조건을 충족해야 합니다.

1. 본 장치는 해로운 간섭을 초래하지 않아야 합니다.
2. 또한 오작동을 일으킬 수 있는 간섭을 포함하여 받은 모든 간섭을 수용해야 합니다.

본 장비는 FCC 규정 제15항에 따라 Class A 디지털 장치의 제한 사항에 대한 준수 확인 테스트를 통과했습니다. 이 제한은 장비를 산업 환경에서 작동시켰을 때 발생하는 유해한 간섭에 대한 적절한 보호를 제공하기 위해 제정되었습니다. 본 장비는 무선 주파수 에너지를 생성, 이용 및 방사할 수 있으며, 지침 매뉴얼에 따라 설치 및 사용하지 않는 경우 무선 통신에 해로운 간섭을 초래할 수 있습니다. 본 장비를 거주지역에서 작동시키면 유해한 간섭을 발생시킬 수 있습니다. 이런 경우 사용자는 본인의 비용으로 이 간섭을 수정하는 데 필요한 조치를 취해야 합니다. 제품은 올바르게 접지되어야 합니다.

연락처 정보

Axis Communications Inc.
300 Apollo Drive
Chelmsford, MA 01824
미국
전화 번호: +1 978 614 2000

캐나다

이 디지털 기기는 CAN ICES-3(Class A)을 준수합니다. 제품은 올바르게 접지되어야 합니다. Cet appareil numérique est conforme à la norme CAN NMB-3 (classe A). Le produit doit être correctement mis à la terre.

유럽

본 디지털 장치는 EN 55032의 Class A 제한에 따른 무선 주파수 방사 요구 사항을 충족합니다. 제품은 올바르게 접지되어야 합니다. 주의 사항! 이 제품은 Class A 제품입니다. 가정 환경에서 이 제품은 무선 주파수 간섭을 초래할 수 있으며, 이런 경우 사용자는 적절한 조치를 취해야 할 수도 있습니다.

호주/뉴질랜드

본 디지털 장치는 AS/NZS CISPR 32의 Class A 제한에 따른 무선 주파수 방출 요구 사항을 충족합니다. 제품은 올바르게 접지되어야 합니다. 주의 사항! 이 제품은 Class A 제품입니다. 가정 환경에서 이 제품은 무선 주파수 간섭을 초래할 수 있으며, 이런 경우 사용자는 적절한 조치를 취해야 할 수도 있습니다.

일본

この装置は、クラスA機器です。この装置を住宅環境で使用すると電波妨害を引き起こすことがあります。この場合には使用者が適切な対策を講ずるよう要求されることがあります。 VCCI-A

안전

본 제품은 오디오/비디오 및 IT 장비의 안전 요건 IEC/EN/UL 62368-1 및 정보 기술 장비의 안전 요건 IEC/EN/UL 60950-22를 준수합니다.

본 제품은 EN 60598–1 루미나리에 - 일반 요구 사항 및 테스트를 준수합니다.

광생물학 안전

이 제품은 IEC/EN 62471(위험 그룹 2)에 따라 광생물학 안전에 대한 요건을 충족시킵니다.

폐기 및 재활용

이 제품이 유효 수명에 도달한 경우 해당 법률과 규정에 따라 제품을 폐기해야 합니다. 가장 가까운 지정된 수집소 위치에 대한 자세한 내용은 폐기물 처리를 담당하는 해당 지역 관청에 문의하십시오. 이러한 폐기물을 잘못 처리하면 관련 법률에 따라 범칙금이 부과될 수 있습니다.

유럽

이 기호는 해당 제품이 가정용 또는 산업 폐기물과 함께 폐기할 수 없음을 의미합니다. WEEE(Waste Electrical and Electronic Equipment, 전기/전자 장비 폐기물 처리 지침)의 Directive 2012/19/EU가 EU에 가입된 모든 국가에 적용됩니다. 본 제품은 인체 및 환경의 잠재적 오염을 방지하기 위해 환경 친화적이며 승인된 재활용 절차에 따라 폐기해야 합니다. 가장 가까운 지정된 수집소 위치에 대한 자세한 내용은 폐기물 처리를 담당하는 해당 지역 관청에 문의하십시오. 기업은 본 제품의 올바른 폐기 방법에 대한 정보를 제품 공급자에게 문의해야 합니다.

이 제품은 RoHS(Restriction of the Use of Certain Hazardous Substances in Electrical and Electronic Equipment, 전기/전자 제품 유해 물질 사용 제한)의 Directive 2011/65/EU 및 2015/863 요건을 준수합니다.

중국

이 제품은 SJ/T 11364-2014(전기/전자 제품 유해 물질 제한 표시)의 요건을 준수합니다.

有毒有害物质或元素						
部件名称	铅 (Pb)	汞 (Hg)	镉 (Cd)	六价铬 (Cr(V-I))	多溴联苯 (PBB)	多溴二苯醚 (PB-DE)
电气实装部分	X	0	0	0	0	0

0: 表示该有毒有害物质在该部件均质材料中的含量均在GB/T 26572标准规定的限量要求以下。

X: 表示该有毒有害物质至少在该部件的某一均质材料中的含量超出GB/T 26572标准规定的限量要求。

연락처 정보

Axis Communications AB
Gränden 1
223 69 Lund
Sweden

전화 번호: +46 46 272 18 00
팩스 번호: +46 46 13 61 30

axis.com

보증 정보

Axis의 제품 보증 및 이와 관련된 정보에 대한 자세한 내용은 *axis.com/warranty*를 참조하십시오.

지원

기술적 도움이 필요한 경우 Axis 리셀러에게 문의하십시오. 리셀러가 즉시 답변하지 못할 내용이면 알맞은 채널을 통해 빠른 답변을 얻을 수 있도록 요청사항을 전달해 줄 것입니다. 인터넷 이용이 가능하면 다음과 같이 해도 좋습니다.

- FAQ 데이터베이스에서 해결된 문제에 대한 답변을 찾아보고 제품, 범주 또는 어구를 사용하여 검색합니다.
- 개인 지원 구역으로 로그인하여 Axis 지원 부서의 직원에게 문제를 보고합니다.
- Axis 지원 부서 직원과 채팅합니다.
- *axis.com/support*의 Axis 지원 부서에 방문합니다.

자세한 정보!

유용한 교육, 웨비나, 튜토리얼 및 가이드는 Axis 교육 센터(*axis.com/learning*를 방문하십시오.

안전 정보

위험 레벨

⚠위험

피하지 못한 경우 사망이나 심각한 부상이 발생하는 위험한 상황을 나타냅니다.

⚠경고

피하지 못한 경우 사망이나 심각한 부상이 발생할 수 있는 위험한 상황을 나타냅니다.

⚠주의

피하지 못한 경우 경미하거나 심하지 않은 부상이 발생할 수 있는 위험한 상황을 나타냅니다.

통지

피하지 못한 경우 재산상 손해가 발생할 수 있는 상황을 나타냅니다.

기타 메시지 레벨

중요 사항

제품이 올바르게 작동하는 데 필수적인 중요 정보를 나타냅니다.

참고

제품을 최대한으로 활용하는 데 도움이 되는 유용한 정보를 나타냅니다.

안전 지침

⚠경고

Axis 제품은 교육을 받은 전문가가 설치해야 하며, 해당 지역 법률과 규정을 준수하여 사용해야 합니다.

⚠주의

이 제품에서는 IR이 방출됩니다. 눈에 해로울 수 있습니다. 눈에 노출되지 않게 하십시오. 차폐 또는 눈 보호 장비를 사용하십시오.

⚠주의

제품의 표면이 뜨겁습니다. 부상 위험. 작동 중에는 제품을 만지지 마십시오. 제품의 유지 보수를 수행하기 전에 전원 공급 장치에서 연결을 끊고 표면이 식을 때까지 기다리십시오.

통지

- Axis 제품은 해당 지역 법률 및 규정을 준수하여 사용해야 합니다.
- Axis 제품은 건조하고 환기가 잘 되는 곳에 보관하십시오.
- Axis 제품에 충격이나 강한 압력을 가하지 마십시오.
- 불안정한 폴, 브래킷, 표면 또는 벽면에 제품을 설치하지 마십시오.
- Axis 제품을 설치할 경우 해당 도구만 사용하십시오. 전동 공구로 과도한 힘을 사용하면 제품에 손상을 줄 수 있습니다.
- 화학 물질, 부식제, 에어로졸 세척제를 사용하지 마십시오.
- 깨끗한 물에 적신 깨끗한 천을 사용하여 닦으십시오.
- 제품의 기술적 사양을 준수하는 액세서리만 사용하십시오. 이러한 액세서리는 Axis 또는 제3자가 제공할 수 있습니다. Axis는 귀하의 제품과 호환되는 Axis 전원 장비 사용을 권합니다.
- Axis가 공급하거나 추천하는 예비 부품만 사용하십시오.
- 제품을 직접 수리하려고 하지 마십시오. 서비스 문제에 대해 Axis 지원 부서 또는 Axis 리셀러에 문의하십시오.

운반

통지

- Axis 제품을 운반할 때는 원래 포장이나 이에 준하는 포장을 사용해 제품이 손상되지 않도록 하십시오.

패키지 내용물

- 조명기(2개)
- 조명기 커넥터(2개)
- 나사(M6, 4개)
- 워셔(4개)
- 케이블 타이(2개)

하드웨어 개요

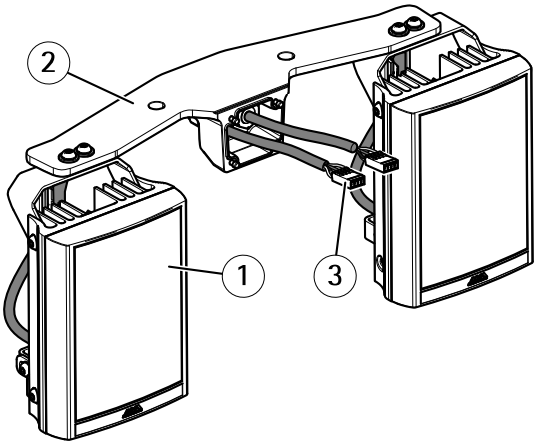

1 조명기(2개)

2 조명기 브래킷

3 조명기 커넥터(2개)

제품을 설치하는 방법

⚠경고

감전의 위험이 있습니다. 전원공급 장치가 연결되지 않았는지 확인하십시오.

⚠주의

⚠ 이 제품에서는 IR이 방출됩니다. 눈에 유해할 수 있습니다. 눈에 노출되지 않게 하십시오. 차폐 또는 눈 보호 장비를 사용하십시오.

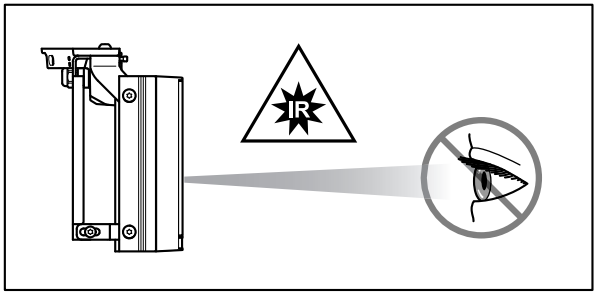

⚠주의

정상 작동 중 조명기의 표면이 고온으로 올라갈 수 있습니다. 장치를 직접 만지지 말고 허가받지 않은 사람이 접근할 수 없는 곳에 배치하십시오. 만지기 전에 조명기를 끄고 최소 10분 동안 냉각시키십시오.

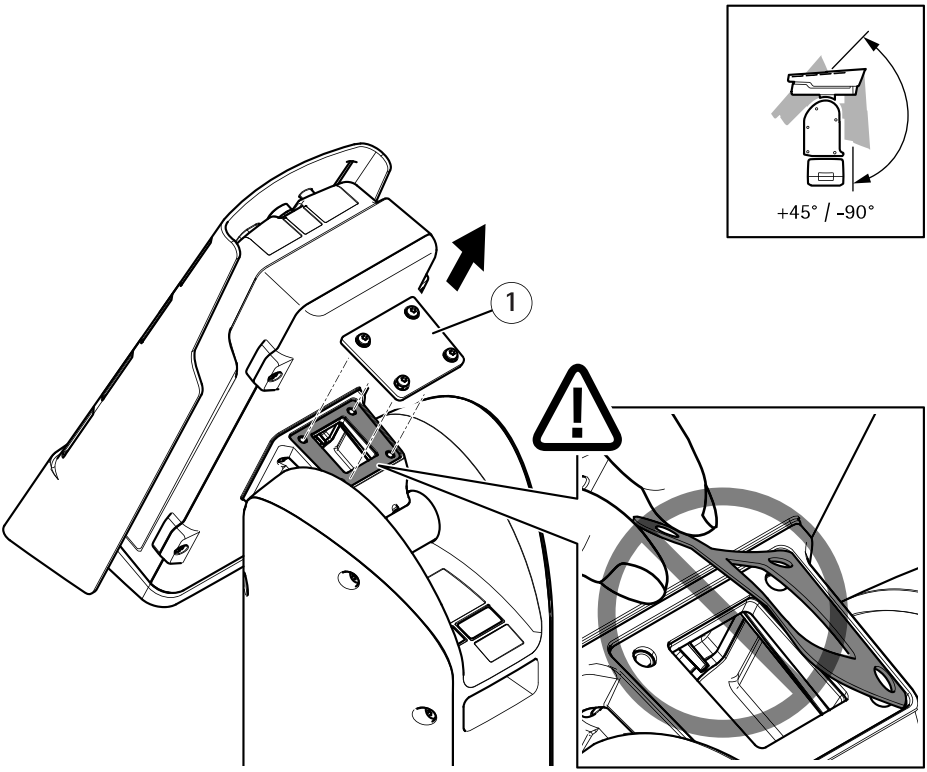

1 커버

1. 커버 나사(T20) 4개를 풀어 커버를 분리합니다.

중요 사항

커버 아래에 있는 개스킷이 제자리에 있는지 확인하십시오.

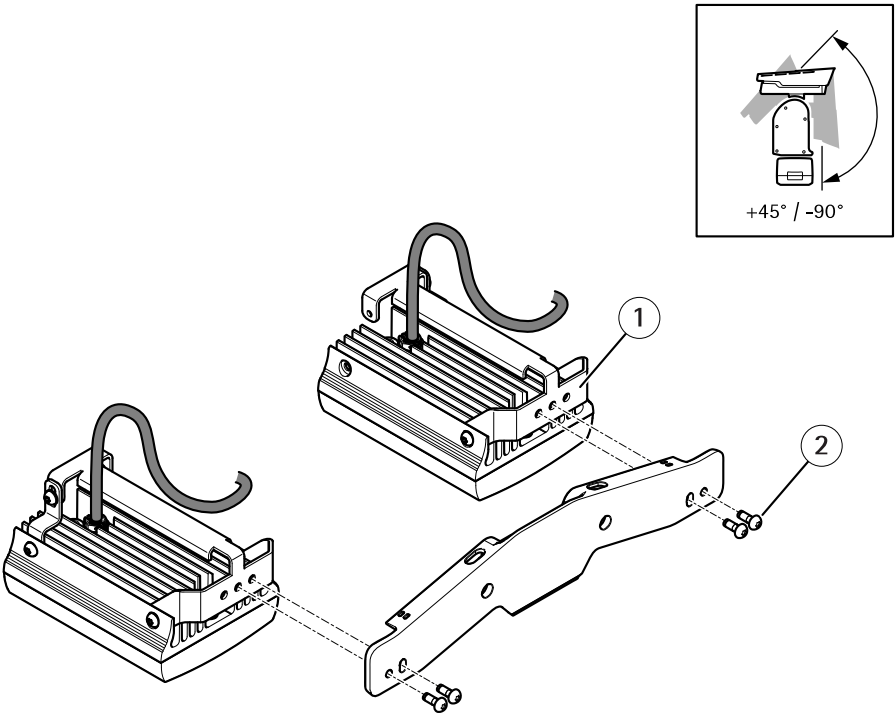

1 조명기(2개)

2 나사(M6, 4개)

2. 나사 4개를 사용하여 조명기를 조명기 브래킷에 부착합니다.

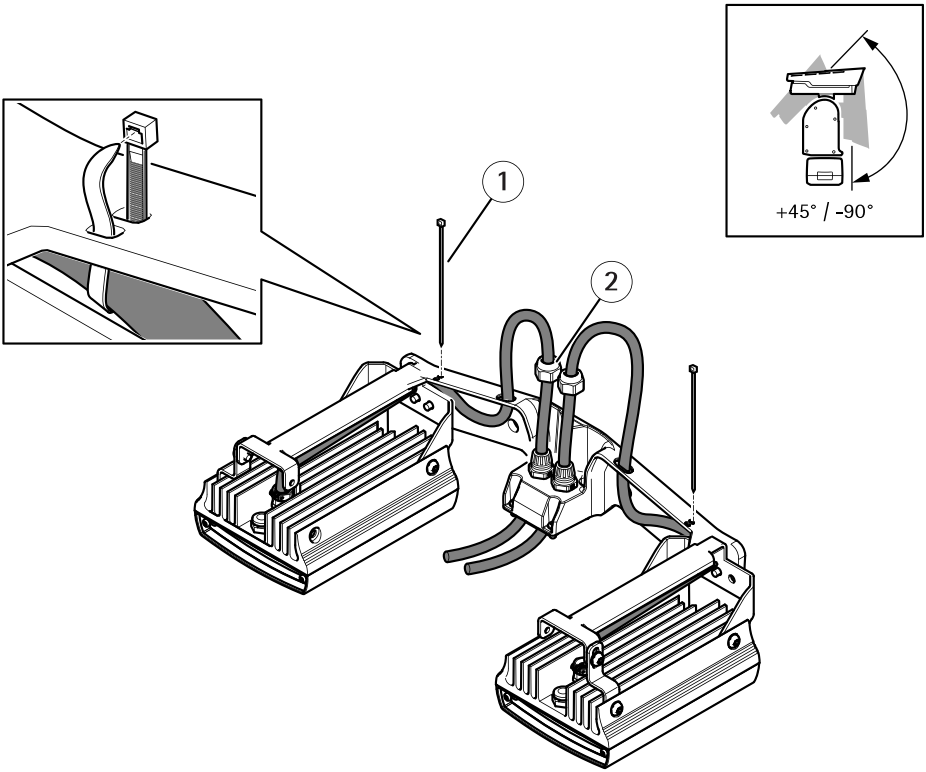

1 케이블 타이(2개)

2 캡 너트(2개)

3. 위의 그림에 표시된 대로 케이블을 배선하고 캡 너트를 조여줍니다(토크 1.5Nm).

중요 사항

캡 너트를 조일 때 물로 인한 손상을 방지하려면 고무 개스킷이 제자리에 있는지 확인하십시오.

4. 케이블 타이를 사용하여 케이블을 조명기 브래킷에 묶습니다.

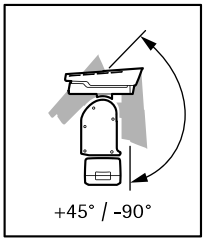

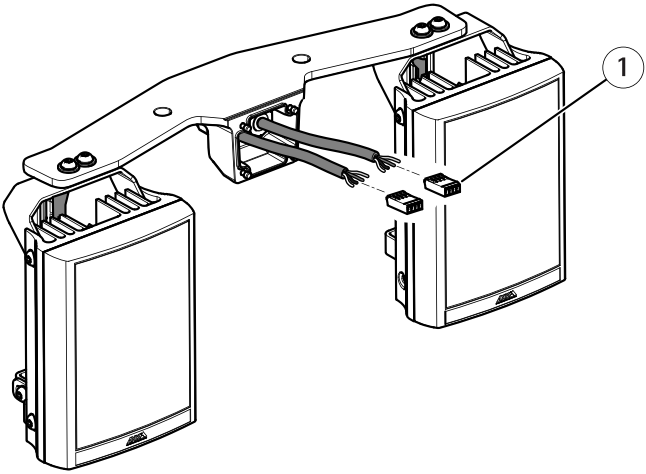

1 조명기 커넥터(2개)

5. 커넥터를 설치합니다. *커넥터 페이지 16*를 참조하십시오.

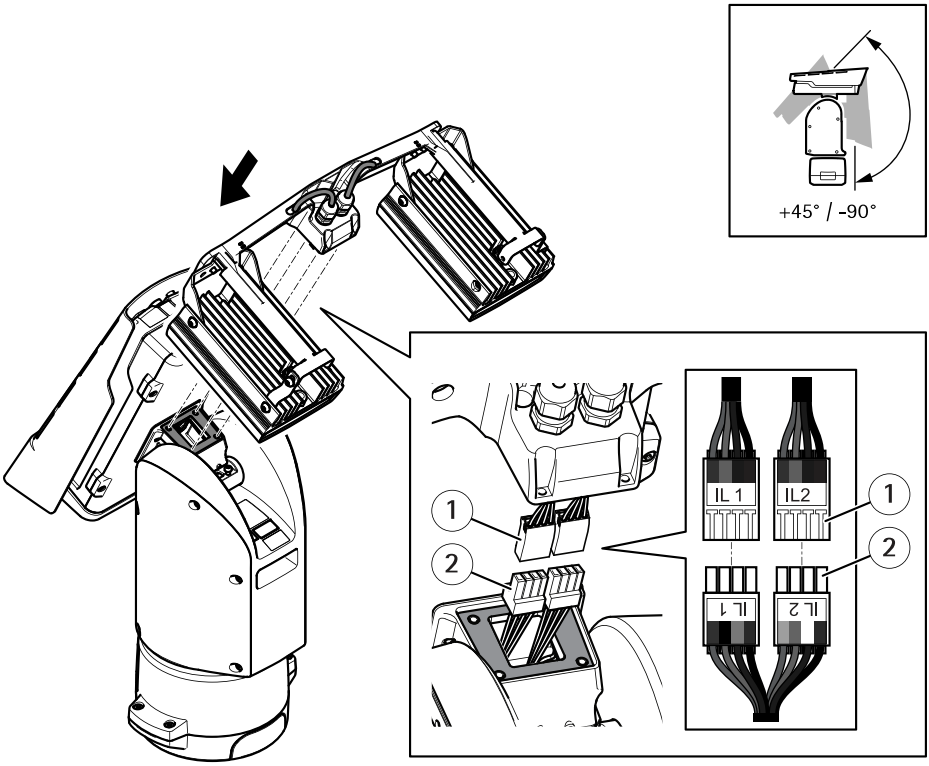

1 조명기의 커넥터(2개)

2 포지셔닝 장치의 커넥터(2개)

6. 케이블을 연결합니다. *커넥터 페이지 16*를 참조하십시오.
7. 나사 4개를 사용하여 조명기 브래킷을 포지셔닝 장치에 부착합니다(T20, 토크 3.0Nm).

참고

조명기 작동에 대한 자세한 내용은 조명기 LED 설명서(제품 라벨의 모델 확인)와 *www.axis.com*의 호환되는 Axis 제품 사용 설명서를 참조하십시오.

사양

커넥터

조명기 커넥터

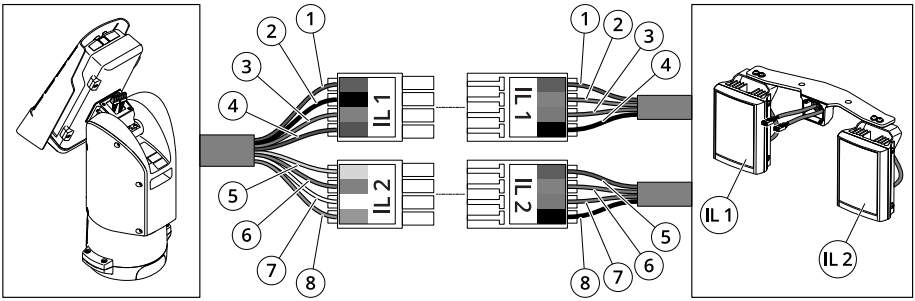

	위치	케이블 색상(포지셔닝 장치)	케이블 색상(조명기)	설명
IL1	1	빨간색	빨간색	+24V IL
	2	검정색	주황색	IL1 +VE
	3	회색	자주색	IL1 -VE
	4	파란색	검정색	GND
IL2	5	노란색	빨간색	+24V IL
	6	주황색	주황색	IL2 +VE
	7	흰색	자주색	IL2 -VE
	8	녹색	검정색	GND

작동 조건

Axis 제품은 실내 및 실외용입니다.

등급	온도	습도
IEC/EN 60529 IP66 및 IP67, ISO 4892-2 method A, cycle 1(3000시간), NEMA 250 Type 4X, 진동: Class 4M4 IEC 60721-3-4, 충격: Class 4M4 IEC 60721-3-4, 한계: 4M4 IEC TR 60721-4-4	작동: -50 °C ~ 60 °C (-58 °F ~ 140 °F) 콜드 부팅: -40 °C ~ 60 °C (-40 °F ~ 140 °F)	10 ~ 100% RH (비응축)

전력 소비량

제품	입력 전압	최대 밝기 / 대기 모드*
AXIS PT IR 조명기 키트 C	12 ~ 24V AC/DC	96W / 0.30W

통지

*키트 당 조명기 2개에 대해 주어진 값입니다.

설치 가이드
AXIS PT IR Illuminator Kit C
© 2017 - 2023 Axis Communications AB
Ver. M5.2
날짜: 3월 2023
부품 번호. 1717715