# AXIS W400 Body Worn Activation Kit

## Automatyczne aktywowanie kamer nasobnych

AXIS W400 Body Worn Activation Kit automatycznie aktywuje nagrywanie przez wszystkie kamery nasobne w tym samym systemie po aktywacji belki świetlnej lub syreny albo naciśnięciu przycisku alarmowego. Pomaga to na przykład utrzymać zgodność wydziałów policji z przepisami. Zapewnia również, że zawsze jest materiał filmowy z eskalacji wydarzeń.

- **Automatyczne włączanie nagrywania**
- **Wyzwalanie przez operacje wejścia/wyjścia**
- **Wykorzystuje sygnały świetlne Bluetooth®**

# AXIS W400 Body Worn Activation Kit

## Zapisy ogólne

### Zawartość opakowania
AXIS D3110 Connectivity Hub, LM842 WiFi 802.11ac / Bluetooth® 5.0 USB Combi Adapter, antena LM256 RP SMA Dual Band 2,4 GHz i 5,8 GHz, AXIS TD3901 Strain Relief
Pełna specyfikacja znajduje się w arkuszu danych AXIS D3110 pod adresem *axis.com/products/axis-d3110-connectivity-hub*

### Warunki eksploatacji
-20°C – 65°C (-4°F – 149°F)

### Warunki przechowywania
-40 ÷ +65°C (od -40 °F do 149 °F)
Wilgotność 5–90% RH (bez kondensacji)

### Wymiary
Wymiary produktu można znaleźć na rysunkach wymiarowych w niniejszym arkuszu danych.

### Waga
**AXIS D3110 Connectivity Hub**:
392 g (0,9 lb)
**LM842 WiFi / Bluetooth® Adapter**:
6 g (0,01 lb)
**Antena LM256**:
10 g (0,02 lb)
**AXIS TD3901 Strain Relief**:
35 g (0,08 lb)

### Aprobaty
**AXIS D3110 Connectivity Hub**:
**EMC**
CISPR 35, EN 50121-4, EN 50130-4, EN 61000-3-2, EN 61000-3-3, EN 61000-6-1, EN 61000-6-2, FCC część 15 podczęść B klasa A, IEC 62236-4, KC KN32 klasa A, KC KN35, RCM AS/NZS CISPR 32 klasa A, VCCI klasa A
**Bezpieczeństwo**
CAN/CSA C22.2 No. 62368-1, IEC/EN/UL 62368-1, UL 2043, UN ECE R118
**Środowisko**
IEC 60068-2-1, IEC 60068-2-2, IEC 60068-2-6, IEC 60068-2-14, IEC 60068-2-27, IEC 60068-2-64, IEC TR 60721-4-5 klasa 5M3, IEC/EN 61373 kategoria 1 klasa B, NEMA TS 2 (2.2.7-2.2.9)
**Sieć**
NIST SP500–267

### Akcesoria opcjonalne
AXIS Surveillance Cards
Więcej akcesoriów można znaleźć na stronie *axis.com/products/axis-w400-body-worn-activation-kit#accessories*

### Interfejs bezprzewodowy
Profil Bluetooth: Brak

### Gwarancja
3-letnia gwarancja, zobacz *axis.com/warranty*

### Numery części
Dostępne na stronie *axis.com/products/axis-w400-body-worn-activation-kit#part-numbers*

## Rysunki wymiarowe

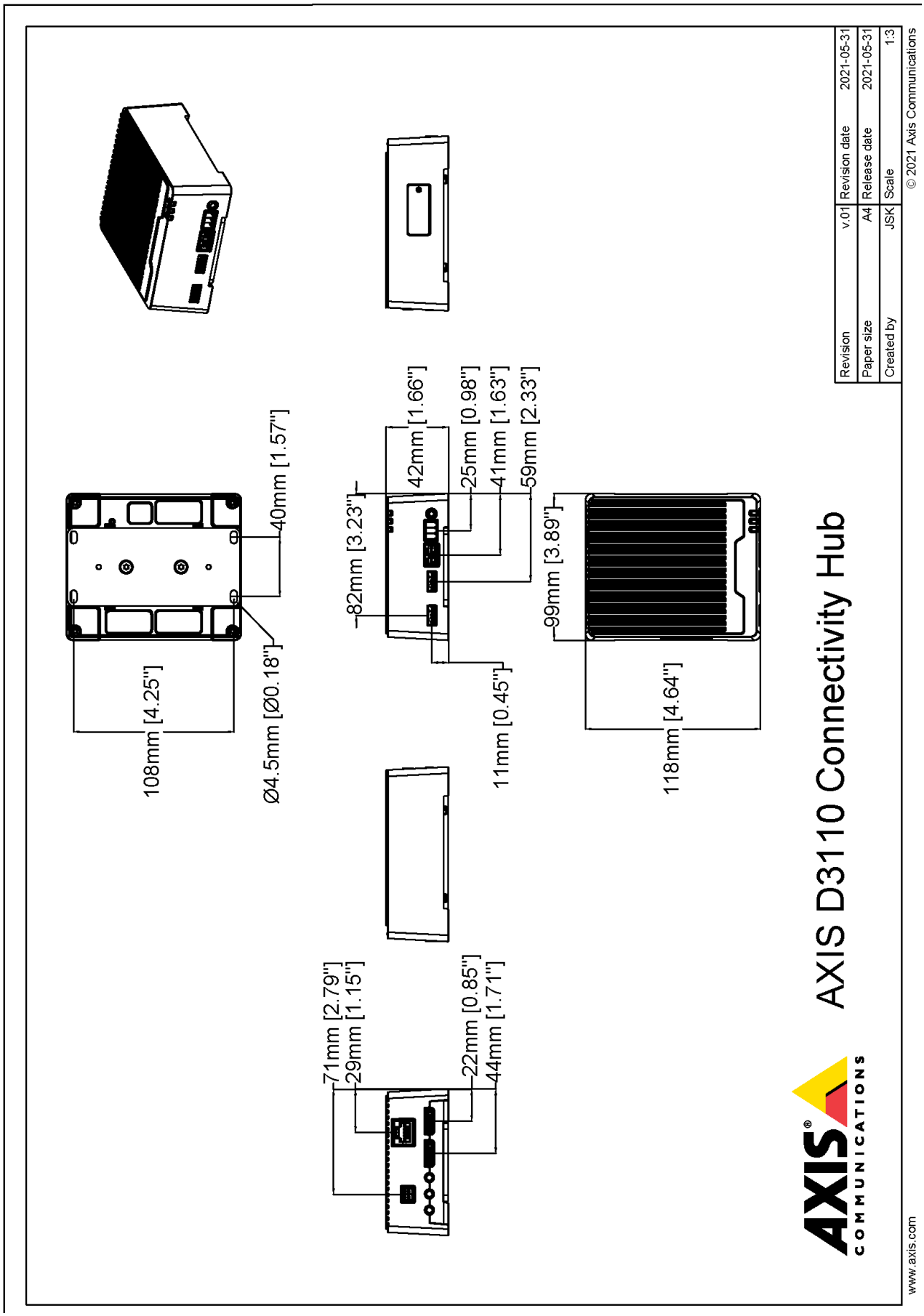

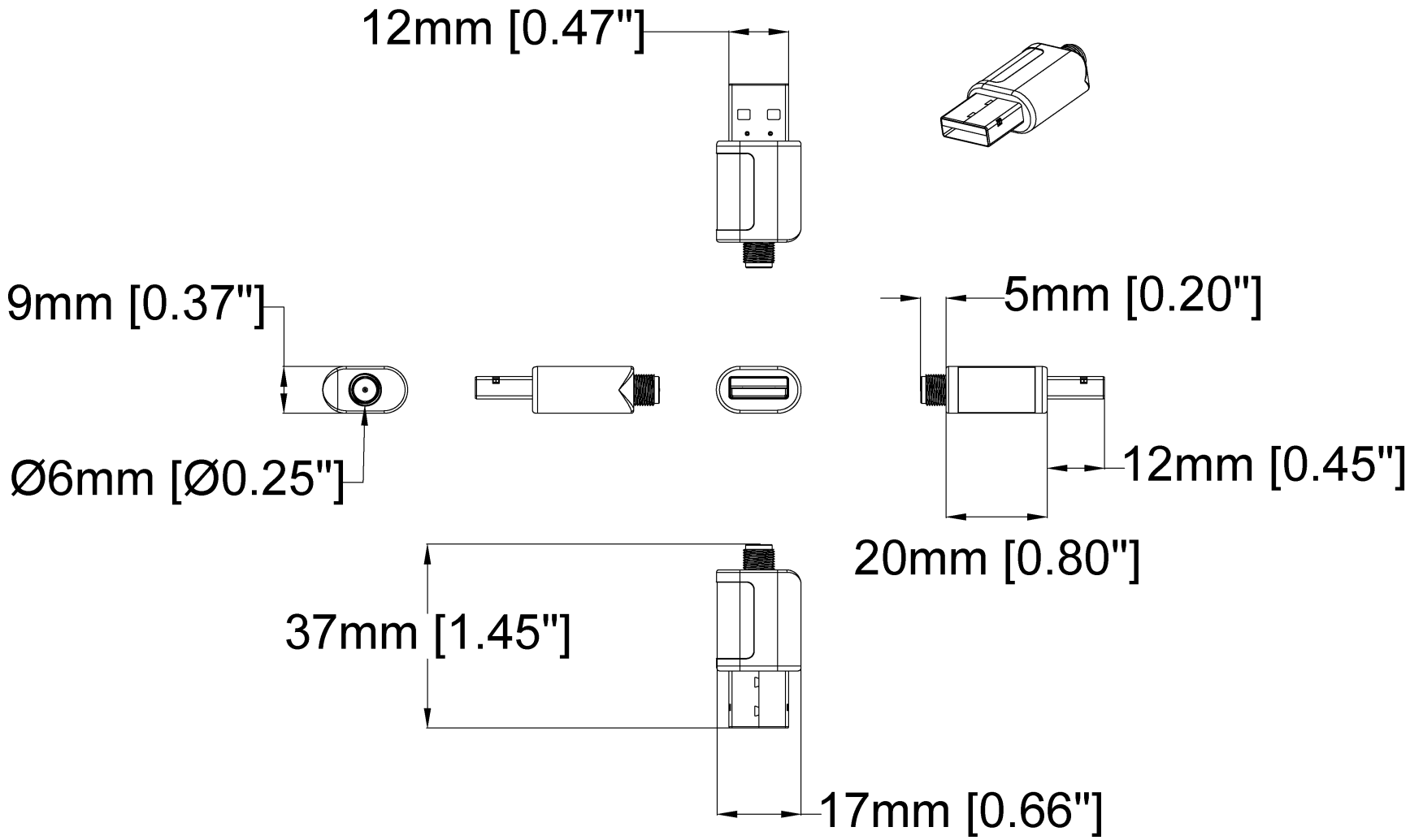


LM842 WiFi 802.11ac / Bluetooth® 5.0 USB Combi Adapter

| | | | |
|---|---|---|---|
| Revision | v.01 | Revision date | 2023-10-19 |
| Paper size | A4 | Release date | 2023-10-19 |
| Created by | MF | Scale | 1:1 |


© 2023 Axis Communications

© 2023 – 2025 Axis Communications AB. AXIS COMMUNICATIONS, AXIS, ARTPEC i VAPIX są zarejestrowanymi znakami towarowymi firmy Axis AB w różnych jurysdykcjach. Wszystkie inne znaki towarowe są własnością odpowiednich podmiotów.Zastrzegamy sobie prawo do wprowadzania zmian bez uprzedniego powiadomienia.