AXIS C1310-E Mk II Network Horn Speaker

Altoparlante a lungo raggio per esterni

AXIS C1310-E Mk II Network Horn Speaker è perfetto per ambienti esterni nella maggior parte dei climi. Consente agli utenti di prevenire da remoto attività indesiderate, fornire istruzioni durante un'emergenza o inviare messaggi vocali generali. La memoria integrata supporta i messaggi preregistrati. In alternativa, il personale di sicurezza può rispondere alle notifiche con messaggi vocali dal vivo. Gli standard aperti supportano facilità di integrazione con video di rete, controllo degli accessi, analisi e VoIP (supporto del protocollo SIP). L'elaborazione digitale del segnale (DSP) garantisce un suono nitido. Il microfono incorporato consente test sull'integrità da remoto e comunicazione bidirezionale. Per di più, il software per la gestione audio integrato supporta la gestione degli utenti, dei contenuti, delle aree e della pianificazione.

- Sistema di altoparlanti All-in-One
- Connessione alla rete standard
- Installazione semplice grazie all'alimentazione PoE
- Diagnosi remota
- Scalabile e facile da integrare

AXIS C1310-E Mk II Network Horn Speaker

Hardware audio

Custodia
Altoparlante a tromba rientrante con driver a compressione

Livello di pressione sonora massimo
>121 dB

Risposta di frequenza
280 Hz - 12,5 kHz

Modello di copertura
70° orizzontale per 100° verticale (a 2 kHz)

Input/Output
Microfono integrato (può essere disabilitato meccanicamente)
Altoparlante integrato

Specifica microfono incorporato
50 Hz - 12 kHz

Descrizione dell'amplificatore
Amplificatore integrato 7 W Classe D

Elaborazione segnale digitale
Incorporato e preconfigurato

Gestione audio

AXIS Audio Manager Edge
Incorporato:
- Gestione delle zone permette di suddividere fino a 200 altoparlanti in 20 zone.
– Gestione dei contenuti per la musica e gli annunci in diretta/preregistrati.
- Pianificazione per determinare gli orari e le zone in cui riprodurre contenuti.
- Assegnazione di priorità ai contenuti, facendo in modo che i messaggi urgenti interrompano la pianificazione.
- Monitoraggio dell'integrità per il rilevamento da remoto di errori di sistema.
- Gestione degli utenti per controllare chi ha accesso a quali funzionalità.
Per ulteriori dettagli, consultare la scheda tecnica in *axis.com/products/axis-audio-manager-edge/support*

AXIS Audio Manager Pro
Per sistemi più grandi e avanzati. Venduto separatamente.
Per specifiche, consultare la scheda tecnica in *axis.com/products/axis-audio-manager-pro/support*

AXIS Audio Manager Center
AXIS Audio Manager Center è un servizio cloud per l'accesso e la gestione remota di sistemi multisito.
Per specifiche, consultare la scheda tecnica in *axis.com/products/axis-audio-manager-center/support*

Software audio

Streaming
Unidirezionale/bidirezionale con cancellazione dell'eco half-duplex opzionale. Mono.

Codifica
AAC LC 8/16/32/48 kHz, G.711 PCM 8 kHz, G.726 ADPCM 8 kHz, Axis µ-law 16 kHz, WAV,
MP3 in mono/stereo da 64 kbps a 320 kbps.
Velocità di trasmissione in bit fissa e variabile.
Velocità di campionamento da 8 kHz fino a 48 kHz.

Integrazione di sistemi

Application Programming Interface
API aperte per l'integrazione di software, tra cui VAPIX®, One-click cloud connection, AXIS Camera Application Platform (ACAP).

Sistemi di gestione video
Compatibile con AXIS Camera Station Edge, AXIS Camera Station Pro e con il software per la gestione video di partner di Axis, disponibile all'indirizzo *axis.com/vms*.

Avvisi di massa
Singlewire InformaCast®, Intrado Revolution, Lynx, Alertus

Comunicazioni unificate
Compatibilità verificata:
Client SIP: 2N, Guaina, Cisco, Linphone, Grandstream
Server PBX/SIP: Cisco Call Manager, Cisco BroadWorks, Avaya, Asterix, Grandstream
Fornitori di servizi cloud: Webex, Zoom

SIP
Funzionalità SIP supportate: server SIP secondario, IPv6, SRTP, SIPS, SIP TLS, DTMF (RFC2976 e RFC2833), NAT (ICE, STUN, TURN)
RFC 3261: INVITE, CANCEL, BYE, REGISTER, OPTIONS, INFO
DTMF (RFC 4733/RFC 2833)

Condizioni degli eventi
Audio: riproduzione di clip audio, risultato verifica altoparlante
Chiamata: stato, modifica dello stato
Stato dispositivi: Indirizzo IP bloccato/rimosso, flusso dal vivo attivo, perdita di rete, nuovo indirizzo IP, pronto all'uso
Edge storage: registrazione in corso, interruzione dell'archiviazione, problemi di integrità dell'archiviazione rilevati
I/O: input digitale, attivazione manuale, input virtuale
MQTT: sottoscrizione
Pianificato e ricorrente: pianificazione

Azioni eventi
Audio: esegui test automatico dell'altoparlante
Clip audio: riproduci, interrompi
I/O: attiva/disattiva I/O
Luce e sirena: esegui, arresta
MQTT: pubblicazione
Notifica: HTTP, HTTPS, TCP ed e-mail
Registrazioni: registrazione audio
Messaggi di trap SNMP: invia messaggio
LED di stato: flash

Supporti di installazione incorporati
Verifica e identificazione test del tono

Monitoraggio funzionale
Verifica automatica dell'altoparlante (verifica con microfono integrato)

Analitiche

Applicazioni
Area inclusa
AXIS Audio Analytics
Supporta
Per il supporto per AXIS Camera Application Platform che consente l'installazione di applicazioni di terze parti, visitare *axis.com/acap*

AXIS Audio Analytics
Funzioni: rilevamento di suoni adattivo
Classi audio: accesso di tosse, rottura vetro, presenza umana, urla, grida, parlato
Metadati dell'evento: rilevamento di suoni, classificazioni

Approvazioni

Marcature del prodotto
CSA, UL/cUL, UKCA, CE, KC, EAC, VCCI, RCM, BSMI

Catena di fornitura
Conformità a TAA

EMC
EN 55035, EN 55032 Classe B, EN 50121-4, EN 61000-6-1, EN 61000-6-2
Australia/Nuova Zelanda:
RCM AS/NZS CISPR 32 Classe B
Canada: ICES-3(B)/NMB-3(B)
Giappone: VCCI Classe B
Corea: KS C 9835, KS C 9832 Classe B
Stati Uniti: FCC Parte 15 Sottosezione B Classe B
Ferroviaria: IEC 62236-4

Protezione
CAN/CSA C22.2 N. 62368-1 ed. 3, IEC/EN/UL 62368-1 ed. 3

Ambiente
IEC 60068-2-1, IEC 60068-2-2, IEC 60068-2-6, IEC 60068-2-14, IEC 60068-2-27, IEC 60068-2-78, IEC/EN 60529 IP66, NEMA 250 Tipo 4X, MIL-STD-810G 509.5, MIL-STD-810H 509.7

Cybersecurity
ETSI EN 303 645, Etichetta di sicurezza BSI IT, FIPS-140

Rete

Protocolli di rete
IPv4/v6[1], HTTP, HTTPS[2], SSL/TLS[2], QoS Layer 3 DiffServ, FTP, SFTP, CIFS/SMB, SMTP, Bonjour, UPnP™, SNMP v1/v2c/v3 (MIB-II), DNS, DynDNS, NTP, PTP, RTSP, RTP, TCP, UDP, IGMPv1/v2/v3, RTCP, ICMP, DHCP, ARP, LLDP, CDP, SOCKS, SSH, NTCIP, SIP

1. *Sincronizzazione audio solo con IPv4.*
2. *Questo dispositivo comprende il software sviluppato da OpenSSL Project per l'utilizzo con OpenSSL Toolkit. (openssl.org) e il software di crittografia scritto da Eric Young (eay@cryptsoft.com).*

Cybersecurity

Sicurezza edge
Software: SO firmato, protezione ritardo di forza bruta, autenticazione digest, protezione con password, modulo crittografico di Axis (FIPS 140-2 livello 1)
Hardware: Piattaforma di cybersecurity Axis Edge Vault Secure element (CC EAL 6+), ID dispositivo Axis, archivio chiavi sicuro, avvio sicuro

Protezione della rete
IEEE 802.1X (EAP-TLS)[3],
IEEE 802.1AE (MACsec PSK/EAP-TLS), IEEE 802.1AR, HTTPS/HSTS[3], TLS v1.2/v1.3[3], Network Time Security (NTS), X.509 PKI certificato, firewall basato su host

Documentazione
AXIS OS Hardening Guide
Policy AXIS Vulnerability Management
Axis Security Development Model
Distinta base del software AXIS OS (SBOM)
Per il download dei documenti, vai a *axis.com/support/cybersecurity/resources*
Per maggiori informazioni relativamente al supporto per la sicurezza informatica Axis, visitare *axis.com/cybersecurity*

System-on-chip (SoC)

Modello
NXP i.MX 8M Nano

Memoria
RAM da 1024 MB, Flash da 1024 MB

Generale

Alloggiamento
Classe IP66 e NEMA 4X
Contenitore posteriore in alluminio e staffa in acciaio inossidabile
Colore: RAL bianco 9010

Alimentazione
Power over Ethernet (PoE) IEEE 802.3af/802.3at Tipo 1 Classe 3
Tipico 2 W, max 12,95 W

Connettori
Rete: RJ45 10BASE-T/100BASE-TX PoE
I/O: Morsettiera a 4 pin da 2,5 mm per 2 I/O configurabili supervisionati

Indicatori LED
LED di stato, LED frontale

Affidabilità
Progettata per un funzionamento continuo.

Condizioni d'esercizio
Temperatura: da -40 °C a 60 °C (-40 °F - 140 °F)
Umidità: 10-100% RH (in condensa)

Condizioni di immagazzinaggio
Temperatura: da -40 °C a 65 °C (da -40 °F a 149 °F)
Umidità: umidità relativa5-95% (senza condensa)

Dimensioni
Per le dimensioni complessive del prodotto, vedere il disegno quotato in questa scheda tecnica.

Peso
1,3 kg (2.9 lb.)

Contenuto della scatola
Altoparlante a tromba, guida all'installazione, connettore morsettiera, protezione del connettore, guarnizione del cavo, terminale ad anello, chiave di autenticazione proprietario

Accessori opzionali
AXIS T91B47 Pole Mount, AXIS T91F67 Pole Mount, Cable Gland M20 x 1,5, RJ45, Cable Gland A M20, midspan AXIS Power over Ethernet Midspans, Corner Bracket T94P01B, Conduit Back Box T94S01P
Per ulteriori accessori, vai a *axis.com/products/axis-c1310-e-mk-ii#accessories*

Lingue
Inglese, tedesco, francese, spagnolo, italiano, russo, cinese semplificato, giapponese, coreano, portoghese, polacco, cinese tradizionale, olandese, ceco, svedese, finlandese, turco, tailandese, vietnamita

Garanzia
garanzia di 5 anni, visitare *axis.com/warranty*

Codici prodotto
Disponibile presso *axis.com/products/axis-c1310-e-mk-ii#part-numbers*

3. *Questo dispositivo comprende il software sviluppato da OpenSSL Project per l'utilizzo con OpenSSL Toolkit. (openssl.org) e il software di crittografia scritto da Eric Young (eay@cryptsoft.com).*

Sostenibilità

Controllo sostanza
Senza PVC conformemente a JEDEC/ECA Standard JS709
RoHS conformemente alla direttiva UE RoHS 2011/65/UE/ e EN 63000:2018
REACH conformemente a (EC) N. 1907/2006. For SCIP UUID, consultare *echa.europa.eu*

Materiali
Sottoposto a controlli conformemente alle linee guida OCSE nell'ambito dei "conflict minerals"
Per ulteriori informazioni relative alla sostenibilità presso Axis, visitare *axis.com/about-axis/sustainability*

Responsabilità ambientale
axis.com/environmental-responsibility
Axis Communications è un firmatario di UN Global Compact, per maggiori informazioni andare su *unglobalcompact.org*

Disegno quotato

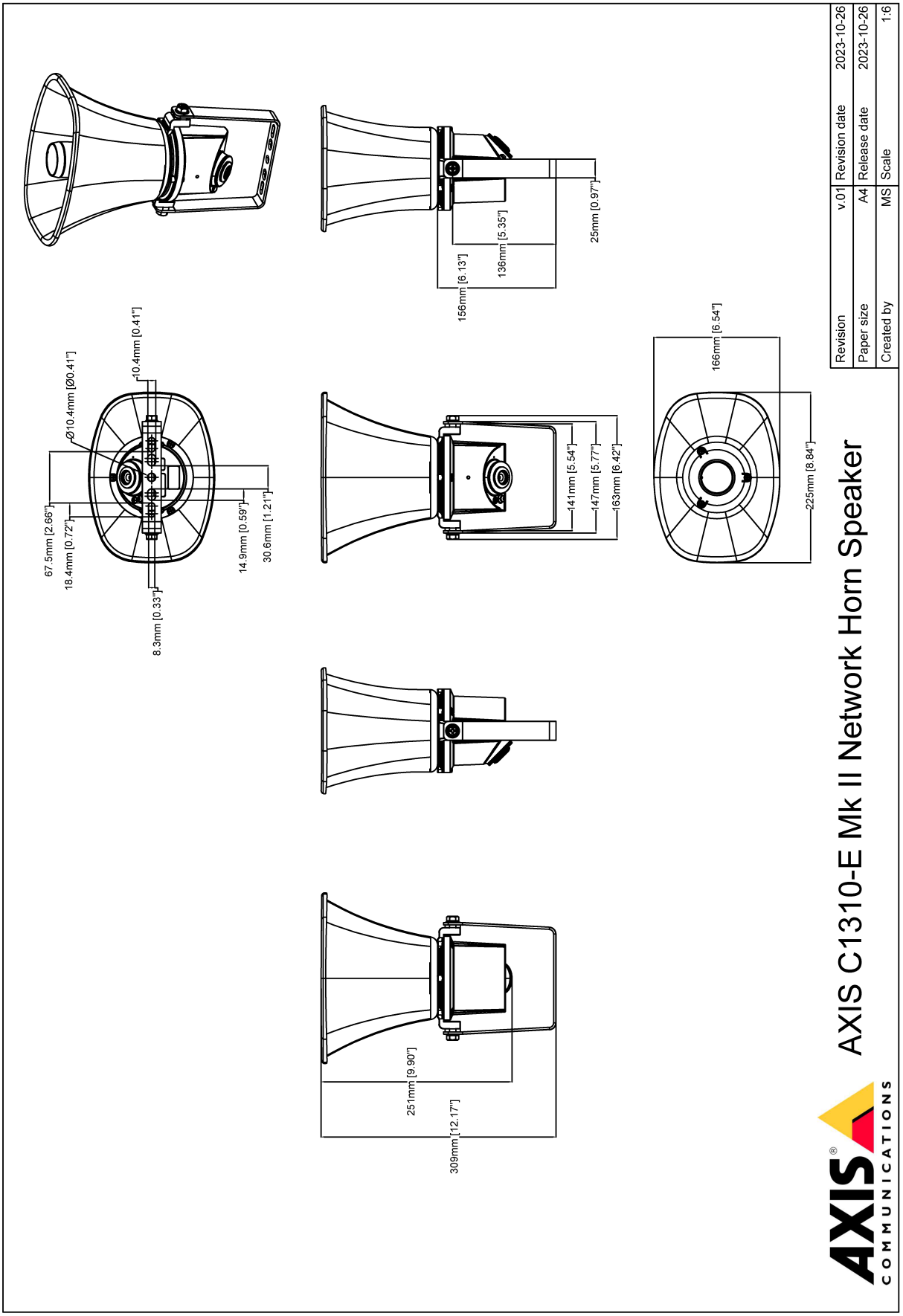

Funzionalità evidenziate

Axis Edge Vault

Axis Edge Vault è la piattaforma di sicurezza informatica basata sull'hardware che protegge il dispositivo Axis. Rappresenta la base sulla quale poggiano tutte le operazioni sicure e mette a disposizione funzionalità per la tutela dell'identità del dispositivo, la salvaguardia della sua integrità e la protezione dei dati sensibili da accessi non autorizzati. Ad esempio, l'**avvio sicuro** assicura che un dispositivo possa essere avviato solo con **SO firmato**, impedendo la manomissione fisica della catena di fornitura. Con il sistema operativo firmato, il dispositivo è anche in grado di convalidare il nuovo software del dispositivo prima di accettarne l'installazione. Il **keystore sicuro** è l'elemento essenziale per proteggere le informazioni di crittografia utilizzate per una comunicazione sicura (IEEE 802.1X, HTTPS, ID dispositivo Axis, chiavi di controllo degli accessi e così via) contro malintenzionati in caso di violazione della sicurezza. Il keystore sicuro e le connessioni sicure vengono forniti tramite un modulo di elaborazione crittografico basato su hardware con certificazione FIPS 140 o Common Criteria.

Per maggiori informazioni relativamente ad Axis Edge Vault, visitare *axis.com/solutions/edge-vault*.

Per ulteriori informazioni, consulta *axis.com/glossary*

© 2023 – 2026 Axis Communications AB. AXIS COMMUNICATIONS, AXIS, ARTPEC e VAPIX sono marchi registrati di Axis AB in diverse giurisdizioni. Tutti gli altri marchi sono proprietà dei rispettivi proprietari.Axis Communications AB si riserva il diritto di apportare modifiche senza preavviso.