AXIS C1211-E Network Ceiling Speaker

눈에 잘 띄지 않는 천장 설치 - 소형

AXIS C1211-E는 음성 안내를 스마트하고 쉽게 해 주는 올인원 스피커 시스템입니다. 전원(PoE) 및 연결 모두에 하나의 케이블을 사용하여 표준 네트워크에 연결합니다. AXIS C1211-E는 유연하고 눈에 잘 띄지 않는 매립형의 천장 설치를 통해 실내 환경에 이상적이지만 처마 밑과 같은 보호된 실외 영역에도 사용할 수 있습니다. 또한 플레넘 요구 사항을 충족하는 백박스가 있습니다. 비디오 매니지먼트 소프트웨어(VMS), VoIP 전화, 분석 등과 쉽게 통합할 수 있습니다. 사전 구성된 디지털 신호 처리기(DSP)를 포함하여 매번 선명한 음성을 생성합니다. 또한 원격 상태 테스트 및 양방향 오디오 토크백이 가능한 내장 마이크가 있습니다. 또한 내장된 오디오 관리 소프트웨어는 사용자, 콘텐츠, 영역 및 일정 관리를 지원합니다.

- **올인원 스피커 시스템**
- **표준 네트워크에 연결**
- **네트워크 케이블(PoE) 하나로 쉬운 설치**
- **확장성과 통합 용이성**
- **원격 상태 테스트**

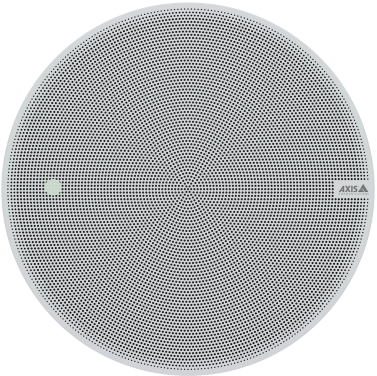

AXIS C1211-E Network Ceiling Speaker

오디오 하드웨어

외함
밀폐형 인클로저 내 4인치 광대역 다이나믹 콘 스피커

최대 음압 레벨
93 dB

주파수 응답
40Hz~16kHz

커버리지 패턴
130° 동축

입력/출력
내장 마이크(비활성화 가능)
외장 마이크, 라인 입력

내장 마이크 사양
50Hz~20kHz

앰프 설명
내장 7W Class D 앰프

디지털 신호 처리
내장 및 사전 구성

오디오 관리

AXIS Audio Manager Edge
내장:
– 최대 200개의 스피커를 20개의 구역으로 나눌 수 있게 하는 구역 관리.
– 음악 및 실시간/사전 녹음된 안내 방송에 대한 콘텐츠 관리.
– 콘텐츠를 재생할 시간과 장소에 대한 일정 예약.
– 긴급한 메시지가 먼저 방송되도록 콘텐츠의 우선 순위를 설정.
– 시스템 오류의 원격 검색을 위한 상태 모니터링.
– 사용자 관리를 통해 누가 어떤 기능에 액세스할 수 있는지 제어함.
자세한 내용은 *axis.com/products/axis-audio-manager-edge/support*의 데이터시트를 참조하십시오.

AXIS Audio Manager Pro
더 크고 고급 시스템용. 별도 판매.
사양에 대해 알아보려면 *axis.com/products/axis-audio-manager-pro/support*의 데이터시트를 참조하십시오.

AXIS Audio Manager Center
AXIS Audio Manager Center는 다중 사이트 시스템의 원격 액세스 및 관리를 위한 클라우드 서비스입니다.
사양에 대해 알아보려면 *axis.com/products/axis-audio-manager-center/support*의 데이터시트를 참조하십시오.

오디오 소프트웨어

스트리밍
전이중 에코 제거 옵션이 있는 단방향/양방향. 모노.

인코딩
24비트 LPCM, AAC-LC 8/16/32/48kHz, G.711 PCM 8kHz, G.726 ADPCM 8kHz, Opus 8/16/48kHz, Axis μ-law 16kHz, WAV, MP3, 64kbps에서 320kbps의 모노/스테레오.
고정 및 가변 비트 레이트.
8kHz에서 최대 48kHz의 샘플링 레이트

시스템 통합

애플리케이션 프로그래밍 인터페이스 (Application Programming Interface)
소프트웨어 통합용 공개 API(VAPIX® 포함), One-Click Cloud Connection, AXIS Camera Application Platform(ACAP).

영상 관리 시스템
AXIS Camera Station Edge, AXIS Camera Station Pro 및 Axis의 파트너사에서 제공하는 비디오 매니지먼트 소프트웨어(*axis.com/vms*에서 확인 가능)와 호환됩니다.

대량 알림
Singlewire InformaCast®, Intrado Revolution, Lynx, Alertus

통합 통신
검증된 호환성:
SIP 클라이언트: 2N, Yealink, Cisco, Linphone, Grandstream
PBX/SIP 서버: Cisco Call Manager, Cisco BroadWorks, Avaya, Asterix, Grandstream
클라우드 서비스 제공업체: Webex, Zoom

SIP
지원되는 SIP 기능: 보조 SIP 서버, IPv6, SRTP, SIPS, SIP TLS, DTMF(RFC2976 및 RFC2833), NAT(ICE, STUN, TURN)
RFC 3261: INVITE, CANCEL, BYE, REGISTER, OPTIONS, INFO
DTMF(RFC 4733/RFC 2833)

이벤트 조건
오디오: 오디오 클립 재생, 스피커 테스트 결과
콜: 상태, 상태 변경
장치 상태: IP 주소 차단됨/제거됨, 새 IP 주소, 네트워크 끊김, 시스템 준비, 라이브 스트림 활성
엣지 스토리지: 녹화 진행 중, 저장 중단, 스토리지 상태 문제 감지
I/O: 디지털 입력, 수동 트리거, 가상 입력
MQTT: 비연결형
예약 및 반복: 일정

이벤트 액션
오디오: 자동 스피커 테스트 실행
오디오 클립: 재생, 정지,
I/O: 한 번 I/O 토글, 룰이 활성 상태인 동안 I/O 토글
LED: 상태 LED 깜빡임, 룰이 활성 상태인 동안 상태 LED 깜빡임
조명 및 사이렌: 라이트 프로파일 실행, 룰이 활성화된 동안 라이트 프로파일 실행, 활동 중지
MQTT: 게시
알림: HTTP, HTTPS, TCP 및 이메일
녹화 영상: 오디오 녹화, 룰이 활성 상태인 동안 오디오 녹화
보안: 구성 지우기
SNMP 트랩: 전송, 룰이 활성 상태인 동안 전송

내장된 설치 보조 도구
시험음 확인 및 식별

기능 모니터링
자동 스피커 테스트(내장 마이크를 통해 확인)

승인

EMC
EN 55024, EN 55035, EN 55032 Class B, EN 61000-6-1, EN 61000-6-2, EN 61000-6-3, EN 61000-6-4
호주/뉴질랜드: CISPR 24, CISPR 35, CISPR 32 Class B, RCM AS/NZS CISPR 32 Class B
캐나다: ICES-3(B)/NMB-3(B)
일본: VCCI Class B
한국: KC KN35, KC KN32 Class B
미국: FCC Part 15 Subpart B Class B

안전
CAN/CSA C22.2 No. 62368-1, CAN/CSA-C22.2 No. 60950-22, IEC/EN 62368-1, KC-Mark, UL 62368-1, UL 60950-22

환경
UL2043(Plenum 등급), IEC 60068-2-1, IEC 60068-2-2, IEC 60068-2-6, IEC 60068-2-14, IEC 60068-2-27, IEC 60068-2-78, IEC/EN 60529 IP44

사이버 보안
ETSI EN 303 645, BSI IT Security Label, FIPS-140

네트워크

네트워크 프로토콜
IPv4/v6[1], HTTP, HTTPS[2], SSL/TLS[2], QoS Layer 3 DiffServ, FTP, SFTP, CIFS/SMB, SMTP, Bonjour, UPnP™, SNMP v1/v2c/v3 (MIB-II), DNS, DynDNS, NTP, PTP, RTSP, RTP, TCP, UDP, IGMPv1/v2/v3, RTCP, ICMP, DHCP, ARP, SOCKS, SSH, NTCIP, SIP

사이버 보안

에지 보안
소프트웨어: Signed OS, 무차별 대입 지연 보호, 다이제스트 인증 및 중앙 집중식 ADFS 계정 관리를 위한 OAuth 2.0 RFC6749 Client Credential Flow/OpenID Authorization Code Flow, 패스워드 보호, Axis Cryptographic Module(FIPS 140-2 Level 1), AES-XTS-Plain64 256비트 SD 카드 암호화
하드웨어: Axis Edge Vault 사이버 보안 플랫폼 보안 요소(CC EAL 6+), Axis 장치 ID, 보안 키 저장, Secure boot

1. *IPv4*와 오디오 동기화만 가능합니다.
2. 본 제품에는 *OpenSSL Project*에서 *OpenSSL Toolkit*용으로 개발한 소프트웨어*(openssl.org)* 및 *Eric Young(eay@cryptsoft.com)*이 작성한 암호화 소프트웨어가 포함되어 있습니다.

네트워크 보안
IEEE 802.1X (EAP-TLS, PEAP-MSCHAPv2)[3], IEEE 802.1AR, HTTPS/HSTS[3], TLS v1.2/v1.3[3], 네트워크 시간 보안(NTS), X.509 인증서 PKI, 호스트 기반 방화벽

문서 작업
AXIS OS 보안 강화 가이드
Axis 취약점 관리 정책
Axis 보안 개발 모델
AXIS OS Software Bill of Material(SBOM)
*axis.com/support/cybersecurity/resources*로 이동하여 문서를 다운로드하십시오.
Axis 사이버 보안 지원에 대해 자세히 알아보려면 *axis.com/cybersecurity* 참조

시스템 온 칩(SoC)

모델
NXP i.MX 6SoloX

메모리
512MB RAM, 512MB Flash

일반사항

케이스
IP44(천장 위 IP40)
배플: 플라스틱
상단 커버: 플라스틱
메시: 표면 처리 강판
메시 색상: white NCS S 1002–B
재도색 가능. Axis 파트너에 재도색 지침 및 보증에 미치는 영향에 대해 문의하십시오.
스피커 장착 방법: 플라스틱 클램프

전원
PoE(Power over Ethernet), IEEE 802.3af
Type 1 Class 3 (최대 12.95W)

커넥터
RJ45 10BASE-T/100BASE-TX PoE
I/O: 2개의 관리된 구성 가능한 I/O용 4핀 2.5mm 터미널 블록

LED 표시등
상태 LED, 전면 LED

저장
microSD/microSDHC/microSDXC 카드 지원
최대 크기 1TB
SD 카드 권장 사항에 대해서는 *www.axis.com* 참조

신뢰성
365일 상시 작동을 위한 설계.

작동 조건
온도: -30°C ~ 50°C(-22°F ~ 122°F)
습도: 10~100% RH(비응축)

스토리지 조건
온도: -40°C ~ 65°C(-40°F ~ 149°F)
습도: 5~95% RH(비응축)

치수
높이: 150mm(5.9인치), Ø 215mm(8.5인치)
천장 두께: 장착용: 0 ~ 60mm(0 ~ 2.4인치)
구멍을 고정하기 위한 치수: Ø 194mm ± 2mm(7.6인치 ± 0.08인치)

중량
2000g

박스 내용물
스피커, 설치 가이드, 소유자 인증 키, 메시 커버, 블록 터미널

옵션 액세서리
AXIS TC1603 Tile Bridge(부드러운 천장 설치용),
AXIS TC1602 Conduit Adapter,
AXIS TC1702 Back Cover, AXIS Safety Wire 3M
액세서리에 대한 자세한 내용은 *axis.com* 참조

언어
영어, 독일어, 프랑스어, 스페인어, 이탈리아어, 러시아어, 중국어 간체, 일본어, 한국어, 포르투갈어, 폴란드어, 중국어 번체, 네덜란드어, 체코어, 스웨덴어, 핀란드어, 터키어, 태국어, 베트남어

보증
5년 보증에 대해서는 *axis.com/warranty* 참조

부품 번호
axis.com/products/axis-c1211-e#part-numbers 에서 이용 가능

3. 본 제품에는 *OpenSSL Project*에서 *OpenSSL Toolkit*용으로 개발한 소프트웨어*(openssl.org)* 및 *Eric Young(eay@cryptsoft.com)*이 작성한 암호화 소프트웨어가 포함되어 있습니다.

도구

설계
AXIS Site Designer
*axis.com*에서 이용 가능

설치
AXIS Device Manager, 제품 선택기, 액세서리 선택기
*axis.com*에서 이용 가능

지속 가능성

물질 관리
JEDEC/ECA Standard JS709에 따른 PVC 불포함
EU RoHS 지침 2011/65/EU/ 및 EN 63000:2018에 따른 RoHS
(EC) No 1907/2006에 따른 REACH. axis.com/partner에서 SCIP UUID에 관해 알아보십시오.

소재
재생 가능한 탄소 기반 플라스틱 함유: 63%(재활용: 0%, 바이오 기반: 63%, 탄소 포집 기반: 0%)
OECD 가이드라인에 따른 분쟁 광물 선별
Axis의 지속 가능성에 대해 자세히 알아보려면 *axis.com/about-axis/sustainability* 참조

환경에 대한 책임
axis.com/environmental-responsibility
Axis Communications는 UN Global Compact의 서명 기업입니다. *unglobalcompact.org*에서 자세한 내용을 참조하십시오.

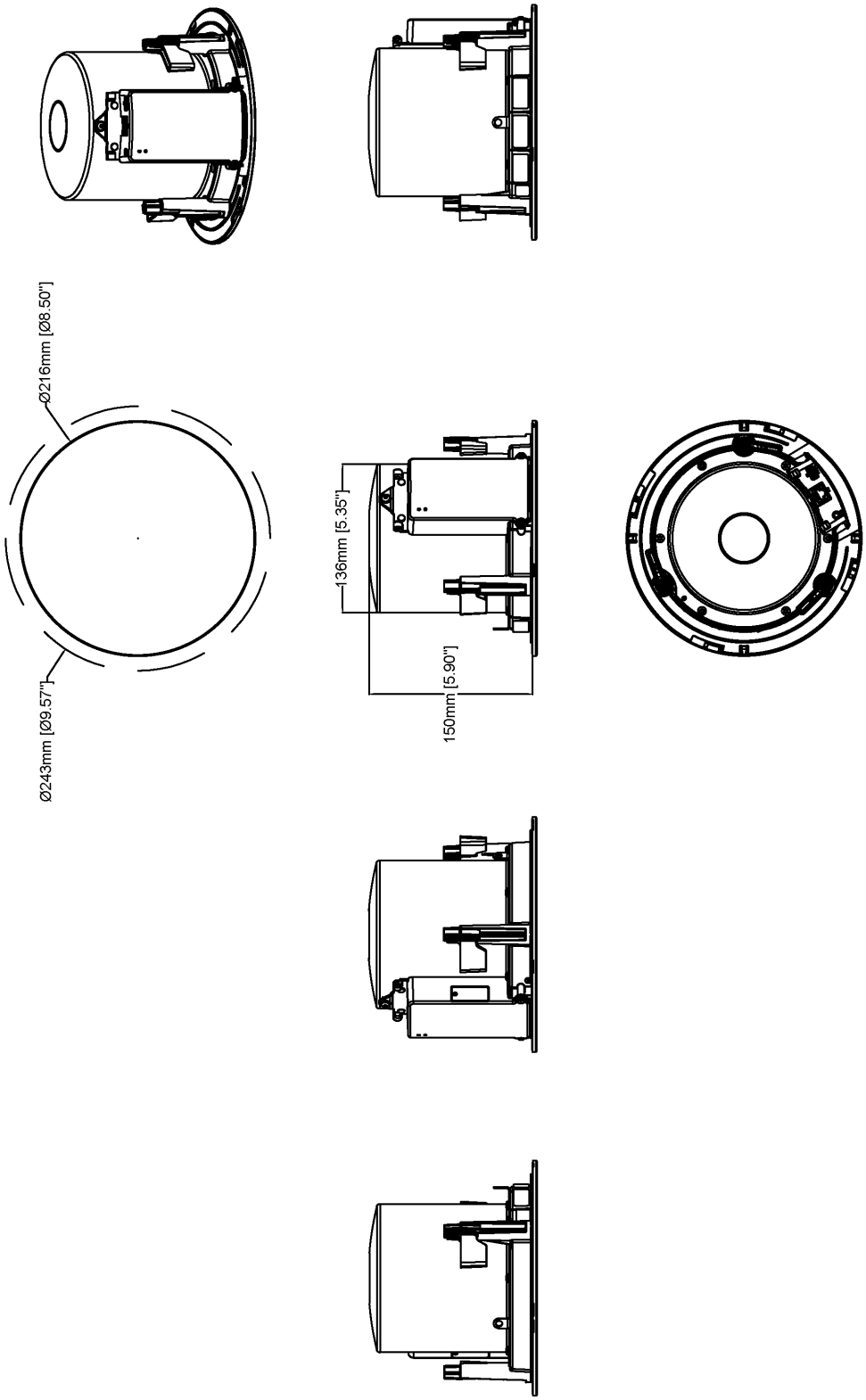

AXIS C1211-E Network Ceiling Speaker

Revision	v.01	Revision date	2022-09-21
Paper size	A4	Release date	2022-09-21
Created by	MF	Scale	1:5

© 2019 Axis Communications

www.axis.com

© 2022 – 2026 Axis Communications AB. AXIS COMMUNICATIONS, AXIS, ARTPEC 및 VAPIX는 각 관할 지역에서 Axis AB의 등록상표입니다. 모든 다른 상표는 각 소유주의 재산입니다. Axis는 사전 통지 없이 수정할 권리를 갖고 있습니다.